产 品 手 册
Product Manual

扫码关注欧星官方微信

2025年 8 月印
www.ocean-china.com

上海欧星机电设备有限公司
SHANGHAI OCEAN EQUIPMENT CO.,LTD

上海总部
上海市闵行区都会路2338弄41幢
邮编: 201108
电话: 86-21-34305300
传真: 86-21-34305310
Email: ocean@ocean-china.com

全国服务及培训中心
地址:上海市奉贤区海坤路269号
邮编:201424
电话:86-21-31155591
传真:86-21-31228990
Email:ocean@ocean-china.com

大连办事处　杭州办事处　珠海办事处　厦门办事处　三亚办事处

欧星简介

COMPANY INTRODUCTION

上海欧星机电设备有限公司成立于2003年，主要从事船舶设备的研发生产、代理经销、售前咨询、售后服务、产品培训及零配件供应。公司的核心团队由从事船艇行业数十年的专业人士组成，并具有处理国内各类船艇项目丰富经验的销售团队、技术团队和服务团队，同时超过半数的公司员工为拥有各类操作证书的技术人员。欧星具有中国境内成套船艇设备的丰富经验，用户分布广泛，业务涉及公务艇（海监、渔政、海事、海警、海关）、商用艇（接待船、旅游观光船、交通艇）、游艇等。多年来我们凭借雄厚的技术力量和可靠的服务体系，深得世界著名品牌厂家和国内外用户的认可和信赖，是中外船艇设备及技术的交流平台和桥梁。

目前欧星代理和经销的产品分为5大类，分别是船艇动力、船艇电力、船艇推进、船艇空调及其他设备，涵盖了一系列整套的船艇设备。欧星船用空调是公司自行开发并在国内具有专利技术的产品，该系列产品节能环保、安装简便、结构紧凑，布置灵活，维修方便，美观大气，深受业内用户的好评和青睐。

欧星为用户提供一站式的服务模式，即售前为用户提供快捷的选型咨询服务，售中为用户提供完善周到的性能评估、技术资料、调试和安装服务，售后为用户提供无忧的技术、培训、维修、保养服务，零部件供应，以及贯穿始终的技术支持服务。

随着近十多年的不断发展，欧星已拥有占地16700平米的仓储中心、产品培训及售后服务中心，同时在上海设立总部，至今在全国拥有5家办事处，5家服务站，分别是大连办事处、杭州办事处，厦门办事处、珠海办事处、三亚办事处；佳木斯服务站、青岛服务站、宁波服务站、厦门服务站、三亚服务站。所有产品及备件的输送以上海为中心向各地办事处、维修站点和服务代理机构辐射，可实现快速供应及调配。

欧星公司不仅仅是一个船舶设备供应商和生产商，而且是一个值得用户信任的设备选择和应用的参谋；同时我们拥有雄厚的系统集成能力及研发能力，能够为用户提供全套设备解决方案，因此用户在产品选用和使用中，无论出现什么问题都能得到欧星公司的悉心帮助和关照。

多年来，欧星机电始终秉持着诚实守信，客户第一的原则，致力于将全球先进的设备引入中国的船艇市场并将其推广，希望通过我们的努力为强大中国的小型船用事业贡献一份绵薄之力。

合作品牌

MAN船用高速发动机	NANNI发动机	JD船用高速发动机	科勒船用发电机组	船用喷水推进器	螺旋桨	林登博格船用发电机组
船用空调	风机、水泵、风闸	罗盘、方向盘	侧推、锚机、热水器	搜索灯	船用灯和座便器	雨刮器
船用泵和风机	船用座椅	船体稳定控制系统	主机操纵装置	浮标、防撞垫	主机电遥控操纵装置	船用蓄电池
锚机	导航仪	船用喇叭	液压操舵系统	仪表	海水淡化处理装置	

服务承诺

SERVICE COMMITMENT

上海欧星机电设备有限公司凭借扎实的技术力量和资深的作业团队，竭诚为您提供更快捷、专业、周到和规范的优质售后服务。

一、我们严格遵守业内规范，对货物实行“三包”。为每位用户建立专属客户档案，跟踪服务，定期回访，终身维修。**我们现在给设备增加了专属二维码，可以提请服务和查看历史服务记录。**

二、产品的质保期为交货验收之日起18个月或调试验收完毕起12个月（以先到为准）。在质保期以内，因机器本身的原因产生的故障或损坏，我们将免费为用户进行修理或更换零配件。若产品属于质保范畴以外，则按公司相应的服务标准进行合理收费。

三、及时处理故障报修，按时上门服务

我们会在收到用户故障反映或维修请求后，立即以电话询问的形式进行初步的沟通和安排，并视具体情况指派售后服务工程师至现场检查处理。一般情况下，市内4小时、外地48小时以内保证抵达现场。

四、提供全面的服务支持：热线服务、现场服务、车间服务、调研跟踪。

五、欧星公司目前在上海奉贤设有16700平米的售后服务及培训中心，主要集培训、展示、零部件仓储、售后维护维修以及大修等功能为一体。

六、除了上海奉贤的售后服务基地外，公司还在中国区域内设立服务站，等级分为一级、二级、三级。

一级服务站（具备大修、修理、修理后测试能力）；

二级服务站（具备大修、修理能力）；

三级服务站（具备现场故障处理、修理、保养等能力）；

七、拥有充足的常备零件库存，对从我司购买设备的用户，保证以低于市场价5-10%的优惠价格优先提供。

八、对集中购买并使用我司产品的客户，定期举办大型换季优惠检测活动；并可应要求提供专业的安装指导及操作、维护培训。

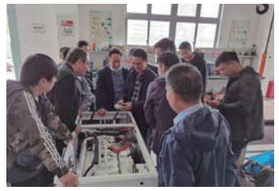

服务流程

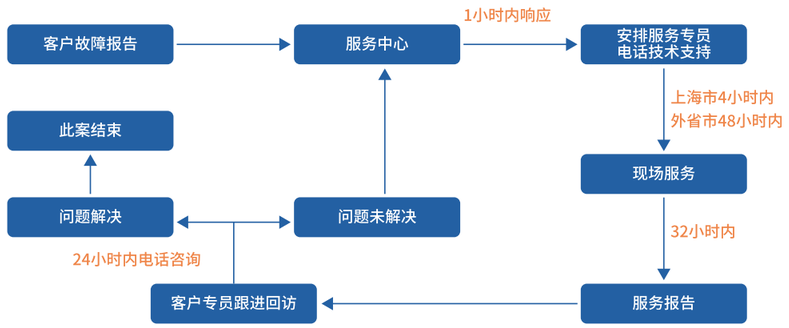

目录 目录

船艇动力

船艇电力

船艇推进

船艇空调

其他设备

本手册中所有的产品参数均有可能变化，恕不另行通知，请向产品销售做具体了解。

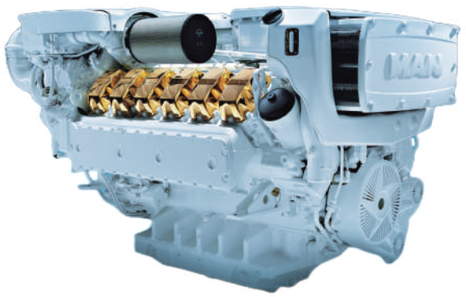

MAN 船用高速发动机品质特征

- 即使在低转速下，也具有高牵引功率
- 强大的加速性能和对指令的快速响应
- 低重量高性能
- 整体设计紧凑，节省空间
- 低油耗使续航能力大大增加
- 运行成本低
- 大修周期长
- 低排放。发动机符合 IMO（国际海事组织）关于废气排放气要求和其它各类相关规定
- 全球服务，在最短时间内为您供应零配件

豪华游艇的首选

创新的 MAN 轻载柴油发动机能够使您的游艇迅速而平稳地进入指定动力挡，轻松，舒适且丝毫不损令人兴奋的出游。出众的性能并不仅仅依靠强劲的马力，MAN 发动机配有的 MMDS 发动机智能监控和自我诊断系统，具有良好的界面和完善的提醒、保护功能，使您的出航快捷安全。出色的动力提供给您上乘的舒适感，满足您的最高要求。

MAN 轻载发动机技术规格表（转速 2300rpm）

型号	输出功率 (kW / PS)	缸数	油耗 (g / kWh)	缸径 / 冲程 / 排量 (mm/mm/L)	长 * 宽 * 高 (mm)	干重 (kg)	满足 排放标准
D2676LE443	537 / 730	6I	222	126 / 166 / 12.4	1527*986*1096	1215	A
D2676LE423	588 / 800	6I	225	126 / 166 / 12.4	1527*986*1096	1215	B
D2868LE426	735 / 1000	8V	227	128 / 157 / 16.2	1243*1153*1177	1780	B
D2868LE436	882 / 1200	8V	229	128 / 157 / 16.2	1262*1153*1222	1880	B
D2862LE446	1029 / 1400	12V	218	128 / 157 / 24.2	1630*1153*1230	2270	B
D2862LE426	1140 / 1550	12V	220	128 / 157 / 24.2	1630*1153*1230	2270	B
D2862LE456	1213 / 1650	12V	223	128 / 157 / 24.2	1658*1153*1272	2420	B
D2862LE436	1324 / 1800	12V	223	128 / 157 / 24.2	1658*1153*1272	2420	B
D2862LE476	1397 / 1900	12V	224	128 / 157 / 24.2	1658*1153*1272	2420	B
D2862LE496	1471 / 2000	12V	224	128 / 157 / 24.2	1658*1153*1272	2420	B

说明：

（1）轻载功率是指每年额定运行时间为 1000 小时，其中 20% 的时间可以满载运行；

（2）排放标准：

A. IMO Tier 2, EPA Tier 3[1], RCD 94/25/EC, 97/68/EC,China 2 recreational

B. IMO Tier 2, EPA Tier 3[2], RCD 94/25/EC, 97/68/EC,China 2 recreational

C. IMO Tier 2, RCD 94/25/EC, SAV/BSO, 97/68/EC,China 2 recreational

D. IMO Tier 2, RCD 94/25/EC, 97/68/EC,China 2 recreational

备注：1）EPA Tier 3[1] 仅适用于商船 / 公务艇；2）EPA Tier 3[2] 仅适用于游艇

如需此机型的详细资料，请直接咨询本司或就近办事处。

船用高速发动机
Marine high speed diesel engine

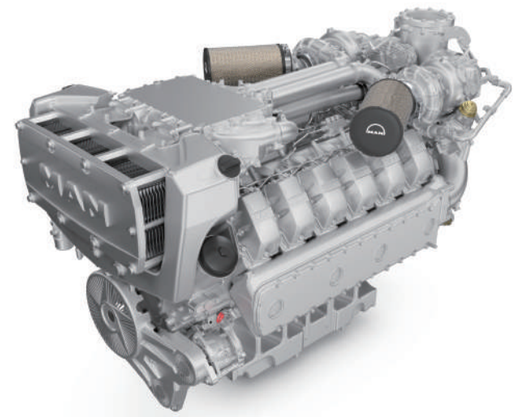

工作艇的首选

无论天气状况，工作船、引航船、巡逻船日以继夜地运载人员、货物和执行监视任务。他们需要质量可靠而且价格适中的发动机。MAN 中载发动机，从 412kW (560PS) 到 1029 kW (1400PS) 能满足您的船艇需要的强劲动能，以及可靠、低成本的需求。

MAN 中载发动机技术规格表（转速 2100rpm）

型号	输出功率 (kW / PS)	缸数	油耗 (g / kWh)	缸径 / 冲程 / 排量 (mm/mm/L)	长 * 宽 * 高 (mm)	干重 (kg)	满足 排放标准
D2676LE432	412 / 560	6I	205	126 / 166 / 12.4	1527*986*1096	1215	D
D2676LE435	412 / 560	6I	210	126 / 166 / 12.4	1527*986*1096	1215	A
D2676LE422	478 / 650	6I	213	126 / 166 / 12.4	1527*986*1096	1215	D
D2676LE425	478 / 650	6I	224	126 / 166 / 12.4	1527*986*1096	1215	A
D2868LE422	588 / 800	8V	212	128 / 157 / 16.2	1243*1153*1177	1780	D
D2868LE425	588 / 800	8V	223	128 / 157 / 16.2	1243*1153*1177	1780	A
D2868LE443	662/900	8V	223	128 / 157 / 16.2	1243*1153*1177	1780	D
D2862LE422	749 / 1019	12V	207	128 / 157 / 24.2	1630*1153*1230	2270	A
D2862LE432	882 / 1200	12V	211	128 / 157 / 24.2	1630*1153*1230	2270	D
D2862LE463	1029 / 1400	12V	210	128 / 157 / 24.2	1630*1153*1230	2270	D
D2862LE466	1029 / 1400	12V	209	128 / 157 / 24.2	1630*1153*1230	2270	B
D2862LE483	1066/1450	12V	209	128 / 157 / 24.2	1630*1153*1230	2270	D

说明：

（1）中载发动机每年额定运行时间为 3000 小时，其中 50% 的时间可以满载运行；

（2）排放标准：

A：IMO Tier 2, EPA Tier 3[1], RCD 94/25/EC, 97/68/EC, China 2 recreational

B：IMO Tier 2, EPA Tier 3[2], RCD 94/25/EC, 97/68/EC, China 2 recreational

C：IMO Tier 2, RCD 94/25/EC, SAV/BSO, 97/68/EC, China 2 recreational

D：IMO Tier 2, RCD 94/25/EC, 97/68/EC, China 2 recreational

E：IMO Tier 2, RCD 94/25/EC, China 2 recreational

F：IMO Tier 2, 97/68/EC, China 2 recreational G: IMO Tier 2, China 2 recreational

备注：1）EPA Tier 3[1] 仅适用于商业 / 公务艇；2）EPA Tier 3[2] 仅适用于游艇

船用高速发动机
Marine high speed diesel engine

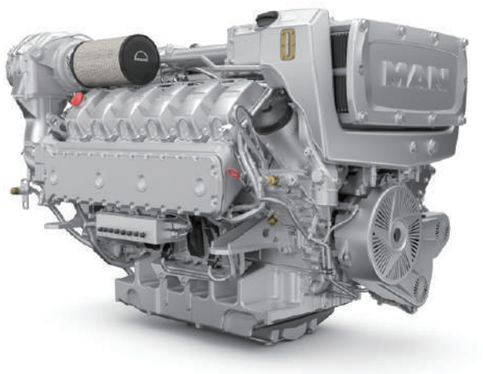

工作艇的首选

无论天气状况，工作船、引航船、巡逻船日以继夜地运载人员、货物和执行监视任务。他们需要质量可靠而且价格适中的发动机。MAN 重载发动机，从 147kW (200 PS) 到 735 kW (1000PS) 能满足您的船艇需要的强劲动能，以及可靠、低成本的需求。

MAN 重载发动机技术规格表（转速 1800rpm）

型号	输出功率 (kW / PS)	缸数	油耗 (g / kWh)	缸径 / 冲程 / 排量 (mm/mm/L)	长 * 宽 * 高 (mm)	干重 (kg)	满足 排放标准
D2676LE461	147/200	6I	218	126 / 166 / 12.4	1527*986*1096	1215	F
D2676LE451	210/286	6I	209	126 / 166 / 12.4	1527*986*1096	1215	F
D2676LE441	270/367	6I	204	126 / 166 / 12.4	1527*986*1096	1215	F
D2676LE431	324 / 440	6I	207	126 / 166 / 12.4	1527*986*1096	1215	F
D2676LE434	324 / 440	6I	207	126 / 166 / 12.4	1527*986*1096	1215	A
D2676LE424	382 / 520	6I	210	126 / 166 / 12.4	1527*986*1096	1215	A
D2676LE421	382 / 520	6I	210	126 / 166 / 12.4	1527*986*1096	1215	F
D2868LE421	441 / 600	8V	206	128 / 157 / 16.2	1243*1153*1177	1780	D
D2868LE424	441 / 600	8V	220	128 / 157 / 16.2	1243*1153*1177	1780	A
D2868LE431	500 / 680	8V	206	128 / 157 / 16.2	1243*1153*1177	1780	D
D2862LE431	551 / 749	12V	198	128 / 157 / 24.2	1630*1153*1230	2270	D
D2862LE434	551 / 749	12V	204	128 / 157 / 24.2	1630*1153*1230	2270	A
D2862LE421	662 / 900	12V	198	128 / 157 / 24.2	1630*1153*1230	2270	D
D2862LE441	735 / 1000	12V	200	128 / 157 / 24.2	1630*1153*1230	2270	E
D2862LE444	735 / 1000	12V	212	128 / 157 / 24.2	1630*1153*1230	2270	A

说明：

（1）重载功率发动机每年不限运行小时和满载运行时间；

（2）排放标准：

A：IMO Tier 2, EPA Tier 3[1)], RCD 94/25/EC, 97/68/EC, China 2 recreational

B：IMO Tier 2, EPA Tier 3[2)], RCD 94/25/EC, 97/68/EC, China 2 recreational

C：IMO Tier 2, RCD 94/25/EC, SAV/BSO, 97/68/EC, China 2 recreational

D：IMO Tier 2, RCD 94/25/EC, 97/68/EC, China 2 recreational

E：IMO Tier 2, RCD 94/25/EC, China 2 recreational

F：IMO Tier 2, 97/68/EC, China 2 recreational

G: IMO Tier 2, China 2 recreational

备注：1）EPA Tier 3[1)] 仅适用于商业 / 公务艇；2）EPA Tier 3[2)] 仅适用于游艇

技术参数
V8-1000(D2868LE426)

发动机形式		4 冲程水冷 V 列 8 缸直喷发动机； 废气涡轮增压 , 带中冷器和废气节气门； 闭式冷却系统，随机装有离心式冷却水泵； 闭式润滑，随机配有水冷油滤器和齿轮油泵； 博世共轨系统带高压泵，EDC 电子调速
废气排放符合标准		IMO Tier II, RCD 2013/53/EC, EPA Tier 3 recreational,97/68/EC
发动机外形尺寸		1243×1153×1177
发动机干重	kg	1780
缸径	mm	128
冲程	mm	157
排量	l	16.16
压缩比		17.0 : 1
平均有效压力	bar	23.73
冷却水温度 (在额定工况下)	°C	80-90
滑油更换量	l	62
飞轮转动惯量	kgm^2	1.921
充电发电机		博世三相发电机，28V / 120A
起动马达		博世电磁 KB 式起动马达，24V / 7 KW

操作模式		轻载
额定转速	rpm	2300
额定功率	kW (PS)	735(1000)
额定扭矩	Nm	3052
燃油消耗率	g/kWh	223
最大滑油消耗量	g/h	195
燃烧空气需求量	m^3/h	2870
最大允许进气负压 (进气滤器后)	mbar	60
废气导热	kW	530
废气排温	°C	480
废气质量流量	kg/h	3380
废气体积流量	m^3/h	7300
最大允许排气背压	mbar	80
中冷器热交换功率	kW	190
海水泵流量 (在 0.6bar 背压的条件下)	l/min	610
热辐射	kW	50
噪声等级（1 米处测定）	dB	102

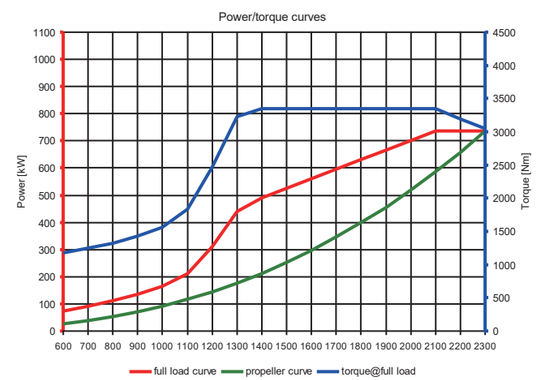

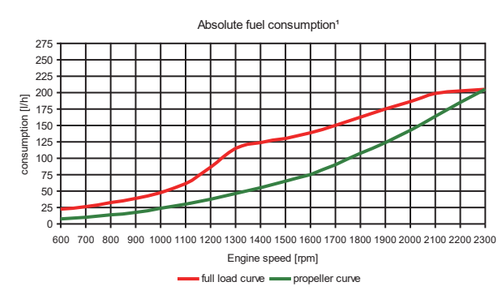

技术参数
V8-1200(D2868LE436)

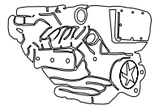

发动机形式		4 冲程水冷 V 列 8 缸直喷发动机； 废气涡轮增压 , 带中冷器和废气节气门； 闭式冷却系统，随机装有离心式冷却水泵； 闭式润滑，随机配有水冷油滤器和齿轮油泵； 博世共轨系统带高压泵，EDC 电子调速
废气排放符合标准		IMO Tier II, RCD 2013/53/EC, EPA Tier 3 recreational, 97/68/EC
发动机外形尺寸		1262×1153×1222
发动机干重	kg	1875
缸径	mm	128
冲程	mm	157
排量	l	16.16
压缩比		17.0 : 1
冷却水更换量	l	90
冷却水温度 (在额定工况下)	°C	90
油底壳可盛滑油容积	l	min 50 / max 60
飞轮转动惯量	kgm^2	2.080
充电发电机		博世三相发电机，28V / 120 A
起动马达		三菱电磁式起动马达，24V / 7.0KW

操作模式		轻载
额定转速	rpm	2300
额定功率	kW (PS)	882 (1200)
额定扭矩	Nm	3662
燃油消耗率	g/kWh	220
最大滑油消耗量	g/h	353
燃烧空气需求量	m^3/h	3800
最大允许进气负压 (进气滤器后)	mbar	70
废气导热	kW	530
废气排温	°C	470
废气质量流量	kg/h	4300
废气体积流量	m^3/h	9300
最大允许排气背压	mbar	80
最小冷却水循环量	l/min	1200
中冷器热交换功率	kW	235
输油泵输油量	l/h	231
海水泵输入功率	kW	4.0
海水泵流量 (在 0.6bar 背压的条件下)	l/min	605
热辐射	kW	60
噪声等级（1 米处测定）	dB	—

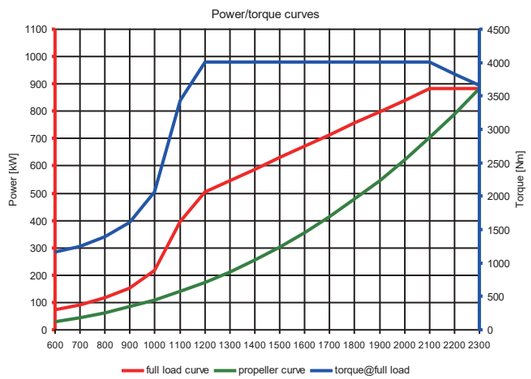

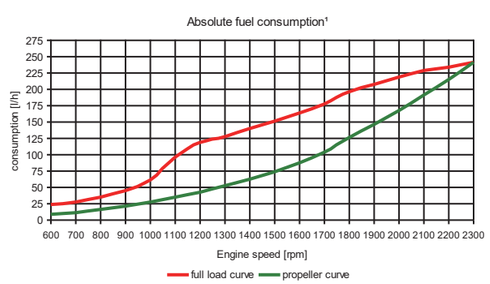

技术参数
V12-1400(D2862LE446)

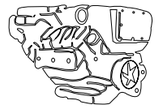

发动机形式		4 冲程水冷 V 列 12 缸直喷发动机； 单级废气涡轮增压 , 带中冷器和废气节气门； 闭式冷却系统，板式热交换器，随机装有离心式冷却水泵； 闭式润滑，随机配有水冷油滤器和齿轮油泵； 博世共轨系统带高压泵，EDC 电子调速
废气排放符合标准		IMO Tier II, RCD 2013/53/EC, EPA Tier 3 recreational, 97/68/EC
发动机外形尺寸		1630×1153×1230
发动机干重	kg	2270
缸径	mm	128
冲程	mm	157
排量	l	24.24
压缩比		17.0 : 1
冷却水更换量	l	100
冷却水温度 (在额定工况下)	°C	90
油底壳可盛滑油容积	l	min 70 / max 90
飞轮转动惯量	kgm^2	—
充电发电机		博世三相发电机，28V / 120A
起动马达		三菱电磁式起动马达，24V / 7.0KW

操作模式		轻载
额定转速	rpm	2300
额定功率	kW (PS)	1029 (1400)
额定扭矩	Nm	4275
最大扭矩 / 对应转速	Nm/rpm	4670/1200-2100
燃油消耗率	g/kWh	217
最大滑油消耗量	g/h	412
燃烧空气需求量	m^3/h	4470
最大允许进气负压 (进气滤器后)	mbar	60
废气导热	kW	690
废气排温	°C	500
废气质量流量	kg/h	4970
废气体积流量	m^3/h	11030
最大允许排气背压	mbar	80
最小冷却水循环量	l/min	1500
中冷器热交换功率	kW	220
输油泵输油量	l/h	266
海水泵输入功率	kW	6.0
海水泵流量 (在 0.6bar 背压的条件下)	l/min	750
热辐射	kW	70
噪声等级（1 米处测定）	dB	—

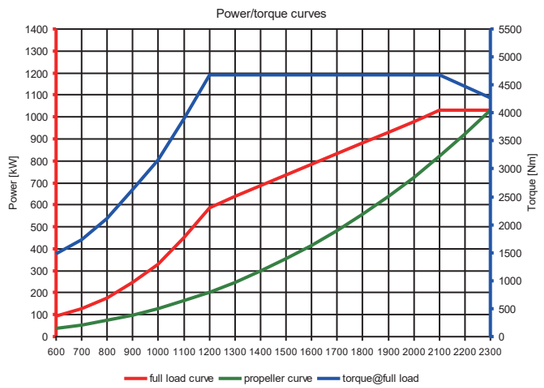

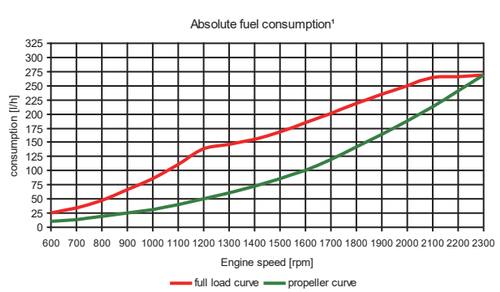

技术参数
V12-1550(D2862LE426)

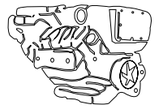

发动机形式		4 冲程水冷 V 列 12 缸直喷发动机； 单级废气涡轮增压 , 带中冷器和废气节气门； 闭式冷却系统，板式热交换器，随机装有离心式冷却水泵； 闭式润滑，随机配有水冷油滤器和齿轮油泵； 博世共轨系统带高压泵，EDC 电子调速
废气排放符合标准		IMO Tier II, RCD 2013/53/EC, EPA Tier 3 recreational, 97/68/EC
发动机外形尺寸		1630×1153×1230
发动机干重	kg	2270
缸径	mm	128
冲程	mm	157
排量	l	24.24
压缩比		17.0 : 1
冷却水更换量	l	100
冷却水温度 (在额定工况下)	°C	90
油底壳可盛滑油容积	l	min 70 / max 90
飞轮转动惯量	kgm^2	—
充电发电机		博世三相发电机，28V / 120A
起动马达		三菱电磁式起动马达，24V / 7.0KW

操作模式		轻载
额定转速	rpm	2300
额定功率	kW (PS)	1140 (1550)
额定扭矩	Nm	4700
最大扭矩 / 对应转速	Nm/rpm	5140/1300-2100
燃油消耗率	g/kWh	218
最大滑油消耗量	g/h	456
燃烧空气需求量	m^3/h	4550
最大允许进气负压 (进气滤器后)	mbar	60
废气导热	kW	780
废气排温	°C	540
废气质量流量	kg/h	4990
废气体积流量	m^3/h	11700
最大允许排气背压	mbar	80
最小冷却水循环量	l/min	1500
中冷器热交换功率	kW	230
输油泵输油量	l/h	296
海水泵输入功率	kW	6.0
海水泵流量 (在 0.6bar 背压的条件下)	l/min	750
热辐射	kW	70
噪声等级（1 米处测定）	dB	—

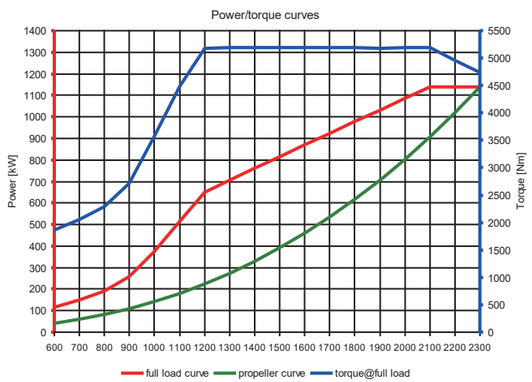

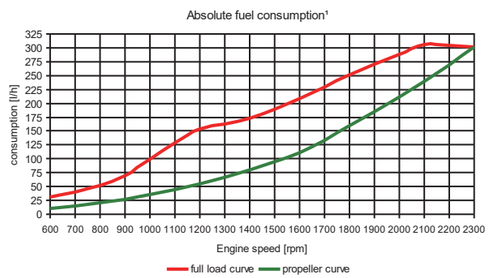

技术参数
V12-1650(D2862LE456)

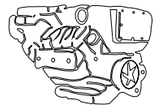

发动机形式		4 冲程水冷 V 列 12 缸直喷发动机； 两级废气涡轮增压 , 带中冷器和废气节气门； 闭式冷却系统，板式热交换器，随机装有离心式冷却水泵； 闭式润滑，随机配有水冷油滤器和齿轮油泵； 博世共轨系统带高压泵，EDC 电子调速
废气排放符合标准		IMO Tier II, RCD 2013/53/EC, EPA Tier 3 recreational, 97/68/EC
发动机外形尺寸		1658×1153×1272
发动机干重	kg	2380
缸径	mm	128
冲程	mm	157
排量	l	24.24
压缩比		17.0 : 1
平均有效压力	bar	26.11
冷却水温度 (在额定工况下)	°C	80-90
油底壳可盛滑油容积	l	90
飞轮转动惯量	kgm^2	—
充电发电机		博世三相发电机，28V / 120A
起动马达		电磁式起动马达，24V / 7.0KW

操作模式		轻载
额定转速	rpm	2300
额定功率	kW (PS)	1213 (1650)
额定扭矩	Nm	5036
最大扭矩 / 对应转速	Nm/rpm	5510/1300-2100
燃油消耗率	g/kWh	218
最大滑油消耗量	g/h	485
燃烧空气需求量	m^3/h	5260
最大允许进气负压 (进气滤器后)	mbar	60
废气导热	kW	780
废气排温	°C	460
废气质量流量	kg/h	6130
废气体积流量	m^3/h	13050
最大允许排气背压	mbar	80
中冷器热交换功率	kW	245
输油泵输油量	l/h	700
海水泵流量	l/min	800
热辐射	kW	80
噪声等级（1 米处测定）	dB	108.5

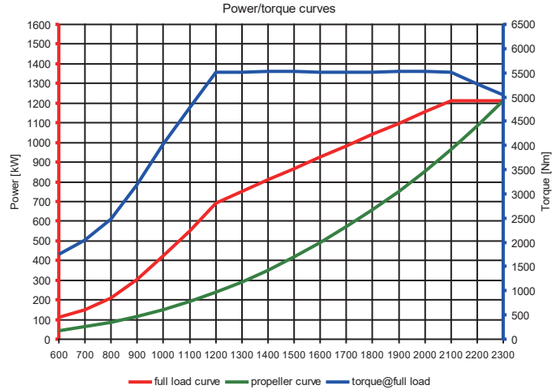

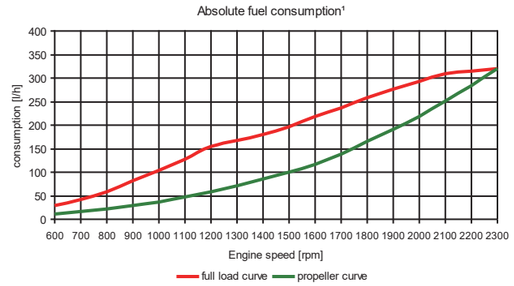

技术参数
V12-1800(D2862LE436)

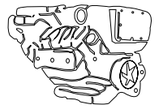

发动机形式		4 冲程水冷 V 列 12 缸直喷发动机； 废气涡轮增压 , 带中冷器和废气节气门； 闭式冷却系统，随机装有离心式冷却水泵； 闭式润滑，随机配有水冷油滤器和齿轮油泵； 博世共轨系统带高压泵，EDC 电子调速
废气排放符合标准		IMO Tier II, RCD 2013/53/EC, EPA Tier 3 recreational, 97/68/EC
发动机外形尺寸		1658×1153×1272
发动机干重	kg	2380
缸径	mm	128
冲程	mm	157
排量	l	24.24
压缩比		17.0 : 1
冷却水更换量	l	113
冷却水温度 (在额定工况下)	℃	90
油底壳可盛滑油容积	l	min 70 / max 90
飞轮转动惯量	kgm^2	2.080
充电发电机		博世三相发电机，28V / 120A
起动马达		三菱电磁式起动马达，24V / 7.0KW

操作模式		轻载
额定转速	rpm	2300
额定功率	kW (PS)	1324 (1800)
额定扭矩	Nm	5495
燃油消耗率	g/kWh	215
最大滑油消耗量	g/h	530
燃烧空气需求量	m^3/h	5300
最大允许进气负压 (进气滤器后)	mbar	60
废气导热	kW	826
废气排温	℃	500
废气质量流量	kg/h	6170
废气体积流量	m^3/h	13500
最大允许排气背压	mbar	80
最小冷却水循环量	l/min	1300
中冷器热交换功率	kW	260
输油泵输油量	l/h	339
海水泵输入功率	kW	6.0
海水泵流量 (在 0.6bar 背压的条件下)	l/min	800
热辐射	kW	80
噪声等级（1 米处测定）	dB	104.9

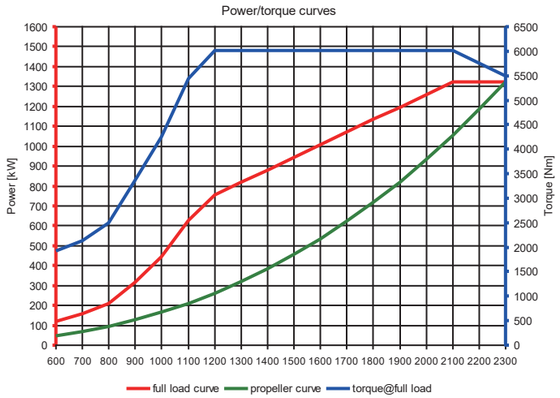

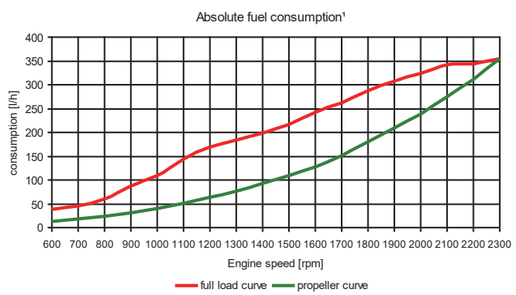

技术参数
D2862LE463

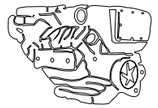

发动机形式		4 冲程水冷 V 列 12 缸直喷发动机； 单级废气涡轮增压 , 带中冷器和废气节气门； 闭式冷却系统，板式热交换器，随机装有离心式冷却水泵； 闭式润滑，随机配有水冷油滤器和齿轮油泵； 博世共轨系统带高压泵，EDC 电子调速
废气排放符合标准		IMO Tier 2, RCD 94/25/EC,97/68/EC,EPA Tier 21)2)
发动机外形尺寸		1614×1270×1290
发动机干重	kg	2270
缸径	mm	128
冲程	mm	157
排量	l	24.24
压缩比		17.0 : 1
冷却水更换量	l	100
冷却水温度 (在额定工况下)	℃	90
油底壳可盛滑油容积	l	min 70 / max 90
飞轮转动惯量	kgm^2	—
充电发电机		博世三相发电机，28V / 120A
起动马达		三菱电磁式起动马达，24V / 7.0KW

操作模式		中载
额定转速	rpm	2100
额定功率	kW (PS)	1029 (1400)
额定扭矩	Nm	4680
最大扭矩 / 对应转速	Nm/rpm	5120/1300-1900
燃油消耗率	g/kWh	210
最大滑油消耗量	g/h	412
燃烧空气需求量	m^3/h	4100
最大允许进气负压 (进气滤器后)	mbar	60
废气导热	kW	700
废气排温	℃	500
废气质量流量	kg/h	4600
废气体积流量	m^3/h	10080
最大允许排气背压	mbar	80
最小冷却水循环量	l/min	1200
中冷器热交换功率	kW	220
输油泵输油量	l/h	257
海水泵输入功率	kW	5.0
海水泵流量 (在 0.6bar 背压的条件下)	l/min	725
热辐射	kW	70
噪声等级（1 米处测定）	dB	103.8

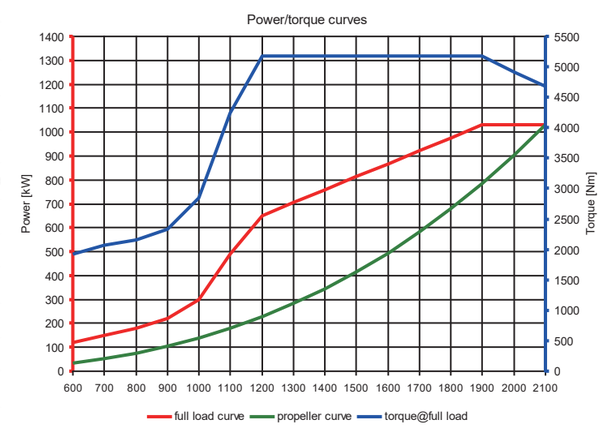

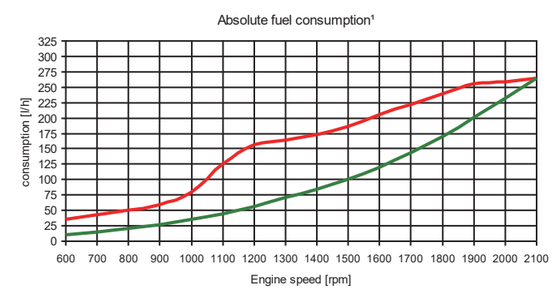

技术参数
D2862LE441

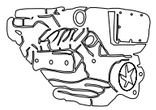

发动机形式		4 冲程水冷 V 列 12 缸直喷发动机； 单级废气涡轮增压 , 中冷器和废气节气门； 闭式冷却系统，随机装有离心式冷却水泵； 闭式润滑，随机配有水冷油滤器和齿轮油泵； 博世共轨电喷技术，EDC 控制
废气排放符合标准		IMO Tier 2, RCD 94/25/EC
发动机外形尺寸		1630×1153×1230
发动机干重	kg	2270
缸径	mm	128
冲程	mm	157
排量	l	24.24
压缩比		19.0 : 1
平均有效压力	bar	20.21
平均活塞速度	℃	9.42
冷却水温度 (在额定工况下)	l	80-90
滑油更换量	kgm^2	92
充电发电机		博世三相发电机，28V / 120A
起动马达		博世电磁 KB 式起动马达，24V / 7.0KW

操作模式		重载
额定转速	rpm	1800
额定功率	kW (PS)	735(1000)
额定扭矩	Nm	3900
燃油消耗率	g/kWh	200
最大滑油消耗量	g/h	294
燃烧空气需求量	m^3/h	2900
废气导热	kW	360
废气排温	℃	402
废气质量流量	kg/h	3330
废气体积流量	m^3/h	6580
最大允许排气背压	mbar	80
中冷器热交换功率	kW	150
输油泵输油量	l/h	700
热辐射	kW	35
噪声等级（1 米处测定）	dB	102

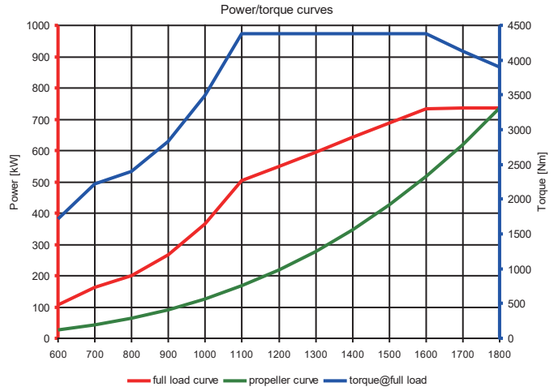

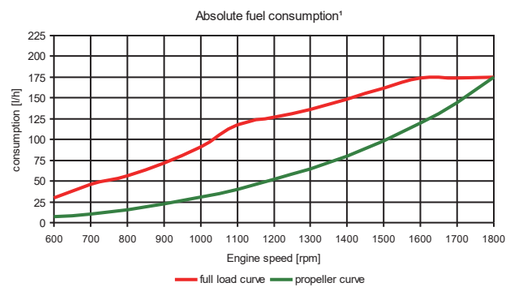

上海欧星机电设备有限公司 www.ocean-china.com E-mail：ocean@ocean-china.com

技术参数
V12X-2200(D3872LE433)

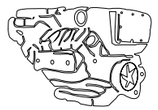

发动机形式		4 冲程水冷 V 列 12 缸直喷发动机； 单级废气涡轮增压 , 中冷器和废气节气门； 闭式冷却系统，随机装有离心式冷却水泵； 闭式润滑，随机配有水冷油滤器和齿轮油泵； 博世共轨电喷技术，EDC 控制
废气排放符合标准		
发动机外形尺寸		1157×2374×1328
发动机干重	kg	2700
缸径	mm	138
冲程	mm	165
排量	l	29.62
压缩比		17.0：1
平均有效压力	bar	28.50
平均活塞速度	℃	12.65
冷却水温度 (在额定工况下)	l	80-90
滑油更换量	kgm^2	92
充电发电机		博世三相发电机，28V / 120A
起动马达		博世电磁 KB 式起动马达，24V / 7.0KW

操作模式		重载
额定转速	rpm	2300
额定功率	kW (PS)	1618（2200）
额定扭矩	Nm	6718
燃油消耗率	g/kWh	213
燃烧空气需求量	m^3/h	6000
废气导热	kW	1080
废气排温	℃	515
废气质量流量	kg/h	7190
废气体积流量	m^3/h	16500
最大允许排气背压	mbar	80
中冷器热交换功率	kW	350
输油泵输油量	l/h	412
热辐射	kW	45

排放标准：
IMO Tier II, RCD 2013/53/EC, EPA Tier 3 recreational

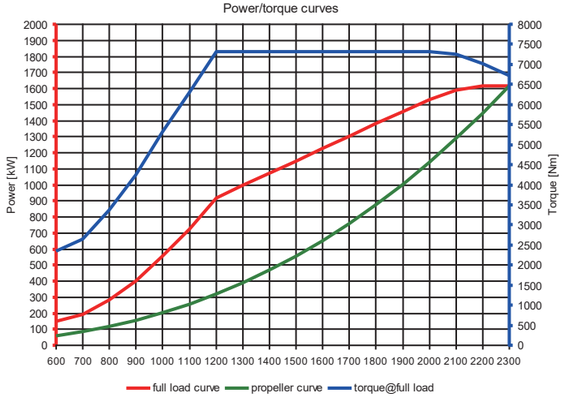

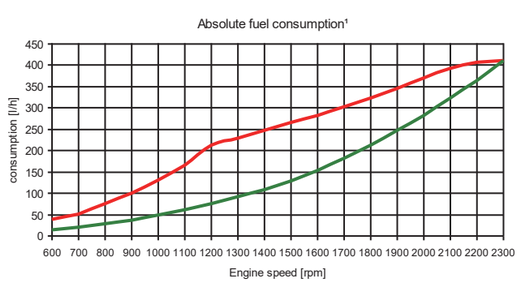

上海欧星机电设备有限公司 www.ocean-china.com E-mail：ocean@ocean-china.com

NANNI 介绍

NANNI 公司成立于 1952 年，总部位于法国，是一家在法国首屈一指的国际性制造厂家，主要致力于设计、制造、销售船用发动机，以及机组的燃油系统、控制系统、空气处理系统、过滤系统、排放控制、电站系统。NANNI 可以提供涵盖从单台发动机到整套动力系统的解决方案。

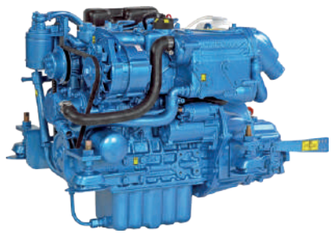

NANNI- N2 / N3 / N4 系列发动机特点

- 久保田母型机
- 低转速，低油耗
- 安装灵活，容易改造
- 安装费用更低
- 仅需简单日常维护
- 适用于救生艇，帆船及游船等船型

NANNI- N2 / N3 / N4 系列技术规格表

型号	输出功率 (kW / PS)	转速 RPM	缸数	油耗 (L/H)	缸径 / 冲程 / 排量 (mm/mm/L)	长 * 宽 * 高 (mm)	干重 (kg)	功率等级	排放标准
N2.10	7.36 / 10	3000	2	2.4	67/68/0.479	476*428*495	78	M5	2,4,5
N2.14	10.3 / 14	3600	2	3.6	67/68/0.479	510*463*506	83	M5	2,4,5
N3.21	14.6/ 19.6	3600	3	5	67/68/0.719	578*473*506	97	M5	2,4,5
N3.30	21.3 / 29	3600	3	7.4	78/78.4/1.123	667*467*589	136	M5	2,4,5
N4.38	27.6 / 37.5	3000	4	8.7	78/78.4/1.498	749*465*605	139	M4	2,4,5
N4.40	29.4 / 40	2800	4	9.3	83/92.4/1.999	763*544*623	214	M4	2,4
N4.50	35.4 /47.5	2800	4	11.7	87/92.4/2.197	763*544*623	216	M4	2,4,5
N4.65	43.4 / 59	2700	4	13.5	87/102.4/2.434	732*505*632	248	M4	2,5
N4.80	57.4 /79	2700	4	15.6	87/102.4/2.434	898*545*664	258	M5	2,4,5
N4.115	84.6 / 115	2600	4	24.1	100/120/3.769	960*580*728	350	M4	2,4,5
N4.140	99.4 / 135	2600	4	28.7	100/120/3.769	960*580*728	350	M5	2,4,5

说明：（1）M1：指 24 小时运行，其中 65% 满载运行
M2：指每年工作时间 5000 小时，其中 65% 满载运行
M3：指每年工作时间 4000 小时，其中 50% 满载运行
M4：指每年工作时间 3000 小时，其中 40% 满载运行
M5：指每年工作时 间 1000 小时，其中 35% 满载运行
M6：指每年工作时间 500 小时，其中 35% 满载运行
（2）排放标准：1：IMO MARPOL Annex VI　2：RCD2 2013/53/EU　3：NRMM 97/68/EC
4：EPA Tier3　5：BSO 2　6：EU Stage IIIA
（3）推进系统：a. 尾轴推进和帆船动力（N2 系列 , N3 系列 , N4.38,N4.40,N4.50,N4.65，N4.80）
b. 尾轴推进（N4.80, N4.100, N4.115, N4.140）

NANNI 介绍

NANNI 公司成立于 1952 年，总部位于法国，是一家在法国首屈一指的国际性制造厂家，主要致力于设计、制造、销售船用发动机，以及机组的燃油系统、控制系统、空气处理系统、过滤系统、排放控制、电站系统。NANNI 可以提供涵盖从单台发动机到整套动力系统的解决方案。

NANNI-T4/T6/T8 系列发动机特点

- 丰田母型机
- 设计成熟
- 结构紧凑
- 高功率密度，低耗油
- 安装灵活
- 仅需简单日常维护
- 适用于快艇，公务艇等

NANNI-T4 / T6 / T8 系列技术规格表

型号	输出功率 (kW / PS)	转速 RPM	缸数	油耗 (L/H)	缸径 / 冲程 / 排量 (mm/mm/L)	长 * 宽 * 高 (mm)	干重 (kg)	功率等级	排放标准
T4.205	147.2 / 200	3600	4	40.7	96/103/2.982	1042*702*738	350	M6	1,2,4,5
T4.230	169.1 / 230	3600	4	46.7	96/103/2.982	1042*702*738	350	M6	1,2,4,5
T4.270	194.9 / 265	3600	4	53.6	96/103/2.982	1042*702*738	350	M6	1,2,4,5
6.420TDI	235.5 / 320	3600	6	65.7	94/100/4.2	1242*669*756	426	M6	5
T8V.320	235/320	3800	8	40.7	86/96/4.5	1389*841*756	435	M6	1,2,4
T8V.350	257/350	3800	8	46.7	86/96/4.5	1389*841*756	435	M6	1,2,4
T8V.370	272/370	3800	8	53.6	86/96/4.5	1389*841*756	435	M6	1,2,4

说明：（1）M1：指 24 小时运行，其中 65% 满载运行
M2：指每年工作时间 5000 小时，其中 65% 满载运行
M3：指每年工作时间 4000 小时，其中 50% 满载运行
M4：指每年工作时间 3000 小时，其中 40% 满载运行
M5：指每年工作时 间 1000 小时，其中 35% 满载运行
M6：指每年工作时间 500 小时，其中 35% 满载运行
（2）排放标准：1：IMO MARPOL Annex VI　2：RCD2 2013/53/EU　3：NRMM 97/68/EC
4：EPA Tier3　5：BSO 2　6：EU Stage IIIA
（3）推进系统：a. 尾轴推进、艉机和喷泵（T4.205,T4.230,T4.270,T6.280,T6.300,6.420TDI）
b. 尾轴推进和喷泵 (T8V 系列)

NANNI 介绍

NANNI 公司成立于 1952 年，总部位于法国，是一家在法国首屈一指的国际性制造厂家，主要致力于设计、制造、销售船用发动机，以及机组的燃油系统、控制系统、空气处理系统、过滤系统、排放控制、电站系统。NANNI 可以提供涵盖从单台发动机到整套动力系统的解决方案。

NANNI-N5/ N6 / N9 / N13 系列发动机特点

- 强鹿原型机
- 设计成熟
- 高功率密度
- 安装灵活
- 仅需简单日常维护

NANNI- N5 / N6 / N9 / N13 系列技术规格表

型号	输出功率 (kW / PS)	转速 RPM	缸数	油耗 (L/H)	缸径 / 冲程 / 排量 (mm/mm/L)	长 * 宽 * 高 (mm)	干重 (kg)	功率等级	排放标准
N5.150	112 / 152	2600	4	29.8	106/127/4.5	885*712*912	462	M4	n/a
N5.160 CR2	119/ 160	2300	4	34.1	106/127/4.5	885*770*964	578	M1	1,4
N5.180 CR2	134 / 182	2400	4	37.9	106/127/4.5	885*770*964	578	M2	1,4
N5.200 CR2	149 / 202	2500	4	45.3	106/127/4.5	885*770*964	578	M3	1,4
N5.230 CR2	168 / 228	2600	4	49.9	106/127/4.5	885*770*964	578	M4	1,4
N6.160	115 /156	2300	6	34.2	106/127/6.8	1152*883*884	735	M1	n/a
N6.180	131 /177	2400	6	34.2	106/127/6.8	1152*883*884	735	M2	n/a
N6.200	149 / 202	2500	6	40.3	106/127/6.8	1152*883*884	735	M3	n/a
N6.230	168 / 228	2600	6	44.9	106/127/6.8	1152*883*884	735	M4	n/a
N6.250 CR2	186 / 250	2400	6	—	106/127/6.8	1152*883*884	735	M1	1,4
N6.285 CR2	209 /284	2500	6	57.5	106/127/6.8	1152*883*884	735	M2	1,4
N6.325 CR2	239 / 325	2600	6	64	106/127/6.8	1152*883*884	735	M3	1,4
N6.360 CR2	265 / 360	2700	6	70	106/127/6.8	1152*883*884	735	M4	1,4
N6.405 CR2	298 / 405	2800	6	82.4	106/127/6.8	1152*883*884	735	M5	1,4
N9.330 CR2	242 / 329	2100	6	64.51	118.4/136/9	1228*840*951	948	M1	1,4
N9.380 CR2	280 / 380	2200	6	76	118.4/136/9	1228*840*951	948	M2	1,4
N9.430 CR2	317/431	2300	6	84.9	118.4/136/9	1228*840*951	948	M3	1,2,4
N9.510 CR2	373/507	2400	6	101.2	118.4/136/9	1228*840*951	948	M4	1,2,4
N9.600 CR2	410 / 557	2500	6	110.9	118.4/136/9	1228*840*951	948	M5	1,2,4
N13.430 CR2	317 / 431	1800	6	81.5	132/165/13.5	1426*1032*1143	1380	M1	1,2,4
N13.510 CR2	373 / 507	1900	6	96.8	132/165/13.5	1426*1032*1143	1380	M2	1,2,4
N13.580 CR1	429 / 583	2000	6	114	132/165/13.5	1426*1032*1143	1380	M3	1,2,4
N13.660 CR2	485 / 659	2100	6	127.7	132/165/13.5	1426*1032*1143	1380	M4	1,2,4
N13.800 CR2	559 / 760	2200	6	150.5	132/165/13.5	1426*1032*1143	1380	M5	1,2,4

说明：（1）M1：指 24 小时运行，其中 65% 满载运行　　M2：指每年工作时间 5000 小时，其中 65% 满载运行

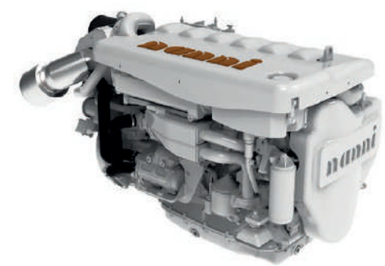

NANNI 介绍

NANNI 公司成立于 1952 年，总部位于法国，是一家在法国首屈一指的国际性制造厂家，主要致力于设计、制造、销售船用发动机，以及机组的燃油系统、控制系统、空气处理系统、过滤系统、排放控制、电站系统。NANNI 可以提供涵盖从单台发动机到整套动力系统的解决方案。

NANNI-N13 / N16 铂金系列发动机特点

- 斯堪尼亚原型机
- 设计成熟
- 高功率密度
- 安装灵活
- 仅需简单日常维护

NANNI-N13/N16 铂金系列技术规格表

型号	输出功率 (kW / HP)	转速 RPM	缸数	油耗 (L/h)	缸径 / 冲程 / 排量 (mm/mm/L)	长 * 宽 * 高 (mm)	干重 (kg)	功率等级	排放标准
N13.700 CR3	515 / 700	2300	6	132	130/160/12.7	1389*1073*1115	1285	M6.S	1,2,4
N13.800 CR3	588 / 800	2300	6	153	130/160/12.7	1389*1073*1115	1285	M5.L M6.S	1,2,4
N13.900 CR3	662 / 900	2300	6	—	130/160/12.7	1389*1073*1115	1285	M6	1,2,3,4
N16.900 CR3	662 / 900	2300	8	168	130/154/16.4	1362*1278*1136	1660	M1.S	1,2,3,4
N16.1000 CR3	736 / 1000	2300	8	188	130/154/16.4	1362*1278*1136	1660	M5.L M6.S	1,2,3,4
N16.1100 CR3	809 / 1100	2300	8	208	130/154/16.4	1362*1278*1136	1660	M5.L M6.S	1,2,3,4
N16.1150 CR3	846 / 1150	2300	8	218	130/154/16.4	1362*1278*1136	1660	M5.L	1,2,3,4
N16.1200 CR3	882 / 1200	2300	8	228	130/154/16.4	1362*1278*1136	1660	M6.S	1,2,3,4

说明：（1）M1：指 24 小时运行，其中 65% 满载运行
M2：指每年工作时间 5000 小时，其中 65% 满载运行
M3：指每年工作时间 4000 小时，其中 50% 满载运行
M4：指每年工作时间 3000 小时，其中 40% 满载运行
M5：指每年工作时间 1000 小时，其中 35% 满载运行
M6：指每年工作时间 500 小时，其中 35% 满载运行
（2）排放标准：1：IMO MARPOL Annex VI　2:RCD2 2013/53/EU
3：NRMM 97/68/EC　4：EPA Tier3　5：BSO 2
（3）推进系统：尾轴推进、表面桨和喷泵（N13/N16 铂金系列）

美国约翰迪尔（John Deere） 公司创建于 1837 年，产品销往全球 160 多个国家，拥有员工数量达 37000 名。公司一直遵循着约翰迪尔的价值观：对产品质量、客户服务、诚实经商的承诺以及对个人贡献的尊重。在过去的近 50 年中，John Deere 船用推进动力及发电机组原动机以其持久性和可靠性而享有声誉。同时，全球范围的 4000 多个服务网点时刻承诺着：无论您船行何方，都能得到最有力的运行保障。

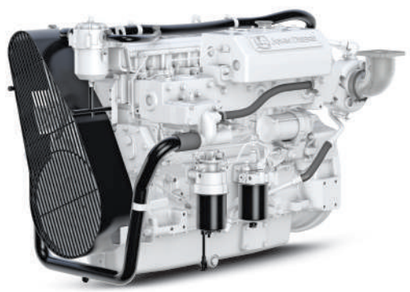

John Deere船机优势及工况等级划分

- 高耐用的部件构成
- 高效的润滑及冷却系统
- 高扭矩大功率
- 动力强劲而体积紧凑
- 安装灵活， 维护简便， 帮助降低运行成本
- 超高的燃油经济性
- 低噪音及振动
- 排放符合高标准（EAP Tie3），并取得了世界主要船级社证书，包括进入中国市场必备的CCS证书。

为了更好的满足所有船只的工况和工作强度，John Deere对自己的所有机型进行了M1-M5的等级划分，以便用户更好地为自己的船只进行设备选型及匹配。

M 等级	负载系数 (1)	年使用时间	满载运行时间
M1	＞ 65%	无限制	无停机 (2)
M2	≤ 65%	3000-5000 小时	每 24 小时内运行 16 小时
M3	≤ 50%	2000-4000 小时	每 12 小时内运行 4 小时
M4	≤ 40%	1000-3000 小时	每 12 小时内运行 1 小时
M5	≤ 35%	300-1000 小时	每 8 小时内运行 0.5 小时 (3)

（1）例子：发动机在 8 小时运行期间燃烧 160 升燃料，全功率燃料消耗为 60 升 / 小时。负载系数为 160 升 /（每小时 60 升 x 8 小时）＝ 33.3%。

（2）符合 ISO 8665 和 SAE J1228 。

（3）在剩下的 16 小时内不要动车。

PowerTech 4.5L
80 - 315 hp

- 龙骨冷却或配置热交换器
- 自然吸气或涡轮增压，中冷
- 特定的持续功率下，转速低于额定转速。
- 是交通艇、工作船、拖网渔船和巡逻艇的最佳选择。

主机型号	排放				额定功率		额定转速	油耗	
	IMO	EPA	RCD	CAPP	kW	hp	rpm	L/hr	gal/hr
符合 IMO 排放规则的机型									
4045DFM70									
M2	EX	-	-	-	60	80	2500	17.5	4.6
4045TFM50									
M2*	EX	-	-	-	90	120	2400	22.7	6.0
M3*	EX	-	-	-	101	135	2500	26.3	6.9
M4	EX	-	-	-	112	150	2600	29.7	7.8
符合 IMO 及 EPA 排放规则的机型									
4045TFM85									
M1	EX	Tier 3	RCD II	C2	75	100	2400	21.4	5.7
M2	EX	Tier 3	RCD II	C2	93	125	2500	29	8
4045AFM85									
M1	Tier 2	Tier 3	RCD II	C2	119	160	2300	33.2	8.8
M2	Tier 2	Tier 3	RCD II	C2	134	180	2400	37	10
M3	Tier 2	Tier 3	RCD II	-	149	200	2500	44	12
M4	Tier 2	Tier 3	RCD II	-	168	225	2600	49	13
4045SFM85									
M4	Tier 2	Tier 3	RCD II	-	205	275	2600	54	14
M5	Tier 2	Tier 3	RCD II	-	235	315	2800	62	16

EX=MARPOL Annex VI exempt　　Ratings are subject to change

主机型号	长		宽		高		干重	
	mm	in	mm	in	mm	in	kg	lb
4045DFM70	756	29.8	703-731	27.7-28.8	901	35.4	437	963
4045TFM50	748	29.4	703	27.7	912	35.9	461	1017
4045TFM85	739	29.1	692-703	27.3-27.6	912	35.9	407	1117
4045AFM85	752	29.6	692-771	27.3-30.4	964	37.9	578	1274
4045SFM85	762	30.0	820	32.3	922	36.2	558	1230

PowerTech 6.8L
150 - 400 hp

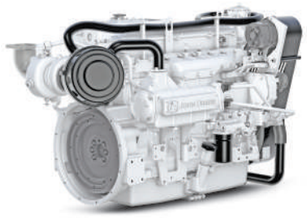

- 龙骨冷却或热交换器配置
- 是巡逻艇，登陆船，工作船，渔船，拖网渔船以及钓鱼船的绝佳选择

主机型号	排放				额定功率		额定转速	油耗	
	IMO	EPA	RCD	CAPP	kW	hp	rpm	L/hr	gal/hr
符合 IMO 排放规则的机型									
6068TFM50									
M1	EX	-	-	-	115	154	2300	29.6	7.8
M2	-	-	-	-	130	175	2400	34.7	9.2
M3	-	-	-	-	149	200	2500	38.8	10.3
M4	-	-	-	-	168	225	2600	44.3	11.7
符合 IMO 及 EPA 排放规则的机型									
6068AFM85									
M1	Tier 2	Tier 3	RCD II	-	172	230	2300	50.9	13.4
M2	Tier 2	Tier 3	RCD II	-	198	265	2400	58.0	15.0
M3	Tier 2	Tier 3	RCD II	-	224	300	2500	65.0	17.0
M4	Tier 2	Tier 3	RCD II	-	246	330	2600	71.0	19.0
6068SFM85									
M1	Tier 2	Tier 3	RCD II	-	186	249	2400	51.0	13.0
M2	Tier 2	Tier 3	RCD II	-	209	280	2500	57.0	15.0
M3	Tier 2	Tier 3	RCD II	-	239	321	2600	63.0	17.0
M4	Tier 2	Tier 3	RCD II	-	265	355	2700	69.0	18.0
M5	Tier 2	Tier 3	RCD II	-	298	400	2800	81.0	21.0

EX = MARPOL Annex VI exempt

主机型号	长		宽		高		干重	
	mm	in	mm	in	mm	in	kg	lb
6068TFM50	1004	40	712	28	88	35	730	1609
6068AFM85	1034	41	806-865	32-34	935	37	787	1735
6068SFM85	1034	41	872	34	931	37	763	1682

PowerTech 9.0L
285 - 550 hp

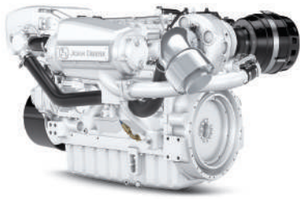

- 龙骨冷却或热交换器配置
- 电子控制 HPCR 燃油系统
- 正面或侧面都可进行维护

主机型号	排放				额定功率		额定转速	油耗	
	IMO	EPA	RCD	CAPP	kW	hp	rpm	L/hr	gal/hr
符合 IMO 及 EPA 排放规则的机型									
6090AFM85									
M1	Tier 2	Tier 3	RCD II	-	213	285	2100	64.6	17.1
M2	Tier 2	Tier 3	RCD II	-	242	325	2200	71.0	19.0
M3	Tier 2	Tier 3	RCD II	-	280	375	2300	81.0	21.0
M4	Tier 2	Tier 3	RCD II	-	317	425	2400	91.0	24.0
6090SFM85									
M1	Tier 2	Tier 3	RCD II	-	242	325	2100	65.4	17.3
M2	Tier 2	Tier 3	RCD II	-	280	375	2200	78.0	21.0
M3	Tier 2	Tier 3	RCD II	-	317	425	2300	87.0	23.0
M4	Tier 2	Tier 3	RCD II	-	373	500	2400	107.0	28.0
M5	Tier 2	Tier 3	RCD II	-	410	550	2500	116.0	31.0
H	Tier 2	Tier 3	-	-	242	325	2000	63.2	16.7

EX = MARPOL Annex VI exempt

主机型号	长		宽		高		干重	
	mm	in	mm	in	mm	in	kg	lb
6090AFM85	1297	51.1	938	36.9	983	38.7	1055	2325
6090SFM85	1297	51.1	938	36.9	983	38.7	1056	2327

EX=MARPOL Annex VI exempt Ratings are subject to change

PowerTech 13.5L
365 - 750 hp

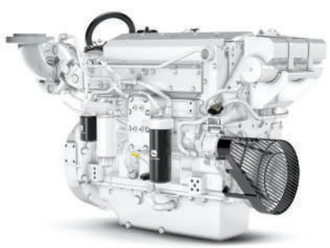

- 龙骨冷却或热交换器配置

主机型号	排放				额定功率		额定转速	油耗	
	IMO	EPA	RCD	CAPP	kW	hp	rpm	L/hr	gal/hr
符合 IMO 及 EPA 排放规则的机型									
6135AFM85									
M1	Tier 2	Tier 3	RCD II	-	272	365	1800	76.7	20.3
M2	Tier 2	Tier 3	RCD II	-	317	425	1900	86.0	23.0
M3	Tier 2	Tier 3	RCD II	-	373	500	2000	102.0	27.0
M4	Tier 2	Tier 3	RCD II	-	429	575	2100	119.0	31.0
6135SFM85*									
M1	Tier 2	Tier 3	RCD II	-	317	425	1800	79.5	21.0
M2	Tier 2	Tier 3	RCD II	-	373	500	1900	94.0	25.0
M3	Tier 2	Tier 3	RCD II	-	429	575	2000	111.0	29.0
M4	Tier 2	Tier 3	RCD II	-	485	650	2100	124.0	33.0
M5	Tier 2	Tier 3	RCD II	-	559	750	2200	146.0	39.0

*Also meets EU Stage III A emissions regulations.

主机型号	长		宽		高		干重	
	mm	in	mm	in	mm	in	kg	lb
6135AFM85	1316	51.8	990.0	39.0	1182	46.5	1410	3108
6135SFM85	1335	52.6	990.0	39.0	1176	46.3	1426	3143

如需 40 - 416 kW (54 - 558 hp) 的可靠动力 , John Deere 发电机组原动机提供安静，平稳的运行，不会令您失望。

PowerTech 船用
发电机组原动机

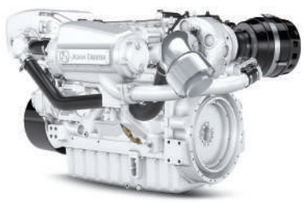

- 安静、平稳的运行
- 值得信赖的全球发电机组原动机
- 可在 1500 转 / 分（50 赫兹）和 1800 转 / 分（60 赫兹）配置下使用
- 全世界首选的发电机组原动机供应商
- 发动机功率超负荷 110% 运行能力，并符合 ISO 8528。（其中原动机功率在 100% 到 110% 之间的运行不超过 2 小时）

主机型号	排放			额定功率			
	IMO	EPA	CAPP	kW	hp	kVA	kWe
1500 rpm / 50 Hz							
符合 IMO 排放规则的机型							
4045DFM70	EX	-	-	40	54	45	36
4045TFM50	EX	-	-	57	76	64	51
6068TFM50	EX	-	-	89	119	102	82
6068AFM85	EX	-	-	117	157	133	106
符合 IMO 及 EPA 排放规则的机型							
4045TFM85	EX	Tier 3	C2	61	82	69	55
4045AFM85	EX	Tier 3	C2	89	120	102	82
6068AFM85	EX	Tier 3	C2	129	173	146	117
6068AFM85	Tier 2	-	C2	139	187	160	125
6068SFM85	Tier 2	-	-	168	226	188	150
6090AFM85	Tier 2	-	C2	195	261	219	175
6090SFM85	Tier 2	-	-	222	297	250	200
6135AFM85	Tier 2	-	-	278	373	313	250
6135SFM85	Tier 2	-	-	334	447	375	300
1800 rpm / 60 Hz							
符合 IMO 排放规则的机型							
4045DFM70	EX	-	-	46	62	50	40
4045TFM50	EX	-	-	71	95	80	64
6068TFM50	EX	-	-	115	154	124	99
符合 IMO 及 EPA 排放规则的机型							
4045TFM85	EX	Tier 3	-	74	99	81	65
4045TF285	Tier 2	Tier 3	-	71	95	74	60
4045AFM85	Tier 2	Tier 3	-	110	148	124	99
4045HF285	Tier 2	Tier 3	-	117	157	123	99
6068AFM85	EX	-	-	129	173	146	117
6068AFM85	Tier 2	Tier 3	-	166	223	188	150
6068SFM85	Tier 2	Tier 3	-	195	262	218	175
6090AFM85	Tier 2	Tier 3	-	222	297	250	200
6090HFM85	-	Tier 3	-	238	319	249	200
6090SFM85	Tier 2	Tier 3	-	278	373	313	250
6135AFM85	Tier 2	Tier 3	-	334	447	375	300
6135HFM85	-	Tier 3	-	416	558	436	350
6135SFM85	Tier 2	Tier 3	-	416	558	469	375

EX = MARPOL Annex VI exempt

PowerTech
变速辅机

John Deere Powertech 散热器冷却及干排气歧管发动机（型号 TF 和 HF ）符合 EPA Tier3，设计运用于船舶辅助设备，如泵、绞车、甲板起重机和液压系统。我们还提供多种可选附件。John Deere Powertech 散热器冷却，湿排气歧管船用发动机（型号 HFM）专为远洋船舶提供辅助动力，并具有各类船级社的型式认可。

主机型号	排放		额定功率		额定转速
	IMO	EPA	kW	hp	rpm
符合 IMO 排放规则的机型					
4045TF285	Tier 2	Tier 3	74	99	2200
6068HF485	Tier 2	Tier 3	187	251	2200
6090HFM85	-	Tier 3	242	325	2000
6090HF485	Tier 2	Tier 3	280	375	2200
6135HFM85	-	Tier 3	373	500	2000
6135HF485	Tier 2	Tier 3	448	600	2100

排放规则
现有证书

John Deere 船用发动机取得以下证书：

- IMO Tier 2 (Marpol Annex VI)
- EPA Tier 3 (USA)
- EU Stage IIIA (NRMM)
- EU RCD II

证书可以在 John Deere 门户网站，产品章节中的证书链接中获得。

船级社
型式认可

John Deere 获得了全球 5 个船级社的型式认可证书：

- ABS
- BV
- DNV
- LR
- CCS

精心制造机组，赢得客户赞誉

在过去的 140 多年中，有着 100 余年发电机组制造史的科勒，以其客户至上的专业态度享誉业界：

良好的声誉铸就科勒成为船用电力系统的领导者。当一名休闲艇主考虑重新装配电力系统时，选择科勒就意味着可选择更多的解决方案和技术专家，更好的服务网络和体验。成为用户之后，您就会明白科勒何以成为水上人士在电力系统方面的不二选择。

无论船行何方，科勒如伴随航

每一台 KOHLER 发电机组均享有一年全球质保。超过 500 家的经销商的网络，使科勒全球服务网络遍及世界各地。无论您身在何处，从北美洲、南美洲、欧洲到非洲、中东以及亚太地区，科勒都会满足您就近获得科勒零部件和 7*24 全天候专家服务的要求。

对于游艇业主来说，在噪音和动力之间，勿需“择一”而虑

以提倡舒适生活而享誉业界的科勒公司为游艇业主提供了更佳的选择：电力强劲而且运行安静得柴油发电机组、配有隔音罩、控制系统和可选附件。产品按照最高标准设计，制造过程中始终追求卓越。KOHLER 柴油发电机组使得游艇业主们航行在海上，不必牺牲舒适，做出妥协，依然享有充沛电力。

型号	输出功率 (kW)	缸数	发动机转速 (RPM)	输出电压 (V)	输出电流 (A)	带隔音罩 / 不带隔音罩 长 * 宽 * 高 (mm)	干重 (kg)
5EFKOD	5.0	3	1500	230	21.7	780*528*559 / 743*448*536	218/ 181
7EFKOZD	7.0	3	1500	230	30.4	865*528*559 / 827*448*536	245/207
9EFKOZD	9	4	1500	230/400	39.1/16.2	960*528*559/ 922*448*536	273/ 235
12EFKOZD	12	3	1500	230/400	53.0/22.0	1064*652.5*711/ 984*580*695	385/ 355
13.5EFKOZD	13.5	3	1500	230/400	59.0/25.0	1064*652.5*711 / 1003*580*695	393/ 363
17EFKOZD	17	4	1500	400	31.0	1197*652.5*711 / 1121*577.5*694	462/ 422
18EFKOZD	18.0	4	1500	230	79.0	1197*652.5*711 / 1121*577.5*694	462/ 422
20.5EFKOZD	20.5	4	1500	230/400	90.0/37.0	1197*652.5*711 / 1138*577.5*694	471/ 431
28EFKOZD	28.0	4	1500	230/400	122.0/51.0	1303*661*778 / 1222*643*733	591/ 514
35EFKOZD	35.0	4	1500	230/400	152.0/63.0	1354*661*778 / 1274*643*733	620/ 551
45EFOZDJ	45.0	4T	1500	400	81.0	1633*767*1015/ 1549*738*961	1043/ 943
55EFOZDJ	55.0	4T	1500	400	100.0	1690*767*1015/ 1606*738*961	1078/969
70EFOZDJ	70.0	4T	1500	400	126.0	1754*831*1032/1657*735*999	1213/ 1091
80EFOZDJ	80.0	4T	1500	400	144.0	1829*831*1032/ 1732*753*999	1300/ 1186
100EFOZDJ	100.0	6T	1500	400	180.0	2205*971*1065/ 2068*893*1003	1626/ 1458
125EFOZDJ	125.0	6T	1500	400	225.0	2205*971*1065/ 2068*893*1003	1662/ 1494
175EFOZDJ	175.0	6T	1500	400	316.0	2661*1048*1174/ 2490*970*1086	2404/ 2006

说明：以上功率标定按 ISO3046 标准，环境温度为 25°C，海水温度为 32°C。

参数

型号	5EFKOD	7EFKOZD	9EFKOZD	12EFKOZD	13.5EFKOZD	17EFKOZD
发动机技术规格						
发动机型号	KDW1003GE		KDW1404GE	KDI1093M		KDI2504M
类型	四冲程					
排量	1.028 L		1.372L	1.9 L		2.5 L
缸径和冲程	75*77.6mm			88*102mm		88*102 mm
压缩比	24.5:1			17:1		
燃烧系统	直接喷射					
额转下最大功率	8.4 hp	11.9 hp	15.4 hp	25.5 hp		34.1 hp
缸体 / 缸盖材料	铸铁					
活塞环	2 只气环 /1 只油环					
曲轴 / 连杆材料	锻钢					
调速器类型	离心式机械调速器					
电气系统						
发电机型号	4H3	4H4	4H4B/4J4B	4E3.1/4D3.1	4E3.8/4D3.8	4D4.2
蓄电池电压	12V			12V（可选 24V）		
蓄电池充电机 -12V	8 A 充电模块					
推荐蓄电池	650 CCA，100 Ah					
启动马达	2.5 kW ,12V			2 kW，12V（可选 2.5kW,24V）		
冷却系统						
容量	3L		4.3L	5.2 L		4.4 L
冷却类型	热交换器					
海水泵类型	皮带传动，叶轮泵					
额功下释放至冷却水的热量	9.5 kW	11.1 kW	18.7 kW	14 kW	16 kW	23 kW
发动机水泵流量	21.2 L/min			46.0 L/min		47.0 L/min
海水泵流量	24.6L/min L/min			42.5 L/min		
供油系统						
断油电磁线圈	电子					
燃油喷油泵	电子					
燃油最大升程	0.9 m	1.2 m				
润滑系统						
带滤清器油底壳容量	2.5 L		3.4 L	8.7 L		11.0 L
运行要求						
发动机燃烧空气需要量	620 L/min		830 L/min	1150 L/min		1550 L/min
发动机 / 发电机组冷却空气需要量	4247 L/min	3964 L/min	3964 L/min	7645 L/min		7645 L/min
耗 油 量 (100% 负载)	1.9 L/hr	2.6 L/hr	3.4 L/hr	3.29 L/hr	3.90 L/hr	4.97 L/hr
耗油量 (75% 负载)	1.5 L/hr	1.9 L/hr	2.6 L/hr	2.47 L/hr	2.92 L/hr	3.78 L/hr
耗油量 (50% 负载)	1.1 L/hr	1.5 L/hr	1.9 L/hr	1.71 L/hr	2.02 L/hr	2.62 L/hr
耗油量 (25% 负载)	1.1L/hr	1.1 L/hr	1.1 L/hr	1.01 L/hr	1.19 L/hr	1.51 L/hr
绝缘电阻 (冷态)	1000MΩ					

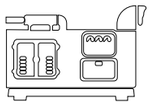

参数

型号	18EFKOZD	20.5EFKOZD	28EFKOZD	35EFKOZD
发动机技术规格				
发动机型号	KDI2504M		KDI2504TCR	
类型	四冲程，自然吸气		四冲程，涡轮增压	
排量	2.5 L		2.48 L	
缸径和冲程	88*102mm		88*102 mm	
压缩比	17:1			
燃烧系统	直接喷射			
额转下最大功率	34.1 hp		46.9 hp	57.6 hp
缸体 / 缸盖材料	铸铁			
活塞环	2 只气环 /1 只油环			
曲轴 / 连杆材料	锻钢			
调速器类型	离心式机械调速器		电子调速器	
电气系统				
发电机型号	4E4.2	4E5.0B/4D5.0	4E8.3/4D8.3	4Q7Bx/4P7Bx
蓄电池电压	12V（可选 24V）			
蓄电池充电机	8 A 充电模块		72 A 交流发电机（12V）/ 可选 40A 交流发电机（24V）	
推荐蓄电池	650 CCA，100 Ah		1000 CCA，120 Ah	
启动马达	2 kW，12V（可选 2.5kW,24V）		2 kW，12V（可选 2.5kW,24V）	
冷却系统				
容量	4.4 L		7.0 L	
冷却类型	热交换器			
海水泵类型	皮带传动，叶轮泵		齿轮驱动，叶轮泵	
额功下释放至冷却水的热量	23 kW	23.5 kW	36.8 kW	45.2
发动机水泵流量	47 L/min		57 L/min	
海水泵流量	27 L/min		78 L/min	
供油系统				
断油电磁线圈	电子			
燃油泵	电子			
燃油最大升程	1.2 m			
润滑系统				
带滤清器油底壳容量	11.0 L		10.5 L	
运行要求				
发动机燃烧空气需要量	1550 L/min		2147L/min	2750 L/min
发动机 / 发电机组冷却空气需要量	7645 L/min		9345 L/min	
耗 油 量 (100% 负载)	4.97 L/hr	5.84 L/hr	9.7 L/hr	11.7 L/hr
耗油量 (75% 负载)	3.78 L/hr	4.44 L/hr	7.3 L/hr	9.1 L/hr
耗油量 (50% 负载)	2.62 L/hr	3.09 L/hr	4.9 L/hr	6.3 L/hr
耗油量 (25% 负载)	1.51 L/hr	1.78 L/hr	2.7 L/hr	3.4 L/hr
绝缘电阻 (冷态)	1000MΩ			

KOHLER
IN POWER. SINCE 1920.
船用发电机组
Marine generator set

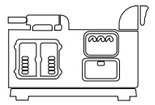

参数

型号	45EFOZDJ	55EFOZDJ	70EFOZDJ	80EFOZDJ	100EFOZDJ	125EFOZDJ	175EFOZDJ
发动机技术规格							
发动机型号	4045TFM85		4045AFM85		6068AFM85		6090AFM85
类型	四冲程						
点火顺序	1-3-4-2				1-5-3-6-2-4		
进气方式	涡轮增压						
排量	4.5 L		4.48 L		6.8 L		9.0 L
缸径和冲程	106*127 mm				107*127 mm		118*136 mm
压缩比	16:1		16.7:1				16.3:1
燃烧系统	直接喷射						
额转下最大功率	82 hp		120 hp		187 hp		261 hp
缸体 / 缸盖材料	铸铁						
活塞环	2 只气环 /1 只油环						
曲轴 / 连杆材料	锻钢						
调速器类型	电子						
发动机电气							
发电机规格号	4P8X	4P10X	4R9X	4R12X	4R13X	4S12X	4UA10
蓄电池电压	24V						
蓄电池充电机 -12V/24V	24V-50A						24V-60A
推荐蓄电池	625 CCA		925 CCA				1100 CCA
启动马达	齿轮减速机式						
冷却系统							
容量	14 L		17 L		19 L		30 L
冷却类型	热交换器						
海水泵类型	John Deere 齿轮驱动						
海水泵最大吸程	3.0 m						
额功下释放至冷却水的热量	70 kW		102.9 kW		149 kW		182 kW
发动机水泵流量	83 kW		189 L/min		160.5 L/min		235 L/min
海水泵流量	76 L/min		155L/min		125 L/min		299 L/min
供油系统							
推荐燃油	符合 EN 590 或 ASTM D975 规定的柴油						
断油电磁线圈	电动						
燃油喷油泵	High Pressure Common Rail 高压共轨						
启动注油泵	机械		自吸				手动
燃油最大升程	2.4 m						
润滑系统							
带滤清器油底壳容量	14.0 L		18.0 L		19.0 L		31.94 L
类型	压力式						
运行要求							
发动机燃烧空气需要量	4.2 m^3/min		5.9 m^3/min		10.0 m^3/min		11.6 m^3/min
最大进气阻力	6.25 kPa						
发动机 / 发电机组冷却空气需要量	15.72 m^3/min				21.1 m^3/min	28.03 m^3/min	76.2 m^3/min
烟气流量	10.51m^3/min		14.7m^3/min		23 m^3/min		40 m^3/min
排烟温度	482 °C		488 °C		454 °C		453 °C
最大允许烟背压	7.5 kPa						
耗油量 (100% 负载)	14.4 L/hr	16.88 L/hr	21.65 L/hr	24.26 L/hr	31.1 L/hr	36.1 L/hr	53.1 L/hr
耗油量 (75% 负载)	10.67 L/hr	12.79 L/hr	16.58 L/hr	18.54 L/hr	23.6 L/hr	27.3 L/hr	38.0 L/hr
耗油量 (50% 负载)	7.34L/hr	8.74 L/hr	11.54 L/hr	12.87 L/hr	16.6 L/hr	19.1 L/hr	25.5 L/hr
耗油量 (25% 负载)	3.97 L/hr	4.65 L/hr	6.51 L/hr	7.15 L/hr	L/hr	10.6 L/hr	14.3 L/hr
绝缘电阻 (冷态)	1800MΩ						

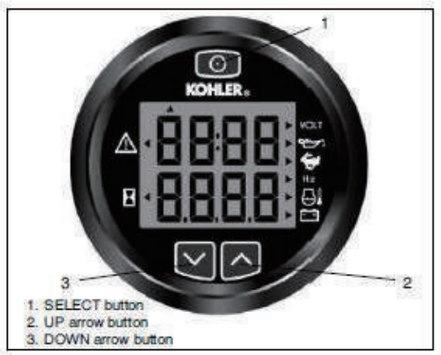

5~9kW 系列发电机组，标配科勒 ADC IId 数字控制系统。

数字化智能控制减少了传感器，系统接线简单可靠，检修维护十分方便；具有良好的发动机、发电机参数显示和操作界面，方便查看和调整参数。

科勒发电机组而全新升级的 ADC IId 控制系统，采用先进的 LCD 数字显示，用户通过一个按钮 / 旋转选择器来控制。液晶显示器显示发电机状态、运行时间、故障关闭 , 故障警告等。三色 LED 状态指示器显示系统准备、警告和故障状态。

新款 ADC IId 控制器主要的逻辑电路板包含一个标准的 B 型 USB 通信端口与个人电脑连接，另一个 USB 主机连接器与大容量存储设备连接，便于上传和下载软件。控制器采用整体安装，结构紧凑 , 为最大限度保护连接器，防止腐蚀，采用密封连接的方式。

易于安装的 80mm 标准数字式遥控仪表盘易于安装，可与任何风格的驾驶位操作仪表盘搭配，遥控线最远可连接 35m 长度。

全新的遥控数字板面适用于 12 ～ 175kW，配备 DEC3500 控制系统的船用发电机组使用，能够显示机旁控制箱的参数和数据。对于多台发电机组并联运行的，如果发电机组之间连接了通讯线，一个遥控板可以完成对多台机组的监控和操作。

KOHLER 发电机组附件对照表

型号	消音器尺寸	海水进口尺寸	柴油管尺寸	防虹吸阀尺寸
5EFKOD	2" (51mm)	3/4"(19mm)I.D HOSE	1/4" (6.35mm) N.P.T.	0.625"~0.75" (16~19mm) 1.5" (38mm) I.D. HOSE
7EFKOZD	2" (51mm)	3/4"(19mm)I.D HOSE	1/4" (6.35mm) N.P.T	0.625"~0.75" (16~19mm) 1.5" (38mm) I.D. HOSE
9EFKOZD	2" (51mm)	3/4"(19mm)I.D HOSE	1/4" (6.35mm) N.P.T	0.75"(19mm)
12EFKOZD	3" (76mm)	3/4"(19mm)I.D HOSE	1/4" (6.35mm) N.P.T	1" (25mm)I.D. HOSE
13.5EFKOZD	3" (76mm)	3/4"(19mm)I.D HOSE	1/4" (6.35mm) N.P.T	1" (25mm)I.D. HOSE
17EFKOZD	3" (76mm)	3/4"(19mm)I.D HOSE	1/4" (6.35mm) N.P.T	1" (25mm)I.D. HOSE
18EFKOZD	3" (76mm)	3/4"(19mm)I.D HOSE	1/4" (6.35mm) N.P.T	1" (25mm)I.D. HOSE
20.5EFKOZD	3" (76mm)	3/4"(19mm)I.D HOSE	1/4" (6.35mm) N.P.T	1" (25mm)I.D. HOSE
28EFKOZD	4" (102mm)	1.25" (31.8mm) I.D HOSE	1/4" N.P.T	1.5" (38mm) I.D. HOSE
35EFKOZD	4" (102mm)	1.25" (31.8mm) I.D HOSE	1/4" N.P.T	1.5" (38mm) I.D. HOSE

KOHLER IN POWER. SINCE 1920. 控制系统及附件 Controls and accessories

12~175kW 系列发电机组，标配先进的 DEC 3500 控制系统

DEC 3500 控制系统

通过专利逻辑软件来管理复杂功能，提供先进的控制、监控和系统诊断为最佳性能和兼容性。可通过 USB 接口进行编程访问，提供软件升级和系统诊断（通过电脑软件工具）。DEC 3500 控制器在工厂已安装并测试验收合格，自带并车功能，为您减少额外设备的同时也为您节省了成本。

Decision-Maker 3500 控制器仅用一条通信电缆便可并联两台或多台科勒发电机组，这就意味着用户可以节省大量开支和工作量。

【功能概述】

- 满足 NFPA99/110 标准，兼容 12/24V 直流系统
- 内置电子调压器
- 特殊参数文件中包含过载和短路保护
- 应用 Modbus 和 RS-485 通讯
- 与 Site Tech 软件兼容
- 引擎线束是唯一的 , 且不兼容任何其他控制器
- 可编程式电子输入 / 输出和模拟输入都适用
- 兼容 ECM 与非 ECM 引擎
- ECM 引擎使用 J1939 系列通讯

KOHLER 发电机组附件对照表

型号	消音器尺寸	海水进口尺寸	柴油管尺寸	防虹吸阀尺寸
45EFOZDJ	4" (102mm)	1.25 " (31.8mm) I.D HOSE	1/4" N.P.T	1.5" (38mm) I.D. HOSE
55EFOZDJ	4" (102mm)	1.25" (31.8mm) I.D HOSE	1/4" N.P.T	1.5" (38mm) I.D. HOSE
70EFOZDJ	5" (127mm)	2" (51mm) I.D HOSE	1/4" N.P.T	1.5" (38mm) I.D. HOSE
80EFOZDJ	5" (127mm)	2" (51mm) I.D HOSE	1/4" N.P.T	1.5" (38mm) I.D. HOSE
100EFOZDJ	5" (127mm)	2" (51mm) I.D HOSE	1/2" N.P.T	1.5" (38mm) I.D. HOSE
125EFOZDJ	5" (127mm)	2" (51mm) I.D HOSE	1/2" N.P.T	1.5" (38mm) I.D. HOSE
175EFOZDJ	5" (127mm)	2.5" (63.5mm) I.D HOSE	1/2" N.P.T	2.5" (63.5mm) I.D. HOSE

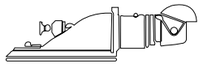

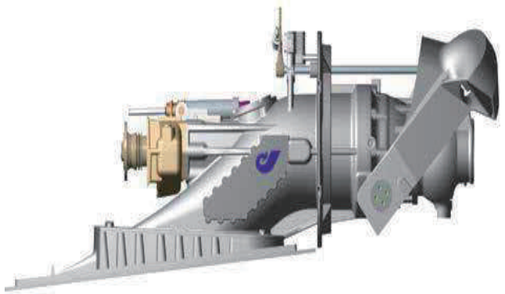

Hamilton HJ 系列

汉密尔顿 HJ 系列的喷泵在经过不断的改良优化后，目前代表了最新的船舶驱动领域的技术革新。适用于驱动船速从零到 50 节的船只，船只长度可达 20 米。在船速超出 25 节时，汉密尔顿喷泵比传统螺旋桨的推进效率更高。因而是高速工作船、巡逻艇、高速渡轮和休闲游艇的最佳选择。20 世纪 50 年代以来我们安装的喷泵超过 50,000 套，代理商遍布全球，为客户提供了强有力的售后服务保障。

高效灵活

汉密尔顿喷泵混流式叶轮设计不仅提高了推进效率，而且能有效地防止空泡现象。无论是滑行快艇或排水型快艇，喷泵都可适用。单引擎或多引擎都不会损失效率，它可以与其他推进器或不同型号喷泵一起使用，以便于低速巡航或高速助力推进。

出色的操纵能力

快速响应和强力操舵控制使船只在任何船速下都极易操纵。“零速”操舵效应为泊船和静止定位时提供了 360 度推动能力。

总体设计、安全舒适、易保养

配套齐全，整装出厂，安装方便。喷泵可由发动机直接驱动或通过齿轮箱连接。船体无震动，水下噪声低，整体防腐蚀和磨损保护，易于保养。

实用性

汉密尔顿喷泵进水口同船体底部平齐，以达到最低吃水。同时无水下部件，有效地减少了船体的阻力。正车、倒车操控方便。

基 本 参 数 表（仅供参考）

喷泵型号	A (mm)	B (mm)	C (mm)	D (mm)	E (mm)	F (mm)	G (mm)	干重 (kg)	最大功率 (kw/hp)	最高转速范围 (rpm)
HJ215	413	249	762	718	410	386	406	87	260/349	4800
HJ241	424	284	829	705	491	431	502	114	260/350	3250-4000
HJ274	570	302	1100	710	548	470	608	174	330/440	2930-3300
HJ292	681	330	1180	750	550	495	608	213	400/540	2650-3000
HJ322	866	371	1380	835	637	550	680	297	500/670	2550-2800
HJ364	937	420	1634	901	701	621	747	470	670/900	2300-2500
HJ403	1053	474	1723	1080	752	690	803	713	900/1200	2240-2400

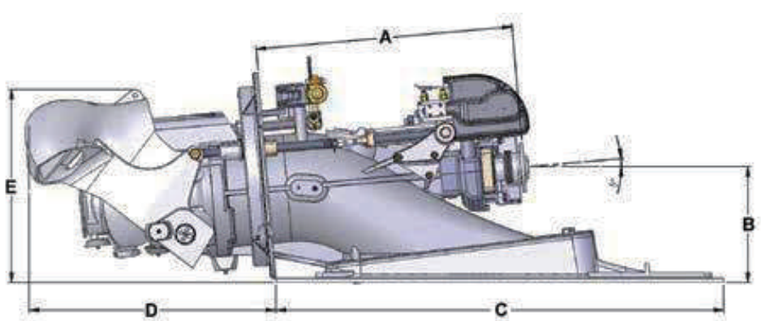

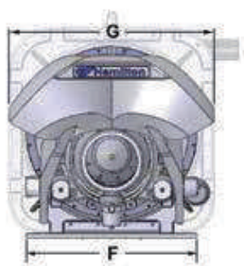

HM 系列喷泵

汉密尔顿大型 HM 系列喷泵是小型系列产品的延伸，HM 系列进水口和叶轮设计体现了汉密尔顿公司半个多世纪以来研究和发展的巅峰技术，水动力设计是 HJ 系列的深度完善与优化，为船只在高速和低速运行时提供最佳性能。

产品优势

完整的整体式成套设备。
无可匹敌的防空泡现象的性能。
获得专利 JT 转向系统，把操舵时推力的损失降到最低。
多套控制系统可供选择，能最大限度地提高喷泵固有的操纵能力。
在船速介于 0-20 节之间时，汉密尔顿混流式喷泵的推进力要比其它喷泵高出 25%。它在低速时的灵活运转能力和加速能力远远超出市场上其它喷泵。

HM 系列动力 / 转速输入

喷泵型号	HM422	HM461	HM521	HM571	HM651	HM721	HM811
最大功率（千瓦）	1000	1100	1400	1700	2200	2700	3500
输入转速范围	2030-2300	1795-1900	1587-1710	1448-1569	1305-1407	1149-1236	1030-1104
最大持续功率（千瓦）	750	900	1150	1380	1750	2200	2800
输入转速范围	2000-2300	1680-1800	1508-1624	1357-1470	1220-1316	1073-1154	955-1025
干重（Kg）	620	806	1024	1160	1838	2390	3192

HM 系列 尺寸参数表（仅供参考，HM422 仅有 5 度进水口底座，如下显示；其他型号有 0 度和 5 度进水口底座可选，下方显示为 0 度底座。）

型号	A（mm）	B（mm）	C（mm）	D（mm）	E（mm）	F（mm）	G（mm）
HM422	1380	484	2082	1090	940	960	964
HM461	1280	420	2048	1440	1016	900	1040
HM521	1424	475	2350	1630	1200	1000	1200
HM571	1561	530	2585	1800	1300	1000	1285
HM651	2105	593	3360	1650	1470	1100	1500
HM721	2381	667	3779	1860	1612	1250	1660
HM811	2672	750	4252	2100	1800	1400	2000

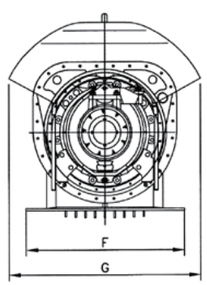

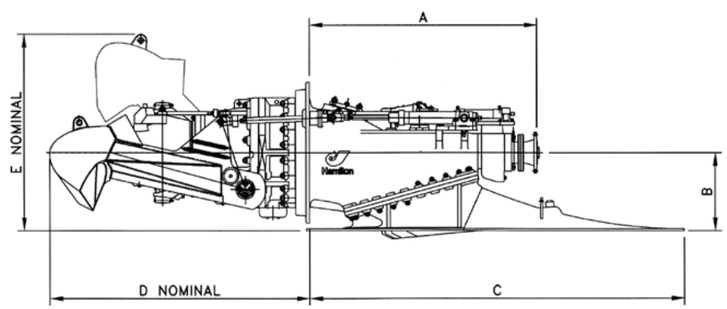

HT 系列喷泵

HT 系列的特色是混流式喷泵设计。同类似尺寸的轴流式喷泵相比，它的流道与进水的比率更高。因此，无论船舶速度快慢，喷泵都可高效地工作。

产品优势

HT 系列喷泵运用压缩型密封式艉封板，从而简化了安装。它增加了船尾轴向调整的容差。

HT 系列的流道较短，适用于呈弧型的大型单体船。

HT 系列喷泵进水口格栅为六根水流型的钢条，它们在保护喷泵装置的同时使效率损失降到最低。

HT 系列喷泵采用了锥型外径叶轮，主轴轴向位置可以调节，以便于调整和保持叶轮顶部间隙。

HT 系列喷泵都配有铝合金牺牲阳极。尾管内部阳极块可以在不卸除尾管的情形下进行更换。

HT 系列 功率/转速 曲线

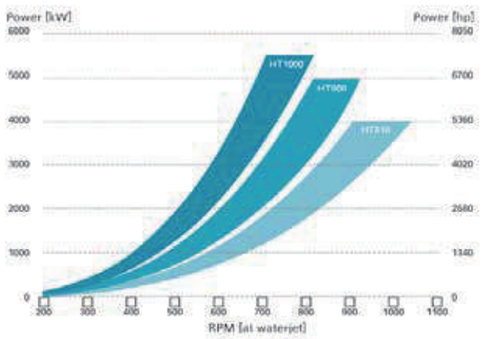

材料规格

部件	材料	标准
进水口底座	同船体同样材料	
叶轮	CR6M不锈钢	ASTM A743
防磨环	SAF2205不锈钢	ASTM A240
主轴	SAF2205 不锈钢	ASTM A276
定子	AL44100船用级铝合金	BS EN 1706
导管	AL44100船用级铝合金	BS EN 1706
操舵导向装置	AL44100船用级铝合金	BS EN 1706
倒车导向装置	AL44100船用级铝合金	BS EN 1706
推力轴承	球面滚柱型	
尾轴承	水润滑船用轴承	
轴封	表面型机械密封	
阳极材料	铝合金	MIL-A-24779(SH)

型号	A（mm）	B（mm）	C（mm）	D（mm）	E（mm）	F（mm）	G（mm）	H（mm）	干重 Kg
HT810	2629	750	4192	-	2321	1731	1541	1400	3600
HT900	2803	833	4650	3138	2580	1937	1711	1566	4720
HT1000	3373	926	5367	3672	2670	2194	1950	1700	7500

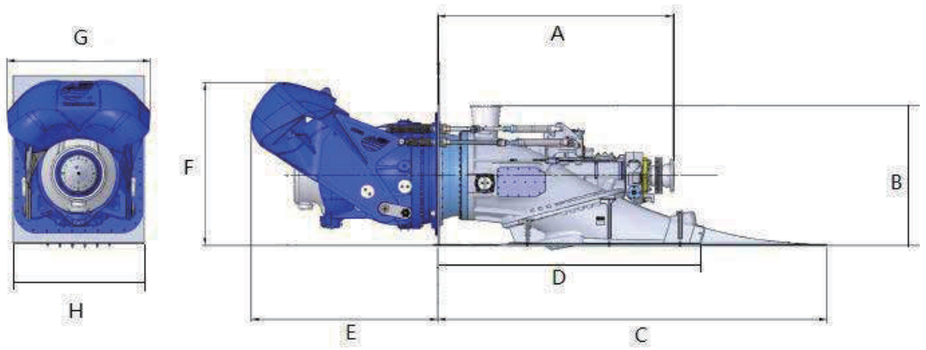

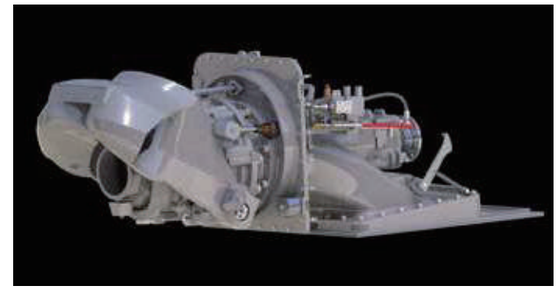

介绍

HTX-30 系列是 HamiltonJet 新一代产品革新，它是经过验证的 HamiltonJet 产品线上的系列之一。

HTX-30 系列是这一突破性系列的首款产品，是广泛研发和严格测试的成果。它结合了新的流体动力学和更精密的建造材料，提供更优越的性能、更强的耐用性和更便捷的安装步骤。

特点

- 更精确的性能
- 更强的耐用性
- 更便捷的安装步骤

将喷水推进器的性能提升到新的水平

HTX-30 系列能全方位提高船只性能，包括机动性和最大船速。但不会影响操控性。

- 高速推力性能：比以前的喷泵提高了 7% 的高速效率。这将转化为更高的船速，减少燃油消耗，或在同等速度下提高航程。
- 最大速度潜力：当匹配了恰当的发动机和船体结构时，船速可能超过 55 节，喷泵的输入功率最高可达 570skw。
- 低速推力性能：最大静止推力增加 19%，改善操纵响应、站位保持能力和船舶加速度。
- 更优的转向性能：高效的转向系统将转向时的性能损失降到最低，而新的万向节转向系统提高了操纵精确度，降低操舵负荷。

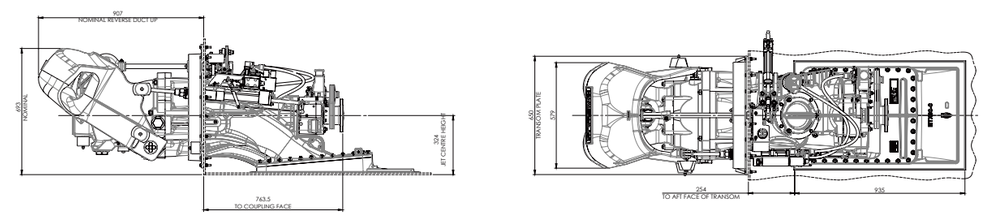

Jet Model	A (mm)	B (mm)	C (mm)	D (mm)	E (mm)F	(mm)G	(mm)H	(mm)I	ntake Block (Kg / lbs)(	Dry Weight Kg / lbs)(	Entrained Water Kg / lbs)
HTX-30	693mm nominal9	907mm (duct up) 1022mm (duct down)	35mm	324mm	763.5mm	254mm	579mm	650mm	20 / 44	381 / 838.2	56 / 123.2

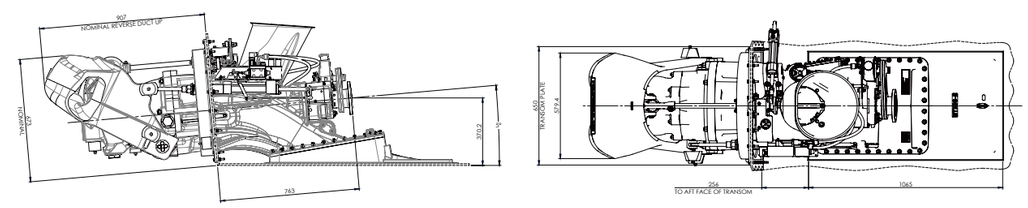

Jet Model	A (mm)	B (mm)	C (mm)	D (mm)	E (mm)F	(mm)G	(mm)H	(mm)I	ntake Block (Kg / lbs)(	Dry Weight Kg / lbs)(	Entrained Water Kg / lbs)
HTX-30	693mm	907mm (duct up) 1022mm (duct down)	1065mm	370.2mm	763mm	256mm	579mm	650mm	20 / 44	381 / 838.25	6 / 123.2

结构紧凑符合标准的喷泵

HTX-30 系列具有紧凑的尺寸和低调的设计，以更小的单元模块提供更高的效率，释放空间并简化结构。更好的是，完全集成的液压系统和控制装置，帮助更有效地利用空间，使 HTX-30 系列更完美的融入您的平台。

- 喷泵安装：HTX-30 系列的紧凑尺寸降低了安装成本，具有完全集成的液压系统，简化安装过程。
- 动力系统匹配性：HTX-30 系列可与全球不同制造商生产的各种发动机产品匹配。广泛的叶轮规格范围允许选择最佳的发动机和变速箱进行匹配，在某些情况下甚至允许发动机直接驱动喷泵，以简化传动系统，降低成本。
- 广泛的经销商网络：通过我们一流的经销商网络提供先进的技术支持和零备件供应，即使出现小概率的故障发生情况，也能快速解决所有问题，最大限度降低停机时间。
- 可供选择的控制：HTX-30 系列可提供一系列控制选项，从液压转向，伺服液压倒车，到蓝箭或新推出的 AVX 全电子控制系统。

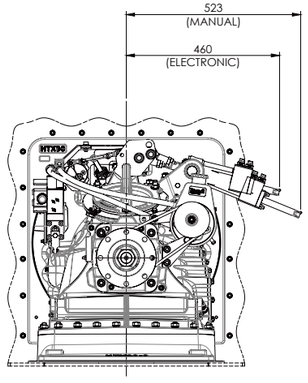

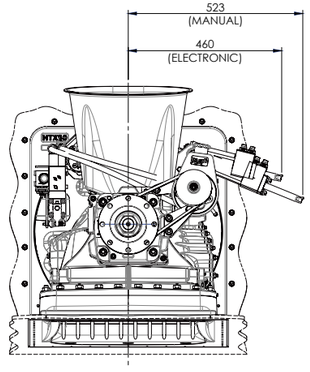

我们致力于让每一台 HamiltonJet 喷泵都物尽其用

为了满足严格的产品标准，我们尽可能的自行生产喷泵内部零部件，并以此自主生产为荣。系统化的自主生产及集成，确保我们为客户提供高工作效率船舶所需的高耐用性和长寿命的喷泵。

- 改进的万向节转向系统减少磨损率，使其磨损仅为先前球形舵柄系统的 1/3，改进了穿舱密封的可靠性。
- 通过材料选择、改善阳极锌块布局和优化涂层系统，获得更优异的抗腐蚀性能。
- 在具有挑战性的低盐度海水中，其抗腐蚀性获极大改善，提高 10 倍。
- 延长阳极锌块寿命以延长维护间隔 - 内部阳极锌块可使用 2 年，这意味着阳极防腐更换可以轻松地与其他定期维护日程保持一致。
- 改进的液压密封 - 采用坚固的防尘圈，以防止污染及损坏，并完成数百万次运动以测试密封组件的寿命。

HTX-30 功率 / 转速曲线

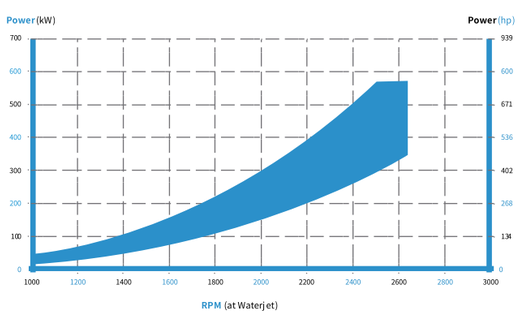

材料规格

部 件	材 质	标 准
导管	EN AC 44100 船用等级铝合金	BS EN 1706
吸水口材质	EN AC 44100 船用等级铝合金	BS EN 1706
导流片材质	EN AC 44100 船用等级铝合金	BS EN 1706
喷口材质	EN AC 44100 船用等级铝合金	BS EN 1706
转向臂	EN AC 44100 船用等级铝合金	BS EN 1706
倒车翻斗	EN AC 44100 船用等级铝合金	BS EN 1706
主轴材质	2205 双层不锈钢	ASTM A276
叶轮壳	2205 双层不锈钢（可替换）	ASTM A240
叶轮材质	CF8M 铸造不锈钢	ASTM A743
阳极材质	高能量铝合金型号（内部及外部）	

JETanchor
POSITIONING SYSTEM

JETanchor 提供了两种自动操纵模式下的一系列新功能，两种可选模式分别为“站位保持”模式和“虚拟抛锚”模式。JETanchor 定位系统（带有一个新的鼠标操控器）是对当前蓝箭系统功能的一个补充，使船只操控人员能够在新的自动模式下完成许多操纵要求，同时也包含了现有的手动操纵模式。

JETanchor 定位系统将为船只驾驶人员提供以下优势：

- 比手动操纵更精确的站位保持
- 显著减少驾驶人员工作量
- 减少待运行期间的机组疲劳和噪音指标
- 减少运行机组的人数
- 测量工作、ROV 部署和待机工作的精确 GPS 定位
- 降低燃油消耗和运行成本
- 提高操纵安全性

应用

- 适用于所有商业市场领域，特别是交通艇、引航船、搜救船、风维船、巡逻船、消防船、捕鱼船
- 双泵安装
- 最多 3 个控制站点

产品优势

- 相对于手动操纵，“站位保持”模式使驾驶人员轻松实现更准确的船只定位及航向保持的自动操纵。
- 选择“抛锚”模式，则允许系统设置一个单独的 GPS 点进行“摆动”系泊，用于自动待机操纵，使船舶轻松保持在特定的位置。
- 低速精确鼠标操控器操纵，可单手控制船只。

功 能

站位保持模式

启用“站位保持”模式将保持船只的 GPS 位置和设定的航向。并且在该模式下，驾驶人员可通过移动鼠标操控器随时改变或调整船舶的航向或位置。

虚拟抛锚模式

启用“虚拟抛锚”模式将允许船只在当前海况下自动自动保持 GPS 定位的锚点，以使得船只在低发动机转速和最低燃油使用率的条件下保持船只位置。

操纵模式

在“操纵”模式下，可以允许驾驶人员根据鼠标操控器的标准，凭直觉单手操纵船只。鼠标操控器集合了船只前进，后退，转向及对油门的操控功能。

推力保持模式

在“保持”模式下，即保持当前转向和推力，并允许驾驶人员的手脱离鼠标操控器。

供货范围

新的 JETanchor 鼠标操控器

一个控制站配备一个 JETanchor 鼠标操纵器

一个 JETanchor GPS 天线、电缆和密封套

接口模块和所有必要的布线

JETanchor 系统与AVX控制系统集成。

应 用

JETanchor 系统已经开发并广泛测试了数年，它在两艘商用船只，即 Rawinia 号和 1070 测量船上进行使用。Rawinia 号是一艘交通运输船，主要在海上天然气平台附近待命。

Rawinia 号的主人卢克·安德鲁斯说：“正如你所看到的，它很容易操纵，按下一个按钮，双手就能自由，掌舵时轻松又自在！”

1070 测量船船东艾伦·德林克罗表示：“无论你是在钓鱼还是做测量工作，这都是一个非常方便的系统。我对它很满意，真想说没有它就不造船！”

Luke Andrews
船长 – RAWINIA 号引航 / 交通运输船

Allan Drinkro
船东 / 驾驶人员 - 1070 测量船

HAMILTONJET 理解，操纵性能是船只达成使命的关键。因此我们的使命就是为您提供满足任何工况条件需求的船只操纵系统。

我们已经用模块化的 AVX 重新定义了船用喷水推进器，允许用户配置控制网络以满足您的多样化的船只控制需求。无论客户需要通过紧凑的安装来增强空间感，通过自动化功能减少驾驶人员的疲劳，还是通过多个系统冗余来确保操控安全，AVX 系统都是理想的解决方案。

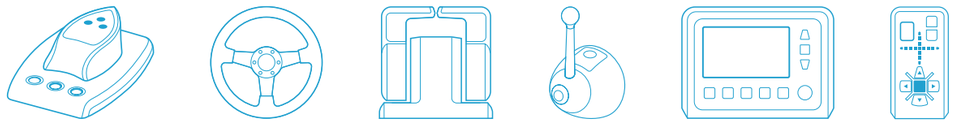

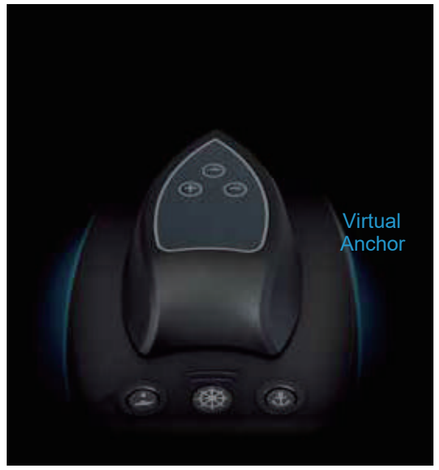

AVX 允许通过 MouseBoat ™ （鼠标操控器）无级集成高级自动化功能。这种简单直观的三轴控制器非常适合低速下船舶操纵和靠泊。MouseBoat ™ 也是我们自动化控制系统的一个接口，可支持驾驶人员应对各种操控挑战。

JETanchor 提供传统的站位保持功能，以及创新的虚拟抛锚模式。它结合了船舶自动定位和航向控制，并提供将船舶固定在一个特定位置的推力，自动感应风浪调整位置，以保证稳定性及燃油效率。随着我们不断开发新的系统特性来减轻驾驶人员的工作量，并通过自动化最大限度地提高性能，我们的 AVX 系列将继续改进并趋向完善。凭借在 100 多艘远程和自动控制船只上的应用经验，我们已经开始专注于开发高科技含量的集成控制系统，以应对未来的挑战。

AVX 转向模块是众多控制站的中心部件，它可以安装各种适合船只的方向盘。突出的“掌舵”按钮可转移船只控制状态并调节方向盘转向阻尼，确保个性化的操控反馈，以满足船只和驾驶人员的不同需求。

流体动力，尽在指尖控制

现代船只的动力强劲，稳定及先进的操控系统必不可少。AVX 操纵杆提供主机转速及倒车翻斗位置的无级控制。无论您要求的是两根控制杆独立控制油门及倒车，还是要求由一根控制杆组合式控制，AVX 都能满足您的要求。

技术就是动力

AVX 系统允许您在任何需要的时间访问所需的信息。AVX 显示器提供系统状态的即时反馈以及对一系列关键功能和系统设置的访问，它还可以与众多通用的第三方自动驾驶系统相匹配。

自信地面对世界

AVX 系统的开发建造是为了应对最恶劣的工况。控制模块采用 IP67 防护等级的防水密封，并进行了广泛的冲击和振动测试。系统故障极少发生，即使在主网络发生故障时，容错的双冗余架构始终确保有备用控制。而每一台喷泵也有一个完全独立的备用系统。值得一提的是，我们的全球经销商网络提供先进的技术及服务支持，包括零备件库存供应和各类功能性诊断工具，以实现故障快速排除。

无论您身在何处，都可以随时获得 AVX 的全力支持。

流线型安装

设计紧凑、小巧轻便的 AVX 模块采用阶梯式结构连接，允许多个控制站最多有 6 台喷泵的控制。布线带有明确的标签，并配备了质量顶级的瑞士纽崔克连接器，提供完整的系统性能，而对空间的需求更小。系统由一组并联电池组（双重）供电。

欧洲最大的高性能船用螺旋桨生产商 Teignbridge, 是全球范围内高质量船用螺旋桨生产商的领导者。1974 年成立的 Teignbridge, 专注螺旋桨研发及生产近半个世纪 , 其申请专利的 C-fo 螺旋桨 , 经英国政府认可的纽卡斯尔大学实验室测试证实 , 比同类螺旋桨产品提供的推力高出 10%, 推进效率高出 12%。

Teignbridge 出色的专业性 , 还体现在其能够为各类船型提供从齿轮箱向后的整套推进系统 (包括轴、艉轴管、麟由架、螺旋桨以及船舵) 的整体解决方案 , 并确保整个推进轴系发挥最优性能。公司位于英国的工厂具备世界领先的生产设备 , 选用上层的原材料 , 制造出最好的。

铜质及不锈钢螺旋桨。 Teignbridge 选用最先进的 CAD/CAN 生产技术 , 确保产品具有无与伦比的性价比 , 真正体现了作为欧洲最大的高性能螺旋桨及推进轴系供应商的品牌价值。

品牌优势

世界领先的生产设施

Teignbridge 于 2001 年迁入面积达 65000 平方英尺的新厂房 , 从此设计、研发、生产、物流等所有部门都聚集在一起运作。从接受询价 , 产品设计生产、车工加工、检验测试、包装、直至发货及客户服务 , 都在新工厂内全部完成。而随着业务的不断发展 , Teignbridge 现在已在全球有三家工厂 , 另外两家分别位于迪拜和印度。

精密的制造技术及前沿的数控技术

现代化模具技术的应用确保所有部件的铸造生产都极为精准。最新的高速数控机床在生产加工中最大程度发挥作用 ,5 轴数控模型铣床迅速并准确加工出各种需要的桨叶形状。持续的研发投入以及原材料的广泛应用 , 保证每个产品的设计与原料都是完美匹配。

产品检验

Teignbridge 的标准螺旋桨设计范围是业界中最为齐全的 , 特有的叶片弧线型设计以及增加叶片面积的设计 , 极大提高产品性能 , 受到业界人士的青睐。而 Teignbridge 依然对每一个接手的船只推进项目进行着一贯严谨的设计、演算、预估并最后量身定做。

广泛的产品设计储备

每一台螺旋桨都在生产过程及出厂前被“扫描”检验 , 以确保其耐受力达到既定的生产标准。 Teignbridge 最新安装了一批改良的 M 计算机扫描式桨距测量仪 , 一经扫描即出现螺旋桨斜凿面的精准图表 , 以确保螺旋桨的精准生产。

质量及标准保证

为全力保障生产 , Teignbridge 引进了一套包含订单计划、处理、成品装载、日程安排及生产监控等环节的高集成高效 ERP 软件系统 , 因而保证了所有螺旋桨的设计和生产都能达到既定高标准 , 出厂后能够在极端环境下高强度无障碍工作。

螺旋桨展示


C-FOIL


AQUAFOIL


AQUASTAR


SURFACE PIERCING


AQUAPOISE 55


AQUAPOISE 65


AQUAQUIN


HIGHLY - SKEWED


AQUASTAR


KAPLAN

轴和艉轴管

- 可加工轴的直径最大达 400mm
- 可加工轴的长度最大达 18m
- 可通过 CNC 加工中心选择加工精确度
- 轴和螺旋桨一起在工厂生产 , 并进行蓝油拂配及试装

C-Foil 系列螺旋桨

该系列螺旋桨由 Teignbridge 研发及设计 , 以应用到高速船艇。航速达 35 节以上 , 并且没有气蚀现象。

由第三方普利茅斯大学测试并进行分析 , 以 Wageningen B 系列螺旋桨作对比 , 得出结论 : 与标准化生产的螺旋桨相比 ,C-Foil 系列螺旋桨提供的推力多 10% 推进效率高出 12%。在过去的 8 年的测试中 ,C-Foi 系列螺旋桨的性能都高于其他同类产品。

Teignbridge 为您提供：

- 专业的技术知识和项目经验
- 先进的生产设施
- 对于螺旋桨设计自勺深刻理解
- 更大范围的产品尺寸和款式
- 更短的生产周期
- 更强的创新能力 , 取代复制
- 更广泛及迅速的售后服务
- 专注于产品保证的工程师
- 有竞争力的价格和上乘的质量

想要为船只试配 Teignbridge 螺旋桨?

Teignbridge 免费为您选型及提供性能预估

您只需提供

1. 填写船只信息征询表 (表格请向上海欧星销售索要)
2. 船只总图
3. 船只线形图

提供以上信息 , 即可获得试配信息

- 螺旋桨选型和轴系方案
- 船只性能预估
- 整体方案价格

企业简介

上海欧星空调科技有限公司主要从事船舶空调设备的研发、制造、售前咨询、售后服务及零配件的供应。公司的核心团队由从事船舶和空调事业 10-30 年的专业人士所组成，欧星具有成套船艇设备的丰富经验，用户分布广泛，业务涉及公务船（海关、海事、公安、航政）、接待船、旅游观光船、游艇、交通运输等领域。

欧星公司根据用户的需求，目前已研发生产出四大系列的产品：游艇系列空调机组、公务游船系列空调机组、商用系列空调机组、船舶冷冻冷藏系列机组等。

游艇系列具有专利产权的防振、抗摇晃、耐腐蚀的结构紧凑型产品，该系列产品可以选配启动模块，将可以空调设备的启动电流大大降低，这样可以让发电机组的容量选型降低到较大的空间。

公务游艇系列推出具有经济型强、性能优越的空调，具有送风距离远，配套送风风道装潢经济美观，并可以配备不同组合根据船舶特征选择不同的安装形式，有立式暗装、立式明装、落地式暗装、卡式明装、顶置暗装等。该系列产品可以选配启动模块也可以将设备的启动电流大大降低，这样可以让发电机组的容量选型有较大的下降空间。

商用系列推出商用柜机、商用模块式冷热水机组、商用变频模块式冷热水机组、商用变频冷热水机组、空调箱、商用直接蒸发式机组等。商用柜机系列空调可以根据工程需要直接从室外引进新风，来满足使用空间的新风需求；模块水机可以根据船舶使用空间及使用率达到最大优化要求，通过模块单元的配置来达到最佳经济性，最大系统保障性；商用变频系列水机通过 N 台普通模块单元 +1 台变频模块单元来达到降低机组启动电流、增加温度控制精度、提高机组能效;

商用直接蒸发式机组主要将集中空气处理箱通过与机舱内的压缩冷凝机组连接来完成空调的制冷循环，该系列空调采用集中送回风模式，过渡季节可以实现全新风运行，达到除尘过滤、制冷、加热、加湿空气处理。

公司生产和销售总部设在上海，分别在大连、厦门和珠海设立办事处，在杭州、青岛和佳木斯设立用户服务站。

公司已通过 ISO9001-2015 国际质量管理体系的认证，我们将向客户提供从售前咨询、系统设计、调试指导到维修保养、零配件供应等一系列的服务。客户服务一直是本公司最为重视的方面之一。

公司一直坚持和贯彻“诚信至上，服务优先，顾客满意，持续提高”的经营理念和“快捷，专业，周到，规范”的服务理念。深受广大用户的信赖和好评。

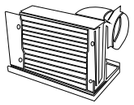

原理

OA-DC-ZY 整体式直流变速空调是一款可以直接使用电池供电的小型整体机组。它将压缩机、冷凝器、节流装置、蒸发器有机的结合成一体，空调系统中还安装了电磁四通阀，通过它可以进行制冷和制热的切换。此空调采用水源热泵原理，江、河、海水作为冷热源。制冷时江、河、海水对机组冷却冷凝，风机吹出的是冷风；制热时江、河、海水对机组加热蒸发，风机吹出的是热风。

特点

- 结构紧凑，外形小巧，安装方便
- 直接采用电池供电，操作简单
- 制冷系统高低压保护
- 低噪音运行， 三档压缩机转速调节
- 专利产品，谨防伪冒

技术说明

- OA-DC24-6ZY:
  DC24 表示电制即直流 24V；6 表示规格，
  制冷 / 制热量为 6000Btu/h。
- 电源 DC24V DC48V DC300V
- 有效使用江、河、海水温度 3 ～ 35°C
- 蒸发器材质 铜箔 / 金箔
- 冷凝器材质 B10 镍铜管 / 钛管
- 制冷剂 R134a
- 风量 高中低三档风量调节

外形尺寸图

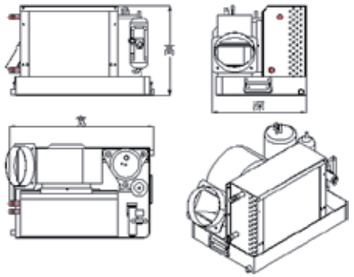

规格参数

型号 OA-		DC24-3.5ZY	DC24-6ZY	DC48-9ZY	DC48-12ZY	DC300-24Z	DC300-36Z
制冷 / 热量	(Btu/h)	3500	6000	9000	12000	24000	36000
电源	(V)	DC24	DC24	DC48	DC48	DC300	DC300
制冷输入功率	(W)	300	440	765	1030	1765	2388
制热输入功率	(W)	330	530	881	1122	2130	3035
额定风量	(m^3/h)	180	350	510	650	1200	1700
静压	(Pa)	20				30	
出风口外径	(mm)	Φ125		Φ150		Φ200	Φ250
冷却水口外径	(mm)	Φ20				Φ25	Φ32
冷却水流量	(m^3/h)	0.4	0.65	1.2	1.2	1.9	2.8
冷却水阻力	(mH_2O)	1	1.5	2	2.5	7	7
噪音	(dB)	≤ 55		≤ 60		≤ 65	
质量	(Kg)	17.5	20	26	28	53	92
外形尺寸	宽 (mm)	450	545	610	565	695	770
	深 (mm)	295	310	325	345	435	437
	高 (mm)	245	245	327	353	450	507

注：若因产品改良而发生规格改变，则以产品铭牌参数为准。

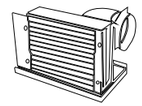

原理

OA-DC24-ZB 是专为小型无人艇开发的冷却装置，该系统由压缩机、冷凝器、节流装置、蒸发器有机的结合成一体，实现对舱室设备冷却降温。此冷却装置以江、河、海水作为冷却源。工作时江、河、海水通过循环带走系统中的热量，风机吹出的是冷风。

特点

- 箱体结构紧凑，外形美观，安装方便；
- 能量无极调节；
- 制冷系统高低压保护；
- 自带 RS485 通信接口，远程控制，支持 MODBUS 协议；
- 专利产品，谨防伪冒

技术说明

- OA-DC24-1.5ZB
  ZB 表示整体箱式空调 ,1.5 表示规格
  制冷量为 1500Btu/h
- 电制 DC24V
- 有效使用江、河、海水温度 10 ～ 35°C
- 蒸发器材质 铜箔 / 金箔
- 冷凝器材质 B10 镍铜管 / 钛管
- 制冷剂 R134a

外形尺寸图

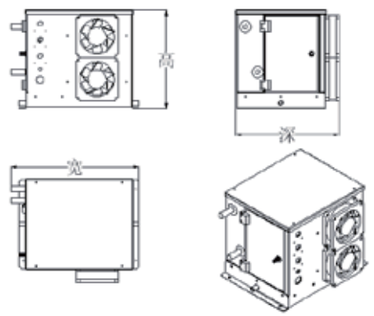

规格参数

型号		OA-DC24-1.5ZB	OA-DC24-3.5ZB
制冷 / 热量	(Btu/h)	1500	3500
电源	(V)	DC24	DC24
制冷输入功率	(W)	130	335
额定风量	(m^3/h)	80	180
送风形式		直吹型	
冷却水进出口外径	(mm)	Φ20	
水流量	(m^3/h)	0.25	0.4
水阻力	(mH_2O)	2.5	3
噪音	(dB)	≤ 52	
外型尺寸	宽 (mm)	390	450
	深 (mm)	290	381
	高 (mm)	276	292
重量	(kg)	12	18.6

注：若因产品改良而发生规格改变，则以产品铭牌参数为准。

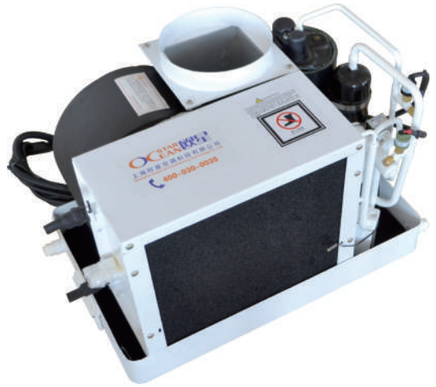

技术说明

- OA-18ZY:
  18 表示规格，制冷 / 制热量为 18000Btu/h
- 电源　220V/50Hz/1Ph
- 有效使用江、河、海水温度　3 ～ 35°C
- 冷凝器材质　B10 镍铜管 / 钛管
- 蒸发器材质　金箔 / 铜箔
- 制冷剂　R410A/R134a

原理

OA-ZY 游艇整体式空调将制冷循环压缩机 、冷凝器、节流装置及蒸发器有机的结合成一体。采用水源热泵原理，江、河、海水作为冷源或热源，制冷时江、河、海水对机组冷却冷凝，风机吹出来的是冷风；制热时，江、河、海水对机组加热蒸发，风机吹出来的是热风。

特点

- 结构紧凑，体积小
- 采用低噪音 EC 风机，适用游艇环境
- 启动电流小，特殊要求可选配软启动模块
- 环保制冷剂，制冷制热能力强
- 数字控制，保护齐全
- 防腐、防振和防摇晃设计

外形尺寸图

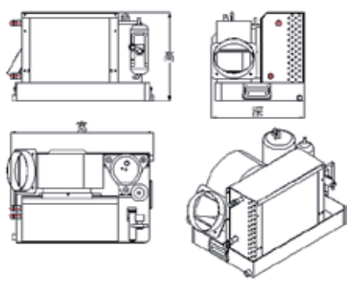

规格参数

型号		OA-3.5ZY	OA-7ZY	OA-9ZY	OA-12ZY	OA-16ZY
制冷 / 热量	(Btu/h)	3500	7000	9000	12000	16000
电源		AC 220V/50Hz				
制冷输入功率	(W)	300	540	590	800	1100
制热输入功率	(W)	320	640	720	990	1360
风量	(m^3/h)	180	350	500	650	800
静压	(Pa)	20				
出风口外径	(mm)	Φ100	Φ125	Φ150	Φ175	
冷却水外径	(mm)	Φ20				Φ25
冷却水流量	(m^3/h)	0.35	0.65	1.2	1.2	1.5
冷却水阻力	(mH_2O)	1.0	1.3	2.5	2.5	5.1
噪音（裸机）	(dB)	≤ 50	≤ 55	≤ 55	≤ 55	≤ 58
重量	(kg)	15	25	34	40	45
外形尺寸	宽 (mm)	400	530	535	535	635
	深 (mm)	300	280	305	350	360
	高 (mm)	245	310	330	330	415

注：若因产品改良而发生规格改变，则以产品铭牌参数为准。

技术说明

- OA-48TC-ZY
  48 表示规格，制冷 / 制热量为 48000Btu/h
- 电制　220V/50Hz/1Ph
- 有效使用江河海水温　3 ～ 35°C
- 集水盘及框架　不锈钢材质
- 冷凝器材质　B10 镍铜管 / 钛管
- 蒸发器材质　316 不锈钢
- 制冷剂　R410A

原理

OA-TC-ZY 小型整体式冷热水机组采用双压缩机专利设计，将原单机 36000 ～ 60000Btu/h 的机组分成 2 级启动，使最小制冷、制热量可降低至 18000 ～ 30000Btu/h，最适合游艇使用。夏季制冷时，机组提供 7°C的冷水供舱内冷却用；冬季制热时，机组提供 45°C热水供舱内加热用。

特点

- 单机两级启动，进一步降低启动电流
- 机组内置控制箱、循环水泵及补水组件
- 低噪音运行
- 数字控制，保护齐全
- 防腐、防振和防摇晃设计
- 专利产品，谨防伪冒

保护功能

- 水流量保护：海水及循环水
- 制冷剂压力保护：高压及低压
- 压缩机保护：过载、过热
- 海水温度保护：海水温度低、进出水温差
- 循环水温度保护：循环水温高低，进出水温差
- 特殊防腐保护：锌棒防腐保护（可选）

规格参数

型号		OA-36TC-ZY	OA-48TC-ZY	OA-60TC-ZY
制冷 / 热量	(Btu/h)	36000	48000	60000
电源		AC 220V / 50Hz		
制冷输入功率	(kW)	3.6	4.6	5.8
制热输入功率	(kW)	4.0	5.2	6.4
海水流量	(m^3/h)	2.8	3.8	4.6
海水侧水阻力	(mH_2O)	4	5	8
循环水流量	(m^3/h)	1.8	2.4	3.0
循环出口扬程	(mH_2O)	20		
噪音（裸机）	(db)	≤ 65		
重量	(kg)	120	125	135
外形尺寸	宽 (mm)	980		
	深 (mm)	500		
	高 (mm)	500		

注：若因产品改良而发生规格改变，则以产品铭牌参数为准。

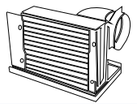

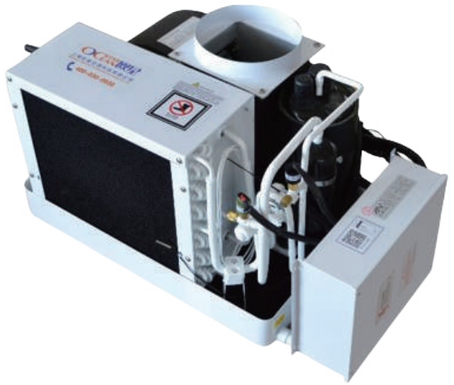

原理

OA-Z 直接蒸发式整体空调将制冷循环的压缩机 、冷凝器、节流装置及蒸发器有机的结合成一体。采用水源热泵原理，江、河、海水作为冷源或热源，制冷时江、河、海水对机组起冷却冷凝，风机吹出来的是冷风；制热时，江、河、海水对机组加热蒸发，风机吹出来的是热风。

特点

- 冷凝器暗藏、结构紧凑、体积小
- 风机采用高中低三挡调速
- 双冷凝水出口设计
- 环保制冷剂，制冷制热能力强
- 数字控制，保护齐全
- 防腐蚀和防振动及摇晃设计

技术说明

- OA-24ZS:
  S 表示电制即 380V/50Hz/3Ph，缺省为 220V/50Hz/1Ph。
  24 表示规格，制冷 / 制热量为 24000Btu/h。
- 有效使用江、河、海水温度　3 ～ 35°C
- 冷凝器材质　10 镍铜管 / 钛管
- 蒸发器材质　金箔 / 铜箔
- 制冷剂　R410A
- 可选配辅助电加热

外形尺寸图

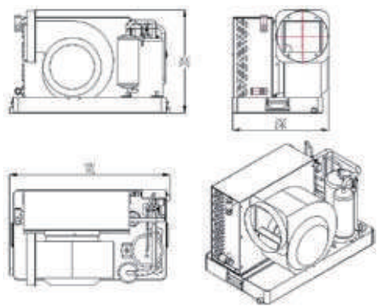

规格参数

型号		OA-7Z	OA-9Z	OA-12Z	OA-18Z	OA-24Z	OA-36Z	OA-24ZS	OA-36ZS
制冷 / 热量	(Btu/h)	7000	9000	12000	18000	24000	36000	24000	36000
电源		AC 220V / 50Hz						AC380V/50Hz	
制冷输入功率	(W)	545	648	890	1335	1765	2688	2350	3090
制热输入功率	(W)	670	780	1150	1650	2130	3035	2480	3180
风量	(m^3/h)	400	500	650	950	1200	1700	1200	1700
静压	(Pa)	30				50			
出风口外径	(mm)	Φ125	Φ150	Φ175	Φ200		Φ250	Φ200	Φ250
冷却水外径	(mm)	Φ20			Φ25		Φ32	Φ25	Φ32
冷却水流量	(m^3/h)	0.65	1.2		1.5	1.9	2.8	1.9	2.8
冷却水阻力	(mH_2O)	3.5	4.5		5.5	7			
噪音（裸机）	(db)	≤ 60	≤ 63		≤ 65		≤ 69	≤ 65	≤ 69
重量	(kg)	29	38	40	52	61	65	61	85
外形尺寸	宽 (mm)	530	570		675	695	750	695	750
	深 (mm)	290	365		365	420	470	420	470
	高 (mm)	330	400		415	450	520	450	520

注：若因产品改良而发生规格改变，则以产品铭牌参数为准。

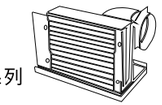

原理

OA-ZX 箱式整体空调将制冷循环的压缩机 、冷凝器、节流装置及蒸发器有机的结合成一体。采用水源热泵原理，江、河、海水作为冷源或热源，制冷时江、河、海水对机组起冷却冷凝，风机吹出来的是冷风；制热时，江、河、海水对机组加热蒸发，风机吹出来的是热风。

特点

- 冷凝器暗藏、箱体结构、体积小
- 风机采用 EC 风机，实现无极变速
- 双冷凝水出口设计
- 风口可前上变换，制冷制热能力强
- 数字控制，保护齐全
- 防腐蚀和防振动及摇晃设计

技术说明

- OA-24ZXS:
  S 表示电制即 380V/50Hz/3Ph，缺省为 220V/50Hz/1Ph。
  24 表示规格，制冷 / 制热量为 24000Btu/h。
- 有效使用江、河、海水温度　3 ～ 35°C
- 冷凝器材质　10 镍铜管 / 钛管
- 蒸发器材质　金箔 / 铜箔
- 制冷剂　R410A
- 可选配辅助电加热

外形尺寸图

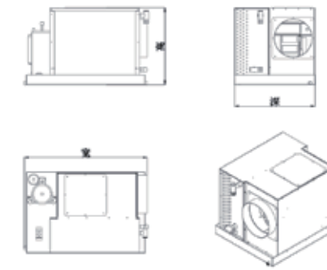

规格参数

型号		OA-24ZX（S）	OA-36ZX（S）	OA-48ZXS
制冷 / 热量	(Btu/h)	24000	36000	48000
电源		AC220V/50Hz / AC 380V / 50Hz		AC 380V / 50Hz
制冷输入功率	(W)	1700	2300	3308
制热输入功率	(W)	2060	2650	4219
风量	(m^3/h)	1200	1700	2200
静压	(Pa)	30		50
出风口外径	(mm)	Φ185	Φ225	Φ275
冷却水外径	(mm)	Φ25	Φ32	
冷却水流量	(m^3/h)	1.9	2.8	3.8
冷却水阻力	(mH_2O)	7	7	7.5
噪音（裸机）	(db)	≤ 65	≤ 69	≤ 74
重量	(kg)	65	75	102
外形尺寸	宽 (mm)	697	770	880
	深 (mm)	405	480	577
	高 (mm)	420	510	549

注：若因产品改良而发生规格改变，则以产品铭牌参数为准。

技术说明

- OA-36BPZ:
  BPZ 表示整体变频空调 ,36 表示规格
  制冷 / 制热量为 36000Btu/h
- 电制 220V/50Hz/1Ph
- 有效使用江、河、海水温度 4 ～ 35°C
- 蒸发器材质 铜箔 / 金箔
- 冷凝器材质 B10 镍铜管 / 钛管
- 制冷剂 R410A

原理

OA-BPZ 直接蒸发式整体变频空调将压缩机、冷凝器、节流装置、蒸发器有机的结合成一体，空调系统中还安装了电磁四通换向阀，通过它可以进行制冷和制热的切换。此空调采用水源热泵原理，江、河、海水作为冷热源。制冷时江、河、海水对机组冷却冷凝，风机吹出的是冷风；制热时江、河、海水对机组加热蒸发，风机吹出的是热风。

特点

- 结构紧凑，外形小巧，安装方便
- 采用低频启动，电流小，大大降低发电机功率
- 制冷系统高低压保护
- 防腐、防震和防摇晃设计
- 专利产品，谨防伪冒

外形尺寸图

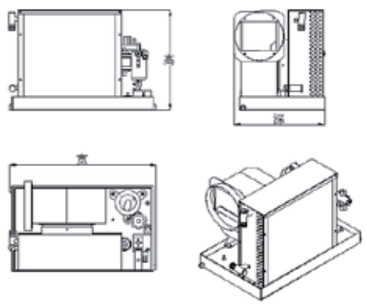

规格参数

型号		OA-24BPZ	OA-36BPZ	OA-48BPZ
制冷 / 热量	(Btu/h)	24000	36000	48000
制冷输入功率	(W)	1765	2388	3308
制热输入功率	(W)	2130	3035	4219
额定风量	(m^3/h)	1200	1700	2200
静压	(Pa)	30		50
出风口外径	(mm)	Φ200	Φ250	Φ275
冷却水口外径	(mm)	Φ25	Φ32	Φ32
水流量	(m^3/h)	1.9	2.8	3.8
水阻力	(mH_2O)	4.5	8.5	8.5
噪音	(dB)	≤ 69		≤ 74
外型尺寸	宽 (mm)	685	750	880
	深 (mm)	430	465	577
	高 (mm)	465	515	548
重量	(kg)	72	85	115

注：若因产品改良而发生规格改变，则以产品铭牌参数为准。

技术说明

- OA-24FS:
  S 表示电制即 380V/50Hz/3Ph，缺省为 220V/50Hz/1Ph。
  24 表示规格，制冷 / 制热量为 24000Btu/h。
- 有效使用江、河、海水温度 3 ～ 35°C
- 冷凝器材质 B10 镍铜管 / 钛管
- 制冷剂 R410A

原理

OA-F 分体式空调主机是空调系统的压缩冷凝单元，安装现场通过铜管连接 OA-P 或 OA-P-WA/LA/KM 风机盘管机组组成完整的空调制冷循环。采用水源热泵原理，实现夏季制冷、冬季制热的目的。

特点

- 水源冷却，环保制冷剂，能效高
- 结构紧凑，尺寸小
- 数字控制，保护齐全
- 可安装于舱底以节约舱室空间
- 防腐蚀和防振动及摇晃设计
- 专利设计，谨防伪冒

外形尺寸图

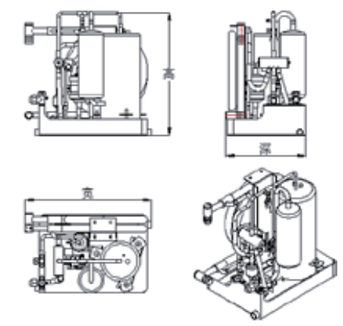

规格参数

型号		OA-9F	OA-12F	0A-18F	0A-24F	OA-36F	OA-24FS	OA-36FS	OA-48FS
制冷 / 热量	(Btu/h)	9000	12000	18000	24000	36000	24000	36000	48000
电源	(V)	220V/50Hz					380V/50Hz		
制冷输入功率	(W)	448	660	1090	1470	2480	2055	2670	3308
制热输入功率	(W)	580	920	1405	1835	2820	2185	2760	4219
启动电流	(A)	19	26	32	40	61	18	22	27
冷却水外径	(mm)	20		25		32	25	32	
冷却水流量	(m^3/h)	1.2		1.5	1.9	2.8	1.9	2.8	3.8
冷却水阻力	(mH_2O)	3.5		5.5	7				
噪音（裸机）	(dB)	≤ 65							
重量	(kg)	25	26	32.5	38	56	40	56	66
配管 (紫铜管)	(mm)	Φ12.7 Φ9.52	Φ12.7 Φ9.52	Φ12.7 Φ9.52	Φ15.88 Φ9.52	Φ15.88 Φ9.52	Φ15.88 Φ9.52	Φ15.88 Φ9.52	Φ19.05 Φ12.7
外形尺寸	宽 (mm)	350		415	455	465	455	465	535
	深 (mm)	255		285	285	330	285	330	360
	高 (mm)	340		400	405	500	440	500	570

注：若因产品改良而发生规格改变，则以产品铭牌参数为准。

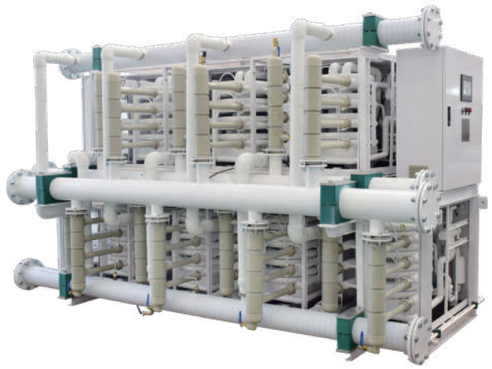

技术说明

- OA-48TCS
  48 表示规格，制冷 / 制热量为 48000Btu/h
  S 表示电源 380V/50Hz/3Ph，缺省为 220V/50Hz/1Ph
- 有效使用江河海水温　3 ～ 35°C
- 集水盘及框架　不锈钢材质
- 冷凝器材质　B10/B30 镍铜管 / 钛管
- 蒸发器材质　316L 不锈钢
- 制冷剂　R410A/R407C

原理

OA-TCS 系列机组是采用水源热泵原理的冷热水机组，利用江、河、海水作为冷热源，夏季制冷时，机组提供 7°C的冷水供舱内冷却用；冬季制热时，机组提供 45°C热水供舱内加热用。

特点

- 模块化设计：可实现水系统并联，方便组合，实现大冷量 / 热量需求，增加调节性能，降低启动电流
- 江、河、海水侧采用可拆卸式组合同轴套管换热器，便于水侧清洗保养
- 3°C低水温，制热能力达到额定 70% 以上
- 进口品牌全封闭压缩机，噪音低
- 数字控制，多重保护
- 防腐、防振和防摇晃设计
- 模块框架结构，可以水平或竖直并联，适合不同空间要求。

保护功能

- 水流量保护：海水及循环水缺水和断水
- 制冷剂压力保护：高压及低压
- 压缩机保护：过载过热
- 水温保护：海水低水温、进出水温差
  循环水高低水温、进出水温差
- 可选配：锌棒防腐保护

规格参数

型号		OA-36TCS	OA-48TCS	0A-60TCS	0A-72TCS	OA-96TCS	OA-120TCS	OA-180TCS	OA-240TCS
制冷 / 热量	(Btu/h)	36000	48000	60000	72000	96000	120000	180000	240000
制冷输入功率	(kW)	2.7	3.6	4.4	5.3	7.0	8.9	13.6	16.8
制热输入功率	(kW)	3.5	4.5	6.2	6.8	9.5	11.7	17.1	20.1
海水流量	(m^3/h)	2.8	3.8	4.8	6	7.5	9.3	15.5	18.6
海水侧水阻力	(mH_2O)	4	7	2	2.8	5.4	5.5	5.8	6
循环水流量	(m^3/h)	1.8	2.4	3	3.6	4.8	6	9	12
循环侧水阻力	(mH_2O)	5	5	5.5	5.5	5.5	5.5	5.8	6
噪音（裸机）	(dB)	≤ 65		≤ 70					≤ 75
重量	(kg)	55	74	92	116	153	175	285	300
常用组合数量	(个)	1 ～ 3	1 ～ 3	2 ～ 4	2 ～ 4	2 ～ 5	2 ～ 6	2 ～ 6	2 ～ 6

注：
1. 以上为单模块技术参数
2. 若因产品改良而发生规格改变，则以产品铭牌参数为准。

选型表

型号	制冷制热量	制冷耗电量	制热耗电量	外形尺寸 (mm)			重量
	(Btu/h)	(kW)	(kW)	宽	深	高	(kg)
2×OA-36TCS	72000	5.4	7	985	878	790[1155]	110
3×OA-36TCS	108000	8.1	10.5	1345	850	790[1155]	165
2×OA-48TCS	96000	7.2	9	1050	870	765[1215]	148
3×OA-48TCS	144000	10.8	13.5	1345	900	765[1215]	222
2×OA-60TCS	120000	8.8	12.4	1160	935	907[1155]	184
3×OA-60TCS	180000	13.2	18.6	1600	935	910[1155]	276
4×OA-60TCS	240000	17.6	24.8	2034	949	917[1155]	368
2×OA-72TCS	144000	10.6	13.6	1160	935	907[1155]	232
3×OA-72TCS	216000	15.9	20.4	1600	935	910[1155]	348
4×OA-72TCS	288000	21.2	27.2	2034	949	917[1155]	464
2×OA-96TCS	192000	14	19	1156	1132	996[1205]	306
3×OA-96TCS	288000	21	28.5	1656	1132	996[1205]	459
4×OA-96TCS	384000	28	38	2170	1269	1021[1205]	612
2×OA-120TCS	240000	17.8	23.4	1656	1259	997[1205]	350
3×OA-120TCS	360000	26.7	35.1	1656	1259	997[1205]	525
4×OA-120TCS	480000	35.6	46.8	2170	1269	1021[1205]	700
5×OA-120TCS	600000	44.5	58.5	2806	1300	1050[1205]	875
6×OA-120TCS	720000	53.4	70.2	3306	1332	1050[1205]	1050
2×OA-180TCS	360000	27.2	34.2	1500	1320	1150[1285]	570
3×OA-180TCS	540000	40.8	51.3	2150	1400	1180[1285]	855
4×OA-180TCS	720000	54.4	68.4	2760	1400	1180[1285]	1140
5×OA-180TCS	900000	68	85.5	3380	1480	1250[1285]	1425
6×OA-180TCS	1080000	81.6	102.6	4500	1480	1250[1285]	1710
2×OA-240TCS	480000	33.6	40.2	1648	1409	1166[1333]	600
3×OA-240TCS	720000	50.4	60.3	2478	1440	1191[1433]	900
4×OA-240TCS	960000	67.2	80.4	3182	1463	1191[1433]	1200
5×OA-240TCS	1200000	84	100.5	3974	1463	1191[1433]	1500
6×OA-240TCS	1440000	100.8	120.6	/	/	/	1800

注：若因产品改良而发生规格改变，则以产品铭牌参数为准。

根据全船制冷量的需求，可选配多套机组。或各自独立，或相互并联。

- 每套机组随机选配循环水泵、海水泵、循环水滤器、海水滤器、膨胀水箱及补水附件
- 每套机组由 OC-PLCXPE PLC 数字化控制系统控制 , 可带通信接口，实现异地双屏控制
- 循环水泵及海水泵建议各配备用泵
- 以上重量不包括水管路及底座重量
- 如需机组的详细参数可致电本公司索取

技术说明

- 3×OA-120TCS-B1
  数字 3 表示模块单元数量，数字 1 表示变频单元数量
  120 表示规格，制冷 / 制热量为 120000Btu/h
- 电制　380V / 50Hz / 3PH
- 有效使用江河海水温　3 ～ 35°C
- 集水盘及框架　不锈钢材质
- 冷凝器材质　B10/B30 镍铜管 / 钛管
- 蒸发器材质　316L 不锈钢
- 制冷剂　R410a

原理

OA-TCS-B 变频模块式冷热水机组采用水源热泵原理，利用江、河、海水作为冷热源，夏季制冷时，机组提供 7°C的冷水供舱内冷却用；冬季制热时，机组提供 45°C热水供舱内加热用，其中变频模块单元的冷热量调节采用压缩机无级变速控制。

特点

- 模块化设计：可实现水系统并联，方便组合，实现大冷量 / 热量需求，其中模块单元为变频机组，大大降低启动电流，降低发电机组功率，增加温度控制精度、提高舱室舒适度和机组能效
- 江河海水侧采用可拆卸式组合同轴换热器，便于水侧清洗保养
- 可配置单模块或全部模块变频机组
- 数字精确控制，多重保护，故障提醒
- 防腐、防振和防摇晃设计
- 模块框架结构，水平并联，安装简单

规格参数

型号		48TCS-B	72TCS-B	120TCS-B	180TCS-B	240TCS-B
制冷 / 热量	(Btu/h)	48000	72000	120000	180000	240000
制冷输入功率	(kW)	3.6	5.3	8.9	13.6	16.8
制热输入功率	(kW)	4.5	6.8	11.7	17.1	20.1
频率调节范围		40 ～ 60HZ				
海水流量	(m^3/h)	3.8	6	9.3	15.5	18.6
海水侧水阻力	(mH_2O)	7	2.8	5.5	5.8	6
循环水流量	(m^3/h)	2.4	3.6	6	9	12
循环侧水阻力	(mH_2O)	5	5.5	5.5	5.8	6
噪音（裸机）	(dB)	≤ 79				
重量	(kg)	74	116	175	285	300
常用组合数量	(个)	2 ～ 3	2 ～ 4	2 ～ 6	2 ～ 6	2 ～ 6

注：
1. 以上为单模块技术参数
2. 若因产品改良而发生规格改变，则以产品铭牌参数为准。

技术说明

- OC-PLC3PE:
  数字表示可控制的冷热水机组单元数
- 控制电源：AC380V/AC220V/DC24V
- 温度采集精度　0.1°C
- 通 讯 端 口：RS-232/RS-485，相 容 ModbusASCII/RTU 通讯协议

原理

OC-PLCPE 控制箱的控制系统采用 PLC 可编程控制器作为数字控制核心。通过其采集的冷水机组测点参数对机组进行优化的控制，实现机组高效运行。

特点

- 可靠性高，抗干扰能力强
- 功能完善，适用性强
- 维护方便，容易改造
- 体积小，重量轻，能耗低
- 多种控制模式运行
- 可多站位控制

规格参数

型号		OC-PLCPE	OC-PLC2PE	OC-PLC3PE	OC-PLC4PE	OC-PLC5PE	OC-PLC6PE
耗电量	(W)	100	150	200	250	300	350
外形尺寸	宽 (mm)	300	450	500	550	600	650
	高 (mm)	350	500	550	550	550	550
	厚 (mm)	200					
重量	(kg)	10	15	25	30	40	45

控制操作界面选配

型号	说明
OC-PLC5/7-X	OC-PLC5-X 5" 图文显示器，适合三单元以上冷水机组使用 OC-PLC7-X 7" 图文显示器，适合多套机组共用一个显示器 6.5 万色触摸屏操作 USB 接口与 PC 连接 可选存储卡，以太网，音频输出等选件

注：
1. 船舶总配电箱提供 220V 或 380V 总电源至 OC-PLCPE 控制箱，OC-PLCPE 控制器输出冷水机组、海水泵及循环水泵等的控制电源，同时接受冷水机组上各传感器信号。
2. 若因产品改良而发生规格改变，则以产品铭牌参数为准。

燃油加热器
B series

技术说明

- 电压 230V
- 燃料 柴油
- 效率 90%
- 烟尘排放 0%
- 可作为集中供热加热器型号 CH
- 可选带 60°C生活热水型号 Calorifier
- 外形尺寸包含循环泵与油燃烧器

原理

欧星空调船用供热系统核心制热元件选用荷兰 KABOLA 燃油加热器，该加热器共有两大系列多个规格型号产品 , 可满足不同客户冬季零度以下环境温度的制热需求。KABOLA 燃油加热器清洁、 经济、静音，可做为船用空调系统的集中热源，亦可提供一定量的生活热水。

特点

- 低温排气
- 100% 无烟尘
- 低油耗
- 电力损耗减少 30%
- 低噪音
- 大功率
- 可连接热风加热系统，空调加热系统
- 强力、持久适用于严苛工作环境

规格参数

型号		B25	B35	B45	B55	B70	B80	B100
标准型号		CH						
带生活热水型号		Calorifier						
制热量	KW	29	41	52	64	81	93	116
进出水接口	mm	1"			1.5"	2"		
生活热水接口	mm	15	15	15	15	15	15	15
油管接口	inch	3/8	3/8	3/8	3/8	3/8	3/8	3/8
排烟口	mm	100	130	150	150	180	180	200
重量	Kg	118	140	155	178	270	309	445
油耗	L/h	3.3	3.8	5.5	6.1	7.1	9.1	10.3
启动功率 230V	W	740	740	740	740	740	740	740
运行功率 230V	W	230	230	230	230	230	230	230
排烟温度	°C	230-250	230-250	230-250	240-260	240-260	250-270	260-280
外形尺寸	宽 (mm)	466	468	488	498	508	508	498
	深 (mm)	396	503	593	708	708	858	1058
	高 (mm)	969	970	970	970	1165	1126	1165

注：若因产品改良而发生规格改变，则以产品铭牌参数为准。

上海欧星机电设备有限公司 www.ocean-china.com E-mail：ocean@ocean-china.com

整体式单冷型空调箱
OA-ZK Series

商用系列

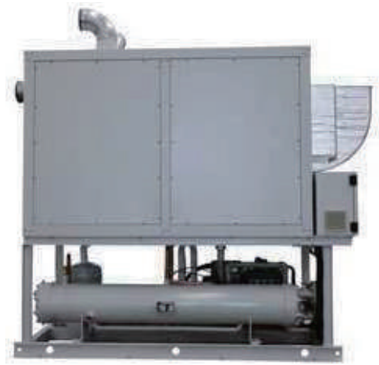

技术说明

- OA-105ZK:
  105 表示规格，制冷 / 制热量为 105Kw
- 电制 380V/50Hz/3Ph
- 风机控制 变频调速
- 操作模式 通风、制冷、制热（可选配）、加湿（可选配）
- 换热器材质 亲水铝箔 / 铜箔选择
- 可选配 镀锌 / 铝合金新风阀和回风阀
- 可选配 电加热和湿膜 / 电极加湿
- 有效江、河、海水温度 15~35° C

原理

OA ZK 商用整体式空调箱由压缩机、冷凝器、膨胀阀、蒸发器等部件组成。利用海水冷却机组，实现对循环空气降温除湿。机组需要制热时可选配电加热器、热水盘管、蒸汽盘管等设备实现制热功能。进风侧设新风和回风口通过风阀调节新风与回风的混合比例。

特点

- 整体结构，安装方便
- 初效框式过滤器，更换方便
- 自带制冷电磁阀和热力膨胀阀
- 采用调速风机，根据风管阻力调节出风余压
- 集中送回风，过渡季节可以实现全新风运行
- 可实现除尘过滤、制冷、加热、加湿空气处理
- 落地安装，接送回风和新风管，适用于大空间舱室

外形尺寸图

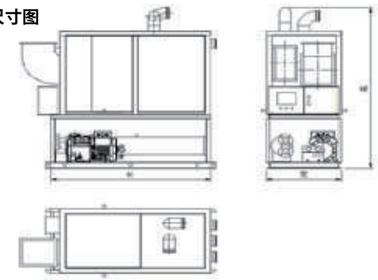

规格参数

型号		OA-25ZK	OA-35ZK	OA-50ZK	OA-70ZK	OA-105ZK	OA-150ZK
制冷量	(KW)	25	35	50	70	105	150
加热形式		电加热 / 热水 / 蒸汽					
制冷剂		R404a/R410a					
电源		主电源 AC 3Φ-380V-50HZ 控制电源 AC 1Φ-220V-50HZ					
压缩机功率	(KW)	5.5	8.8	12.5	15.4	2x11.8	2x18.5
风量	(m^3/h)	2200	3200	4500	8000	12000	17000
风机功率	(KW)	2.2	3	4	5.5	7.5	11
静压	(Pa)	800			1000		
出风口	(mm)	300X300	350X350	400X400	500X500	600X600	700X700
冷却水流量	(m^3/h)	7	10	14	20	30	45
安全保护装置		制冷剂高压、低压、断水、缺相、过载、安全阀、水温差、高低水温等					
重量	(kg)	~500	~650	~850	~1900	~2400	~3400
外形尺寸	长 (mm)	1700	2000	2100	3000	3250	3600
	宽 (mm)	800	800	1000	1400	1500	2000
	高 (mm)	1600	1800	2200	1550	1550	1700

注：
1. 若因产品改良而发生规格改变，则以产品铭牌参数为准。
2 更多规格型号请联系厂家咨询

上海欧星机电设备有限公司 www.ocean-china.com E-mail：ocean@ocean-china.com

技术说明

- OA-105ZKH:
  105 表示规格，制冷 / 制热量为 105Kw
- 电制　380V/50Hz/3Ph
- 风机控制　变频调速
- 操作模式　通风、制冷、制热（可选配）、加湿（可选配）
- 换热器材质　亲水铝箔 / 铜箔选择
- 可选配　镀锌 / 铝合金新风阀和回风阀
- 可选配　电加热和湿膜 / 电极加湿
- 有效河、江、海水温度 3~35° C

原理

OA-ZKH 商用整体式空调箱由压缩机、冷凝器、膨胀阀、蒸发器等部件组成。利用海水冷却机组，实现对循环空气降温除湿。机组在海水温度大于 3°C时可实现冬季制热功能。进风侧设新风和回风口通过风阀调节新风与回风的混合比例。

特点

- 整体结构，安装方便
- 初效框式过滤器，更换方便
- 自带制冷电磁阀和热力膨胀阀
- 采用调速风机，根据风管阻力调节出风余压
- 集中送回风，过渡季节可以实现全新风运行
- 可实现除尘过滤、制冷、加热、加湿空气处理
- 落地安装，接送回风和新风管，适用于大空间舱室

外形尺寸图

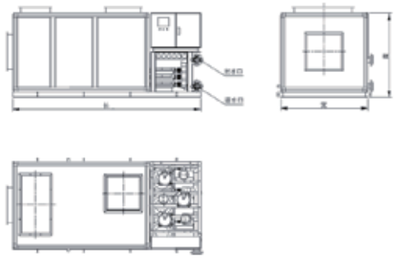

规格参数

型号		OA-25ZKH	OA-35ZKH	OA-50ZKH	OA-70ZKH	OA-105ZKH	OA-180ZKH
制冷量	(kW)	25	35	50	70	105	180
制热量	(kW)	28	40	55	84	120	210
制冷剂		R410a					
电源		主电源 AC 3Φ-380V-50HZ 控制电源 AC 1Φ-220V-50HZ					
压缩机制冷功率	(kW)	2*2.8	2*3.9	2*5.5	2*8	3*8	3*13.6
压缩机制热功率	(kW)	2*3.6	2*4.8	2*6.6	2*9.5	3*9.5	3*16.8
风量	(m^3/h)	2200	3200	4500	8000	12000	17000
风机功率	(KW)	2.2	3	4	5.5	7.5	11
静压	静压	800			1000		
出风口	出风口	300X300	350X350	400X400	500X500	600X600	700X700
冷却水流量	(m^3/h)	7	10	14	20	30	45
安全保护装置		制冷系统高压、低压、断水、缺相、过载、安全阀、水温差、高低水温等					
重量	(kg)	~500	~650	~850	~1900	~2400	~3400
外形尺寸	长 (mm)	1700	2000	2100	3000	3250	3900
	宽 (mm)	800	800	1000	1400	1500	2000
	高 (mm)	1600	1800	2200	1550	1550	2000

注：
1. 若因产品改良而发生规格改变，则以产品铭牌参数为准。
2. 更多规格型号请联系厂家咨询

技术说明

- OA-60GZE12
  60 表示规格，制冷量为 60000Btu/h
  E12 表示装配 12KW 电加热
- 电源　380V/50Hz/3Ph 或 440V/60Hz/3Ph
- 制冷有效江、河、海水温度　10~35°C
- 冷凝器　B10/B30 镍铜管
- 蒸发器选择　亲水铝箔 / 铜箔
- 制冷剂　R410A/R404A
- 新风　可在侧面部分引入
- 可选配　远程遥控

原理

OA-GZ 立柜式空调机组将制冷系统压缩机、冷凝器、节流装置及蒸发器安装在一个立柜式箱体内。以江、河、海水作为冷却源，夏季制冷时通过机组制冷系统的运行对船舱内的空气进行冷却除湿降温；冬季制热时通过机组电加热器的工作对船舱内的空气进行加热升温；过渡季节机组风机运行可以对船舱进行通风，机组具有制冷、除湿、制热和通风功能，机组侧面还设有新风口，可以直接接入部分室外新风。

特点

- 立柜式明装，安装简易，外形美观
- 机组格栅直接送风
- 采用数字控制，操作方便
- 可选电加热制热组件
- 防腐、防振和防摇晃设计
- 适用于客船、工作船、海上钻井平台等商用船舶

保护功能

- 水流量：江河海水侧水压保护
- 制冷剂压力：高压及低压保护
- 压缩机、风机：过载过热、压缩机过热保护
- 电源：相序保护
- 电加热器：过载、温度过高、漏电保护
- 指示灯：运行、报警显示

规格参数

型号 OA-		27GZ-E	36GZ-E	48GZ-E	60GZ-E	72GZ-E	90GZ-E
制冷量	(Btu/h)	27000	36000	48000	60000	72000	90000
	(kW)	7.8	10.5	14.2	17.5	20	26.8
制冷输入功率	(kW)	2.4	3.6	4.2	5.5	6.1	7.8
电加热 (选配)	(kW)	4.5	6	8	12	16	24
送风量	(m^3/h)	1200	1850	2200	2450	3100	4100
海水流量	(m^3/h)	2.7	3.9	4.9	6.2	7.0	9.3
海水阻力	(mH_2O)	2.9	3.0	3.2	3.6	4.0	4.5
高	(mm)	1700	1700	1800	1800	1950	
宽	(mm)	700	800	900	1050	1100	1200
深	(mm)	550		580		700	
重量	(kg)	185	265	280	300	395	460

注：若因产品改良而发生规格改变，则以产品铭牌参数为准。

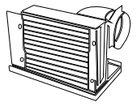

技术说明

- OA-24GZH
  24 表示规格，制冷量为 24000Btu/h
- 电源　　380V/50Hz/3Ph
- 有效江、河、海水温度　3 ～ 35°C
- 冷凝器材质　　B10/B30 镍铜管
- 蒸发器材质　　亲水铝箔 / 铜箔
- 制冷剂　　R410A 新风
  可在侧面部分引入

原理

OA-GZH 立柜式空调机组将制冷系统压缩机、冷凝器、四通换向阀、节流装置及蒸发器安装在一个立柜式箱体内。以江、河、海水作为冷却源，夏季制冷时通过机组制冷系统的运行对船舱内的空气进行冷却除湿降温；冬季制热时通过机组热泵运行对船舱内的空气进行加热升温；过渡季节机组风机运行可以对船舱进行通风，机组具有制冷、除湿、制热和通风功能，机组侧面还设有新风口，可以直接接入部分室外新风。

特点

- 立柜式明装，安装简易，外形美观
- 机组出风余压高，风管送风
- 采用数字控制，操作方便
- 热泵型设计，节能高效
- 防腐、防振和防摇晃设计
- 适用于客船、工作船、海上钻井平台等商用船舶

保护功能

- 水流量：江河海水侧水压保护
- 制冷剂压力：高压及低压保护
- 压缩机、风机：过载过热、压缩机过热保护
- 电源：相序保护
- 电加热器：过载、温度过高、漏电保护
- 指示灯：运行、报警显示

规格参数

型号		OA-24GZH	OA-36GZH	OA-48GZH
制冷 / 热量	(Btu/h)	24000	36000	48000
电源		AC 3 -380V/50HZ		
制冷输入功率	(kW)	2.4	3.6	4.2
制热输入功率	(kW)	4.5	6	8
送风量	(m^3/h)	1200	1700	2200
出风静压	(Pa)	/	/	/
海水流量	(m^3/h)	1.8	3.9	4.9
海水阻力	(mH_2O)	7	7	7
高	(mm)	1700	1700	1800
宽	(mm)	700	800	900
深	(mm)	450	500	500
重量	(kg)	180	200	260

注：若因产品改良而发生规格改变，则以产品铭牌参数为准。

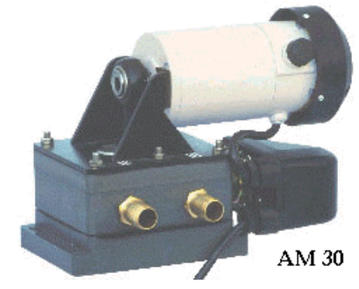

技术特征

- 泵体：采用聚氯乙烯材料（PVC）；
- 泵膜：合成橡胶；
- 阀：合成橡胶；
- 电动马达：
  AM20-20/2：12V 或 24V 直流，
  AM30-30/2：12 或 24V 直流，
  AC230 交流，单相；AC230/400 交流，三相。

参数（AM 系列）

型号	功率	最大电流（A）				流量	压力	出水口径
	kW	12V	24V	AC230V	AC230/400	l/min	bar	
AM20-20/2	0.12	7	4	-		13	2	1/2",ø15
AM30-30/2	0.2	13	7			35	3	3/4",ø20
AM30-30/2	0.09			0.73	0.59/0.34	35	3	3/4",ø20

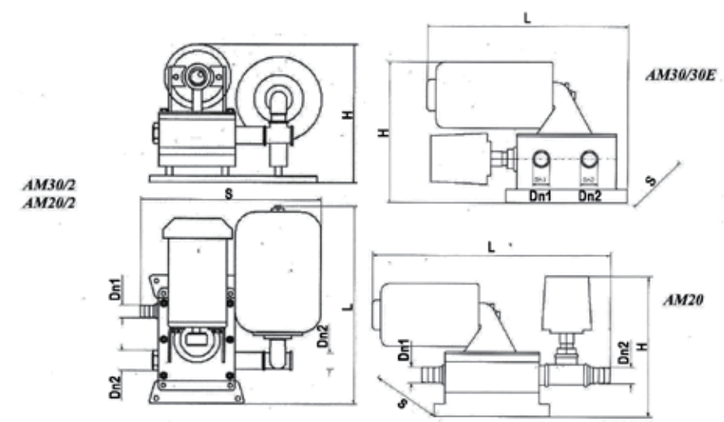

参数（AM 系列）

型号	H(mm)	L(mm)	S(mm)	Dn1(mm)	Dn2(mm)	kg
AM20/2	190	280	220	15	15	4
AM30/2	200	280	280	20	20	6

技术特征

- 泵体：青铜；
- 叶轮：青铜；
- 耐磨板：青铜；
- 轴：AISI316 不锈钢，采用机械密封；
- 电动马达：12V 或 24V 直流，230 交流电，单相；230/400；3 相；
- 水箱：2-5-8-24 升装（可根据用户要求提供不锈钢材质）。

参数（AM 系列）

型号	功率	最大电流（A）				流量	压力	重量	出水口径
	kW	12V	24V	230M	230/400T	l/min	bar	kg	
AM60B/2	0.25	16	9	1.6	1.7-1	28	2.1	8	1/2"
AM60B/8	0.25	16	9	1.6	1.7-1	28	2.1	8	1/2"
AM80B/2	0.37	45	24	3.6	2.3-1.3	40	3.6	14	3/4"
AM80B/5	0.37	45	24	3.6	2.3-1.3	40	3.6	14	3/4"
AM90B/5	0.75	-	32	4.5	3	60	4.5	15	1"

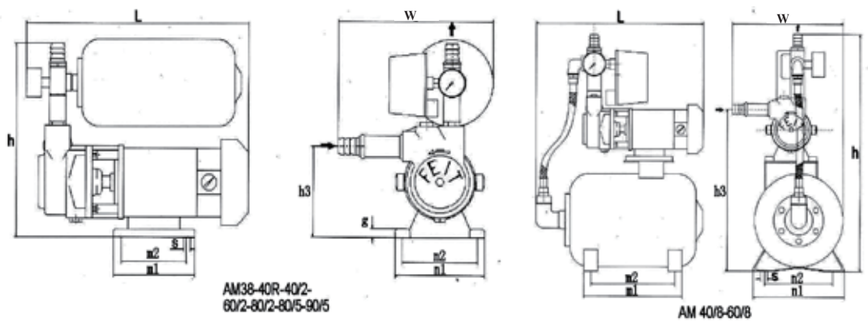

型号	罐子容量	h	L	W	h3	m1	m2	s	g	n1	n2
AM60B/2	2lt	250	290	220	100	95	65	6.5	10	114	88
AM60B/8	8lt	495	350	230	335	200	174	10	-	200	170
AM80B/2	2lt	330	320	220	135	95	80	8	10	134	110
AM80B/5	5lt	360	390	240	135	95	80	8	10	134	110
AM90B/5	5lt	370	400	245	145	95	80	8	10	134	110

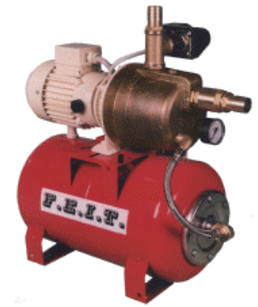

技术特征

- AM 系列自动供水装置是一种带有压力罐的泵送和提升装置，适用于安装在任何类型和尺寸的工业、家庭以及船舶中，并向不同的使用点（如淋浴、水龙头、锅炉等）提供供水；
- 这些装置包括一个带有直流或交流电的自吸泵，它从储水箱或通过位于进水管上的止回阀，防止水泵停止时的水流回水箱。控制泵的启停的压力计和压力开关，以及在打开水龙头时分配储水的压力罐，通过特殊配件连接到泵出口；
- 可以将额外的水箱“T 型”连接到输送管线中，以增加储水量，减少泵启停的次数；
- 电动马达：12V 或 24V 直流；230 交流电，单相；230/400，3 相；
- 转速：2950rpm；
- 储罐：24 升装（可根据用户要求提供不锈钢材质）；
- 防护等级：IP55。

参数（AM 系列）

型号	功率	流量	压力
	kW	l/min	bar
AM 992I	0.37	60	3.5
AM 992IR	0.45	70	4
AM 990B	0.37	65	3.5
AM 990BR	0.45	70	4
AM993I/B	0.55	70	3.7
AM994I/B	0.75	83	4
AM995I/B	1.1	98	4.5
AM996I/B	1.5	150	5
AM997B	2.2	170	6

材质	AM992I-992IR-993I-994I-995I-996I	AM990B-990BR-993B-994B-995B-996B-997B
泵体	不锈钢	青铜
叶轮	高强度材料	
耐磨板	青铜	
轴	不锈钢	
密封	机械密封	

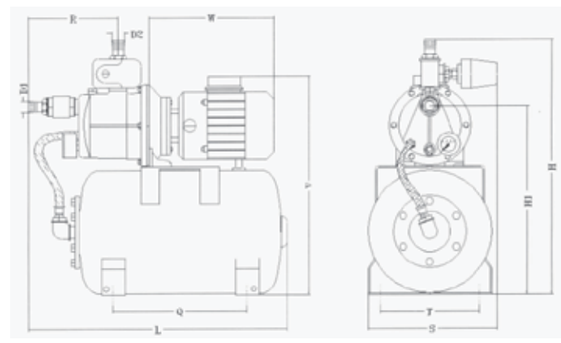

参数（AM 系列）

型号	D1	D2	L	Q	V	R	W	T	S	H1	H	Kg
AM992I-992IR	30	30	560	300	465	115	260	220	290	393	540	20
AM993I-994I	30	30	560	300	468	115	260	220	290	393	540	21
AM995I-996I	30	30	560	300	480	140	260	220	290	393	560	25
AM990B-990BR	30	30	560	300	468	130	265	220	290	393	540	21
AM993B-994B	50	30	570	300	530	160	310	220	290	510	650	26
AM997B	50	30	570	300	530	160	310	220	290	510	650	26

自吸电动隔膜泵
Electric Self-Priming Diaphragm

技术特征

自吸电动隔膜泵 PVM 系列有诸多优势：可以将掺杂有许多杂质悬浮物的液体泵出，包括：沙石、泥浆、碎砖渣土、研磨尘土、锯末、海苔、毛发、棉质物。

隔膜泵可以视为通用泵，泵的隔膜只产生吸合与输送两项简单的运动，因此这种泵并无叶轮、机械密封、底阀等组成部件。故而它具备超长的使用寿命。

参数（AM 系列）

型号	功率 kW	电制	转速 rpm	流量 L/min	压头 m
PVM 0.16	0.2	DC12-24V	1300	26	5
PVM 0.2	0.26	DC12-24V/AC230-380V	1450	31	6
PVM 0.5	0.37	DC12-24V/AC230-380V	1450	75	8
PVM 0.5B	0.37	DC12-24V/AC230-380V	1450	77	8
PVM 1R	0.37	DC24V/AC230-380V	1450	100	8
PVM 1	0.55	DC24V/AC230-380V	1450	120	9

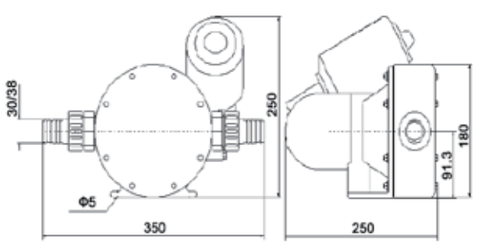

PVM 0.16

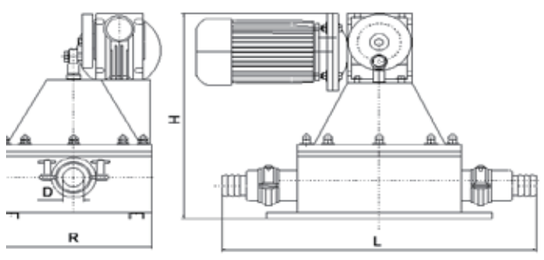

其他型号

参数（AM 系列）

型号	D	H	R	L	重量 kg
PVM 0.2	30	280	200	380	10
PVM 0.5	40	340	250	470	18
PVM 0.5B	40	340	250	480	28
PVM 1R	40/45	400	300	580	22
PVM 1	45	420	300	580	24

自吸电动泵
Self Priming Electric Pumps

技术特征

- TSL 系列的泵在持续运转时可以处理夹带的液体；
- 高达 7 米的吸高；
- 不需要脚阀；
- 叶轮是通过液压实现平衡，减少了轴承上的负载；
- 电制：DC12V / DC24V / AC220V（单相）/ AC380V（三相）；
- 无噪音，振动小；
- 由多种材料构成；
- 由于这个系列的泵平衡能力强，结构紧凑，使得其功能多样且实用性强。

参数（TSL 系列DC）

型号 TSL-	功率	流量 l/min	5	10	20	25	40	45	60	75	100	125	130	150	175	200	225	240	265
		m^3/h	0.3	0.6	1.2	1.5	2.4	2.7	3.6	4.5	6	7.5	7.8	9	10.5	12	13.5	14.4	15.9
10/15	0.25	杨程 (m)	11	10	8	7	4	3											
10/20	0.37		15	14	12	11	8.5	7.8	5	2									
10/25	0.55				19	18	15	14	11	8.5	5								
10/40	0.75						19	18.2	16	14	10	6	5.3	2					
10/41	1.1								18	16	13	10	9.3	7	4				
10/50	1.5									18	16.5	14.7	14.2	12.5	10	7.5	4.5	3	

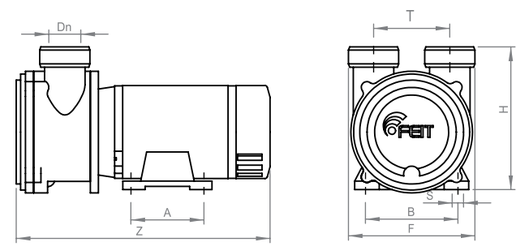

参数（TSL 系列DC ）

型号	Dn	A	B	F	H	S	T	Z	kg
10/15	1"	90	114	145	158	9	84	242	11
10/20	1"	90	114	145	158	9	84	272	12
10/25	1"	90	114	145	160	9	84	305	13
10/40	1"1/2	90	114	160	176	9	94	315	15
10/41	1"1/2	100	125	160	208	10	94	345	19
10/50	2"	100	125	190	224	10	123	380	27

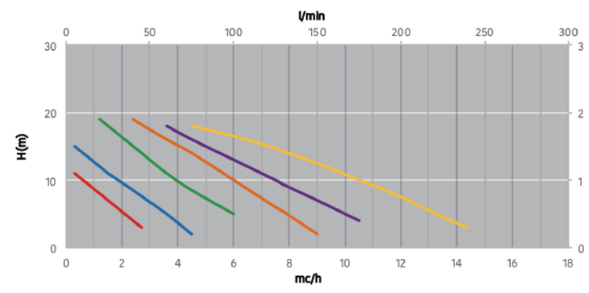

	VOLT	RPM
TSL 10/15	24V	2000
TSL 10/40	24V	2000
TSL 10/20	24V	2000
TSL 10/41	24V	2000

	VOLT	RPM
TSL 10/25	24V	2000
TSL 10/50	24V	2000

参数（TSL 系列AC）

型号 TSL-	功率	流量 l/min	5	10	20	25	40	45	60	75	100	125	130	150	175	200	225	240	265
		m³/h	0.3	0.6	1.2	1.5	2.4	2.7	3.6	4.5	6	7.5	7.8	9	10.5	12	13.5	14.4	15.9
10/15	0.25	杨程 (m)	11	10	8	7	4	3											
10/20	0.37		15	14	12	11	8.5	7.8	5	2									
10/25	0.55				19	18	15	14	11	8.5	5								
10/40	0.75						19	18.2	16	14	10	6	5.3	2					
10/41	1.1								18	16	13	10	9.3	7	4				
10/50	1.5									18	16.5	14.7	14.2	12.5	10	7.5	4.5	3	
10/51	2.2								25	24	22	19.8	19.4	17.8	15	12	8.5	6.5	3

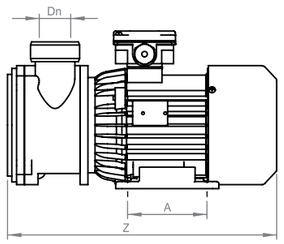

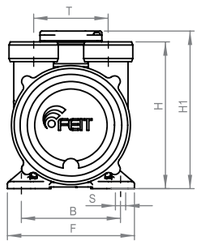

参数（TSL 系列 AC ）

型号	Dn	A	B	F	H	H1	S	T	Z	kg
10/15	1"	90	112	142	168	178	7	84	272	10
10/20	1"	90	112	142	168	178	7	84	312	11
10/25	1"	100	125	142	170	180	10	84	320	12
10/40	1"1/2	100	125	142	185	198	10	94	340	15
10/41	1"1/2	100	140	170	195	220	10	94	360	18
10/50	2"	125	140	190	210	230	10	123	440	30
10/51	2"	140	160	200	235	250	12	123	487	40

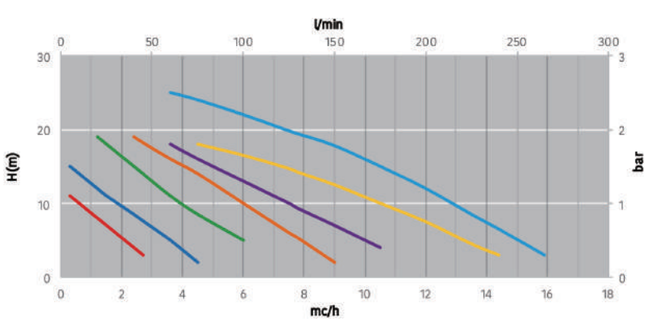

	VOLT	RPM
TSL 10/15	230/400 230m	1450
TSL 10/40	230/400 230m	1450
TSL 10/51	230/400 230m	1450

	VOLT	RPM
TSL 10/20	230/400 230m	1450
TSL 10/41	230/400 230m	1450

	VOLT	RPM
TSL 10/25	230/400 230m	1450
TSL 10/50	230/400 230m	1450

技术特征

- TSL 系列的泵在持续运转时可以处理夹带的液体；
- 高达 7 米的吸高；
- 不需要脚阀；
- 叶轮是通过液压实现平衡，减少了轴承上的负载；
- 电制：DC12V / DC24V / AC220V（单相）/ AC380V（三相）；
- 无噪音，振动小；
- 由多种材料构成；
- 由于这个系列的泵平衡能力强，结构紧凑，使得其功能多样且实用性强。

参数（TSL 系列DC）

型号 TSL-	功率	流量 l/min	5	10	20	25	40	45	60	75	100	125	130	150	175	200	225	240	265	300	350
		m³/h	0.3	0.6	1.2	1.5	2.4	2.7	3.6	4.5	6	7.5	7.8	9	10.5	12	13.5	14.4	15.9	18	
20/1	0.75	杨程 (m)		36.2	33.4	32	28	26.5	22.5	17.5	9	1									
23/1	1.1				38	37	34	33	29	25.5	19	13	11.5	5							
23/2	2.2						50	48.5	42	36	27	18	16	7							
24/1	2.2										34	28.3	27	22	17	12	6				
25/1A	2.2																15	14	12.5	10.5	8.5

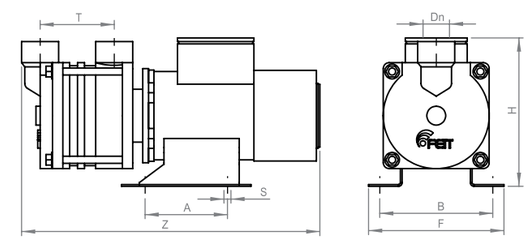

参数（TSL 系列DC ）

型号	Dn	A	B	F	H	S	T	Z	kg
20/1	1"1/4	100	125	155	210	9	105	430	26
23/1	1"1/4	140	192	230	228	12	105	485	34
23/2	1"1/4	140	192	230	228	12	130	500	38
24/1	1"1/2	140	192	203	250	12	125	510	39
25/1A	2"	140	192	230	260	12	165	560	45

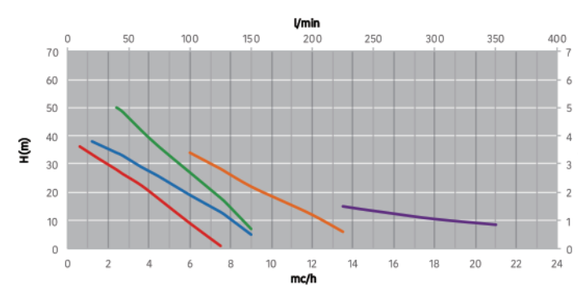

	VOLT	RPM
TSL 20/1	24V	1700
TSL 24/1	24V	1450

	VOLT	RPM
TSL 23/1	24V	1700
TSL 25/1A	24V	1450

	VOLT	RPM
TSL 23/2	24V	1450

技术特征

- TSL 系列的泵在持续运转时可以处理夹带的液体；
- 高达 7 米的吸高；
- 不需要脚阀；
- 叶轮是通过液压实现平衡，减少了轴承上的负载；
- 电制：DC12V / DC24V / AC220V（单相）/ AC380V（三相）；
- 无噪音，振动小；
- 由多种材料构成；
- 由于这个系列的泵平衡能力强，结构紧凑，使得其功能多样且实用性强。

参数（TSL 系列 AC）

型号 TSL-	功率	流量 l/min	5	10	20	25	40	45	60	75	100	125	130	150	175	200	225	240	265	300	350	400	450
		流量 m³/h	0.3	0.6	1.2	1.5	2.4	2.7	3.6	4.5	6	7.5	7.8	9	10.5	12	13.5	14.4	15.9	18	21	24	27
20/1	0.75	杨程 (m)	39	37	34.5	33.2	30	28.5	24.5	19.5	10	2	1										
23/1	1.1				39	38	35	34	30	26.5	20	14	2.5	6									
23/2	2.2					60	52	49.5	43	37	28	19	17	8									
24/1	2.2										35	29.3	28	23	18	13	8						
24/2	4								71	65	56	45.5	43	35	26	18	10	5					
25/1A	2.2																16	15	13.5	11.5	9.5		
25/1B	3															23	20	18	15	12	7	2	
25/1C	4															36	33	31	28	23.4	17	10	2

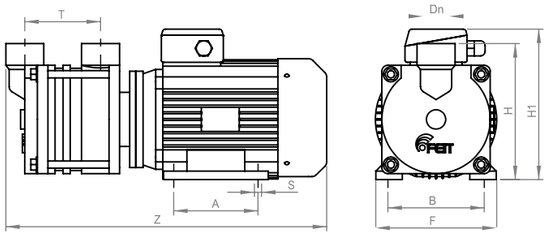

参数（TSL 系列 AC ）

型号	Dn	A	B	F	H	H1	S	T	Z	kg
20/1	1"1/4	100	125	160	188	198	10	105	430	23
23/1	1"1/4	125	140	170	198	228	10	105	490	29
23/2	1"1/4	140	160	200	210	250	12	130	520	45
24/1	1"1/2	140	160	200	230	250	12	125	530	46
24/2	1"1/2	140	190	230	240	280	12	180	590	59
25/1A	2"	140	160	205	240	250	12	165	580	53
25/1B	2"	140	160	205	240	250	12	165	580	53
25/1C	2"	140	190	230	230	276	12	165	600	61

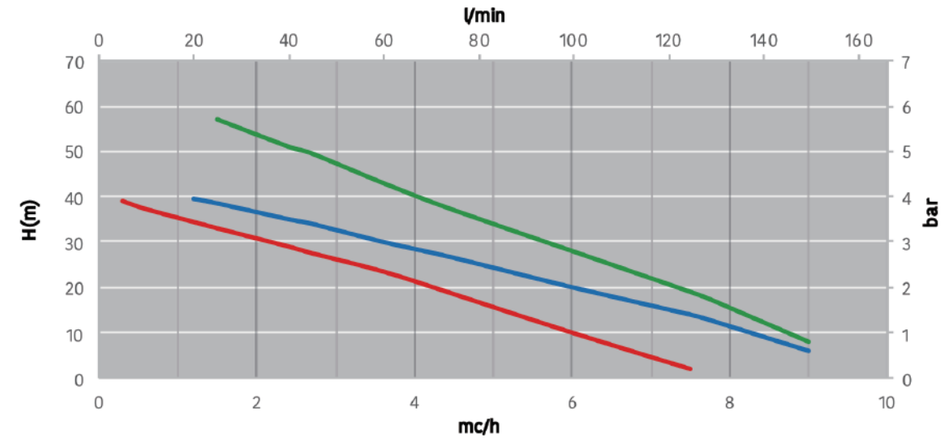

	VOLT	RPM
TSL 20/1	230/400 230m	1450

	VOLT	RPM
TSL 23/1	230/400 230m	1450

	VOLT	RPM
TSL 23/2	230/400 230m	1450

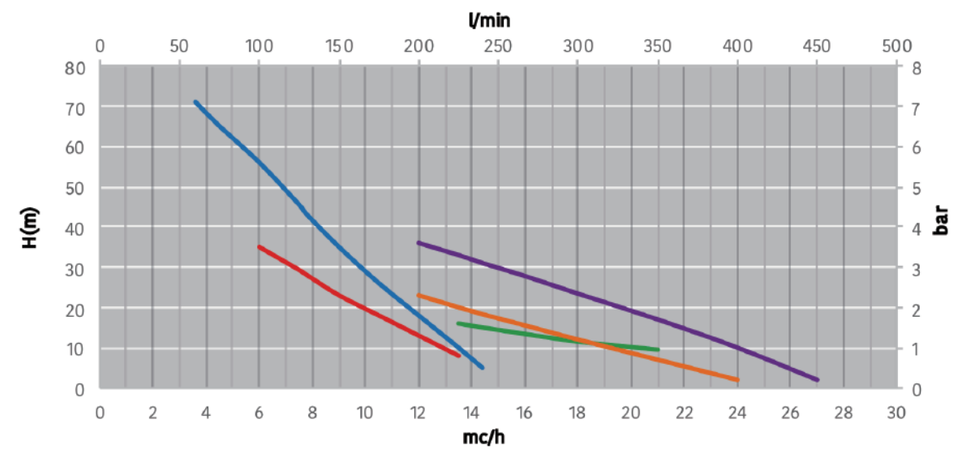

	VOLT	RPM
TSL 24/1	230/400 230m	1450
TSL 25/1B	230/400 230m	1450

	VOLT	RPM
TSL 24/2	230/400 230m	1450
TSL 25/1C	230/400 230m	1450

	VOLT	RPM
TSL 25/1A	230/400 230m	1450

技术特征

- TSL 系列的泵在持续运转时可以处理夹带的液体；
- 高达 7 米的吸高；
- 不需要脚阀；
- 叶轮是通过液压实现平衡，减少了轴承上的负载；
- 电制：AC380V（三相）；
- 无噪音，振动小；
- 由多种材料构成；
- 由于这个系列的泵平衡能力强，结构紧凑，使得其功能多样且实用性强。

参数（TSL 系列）

型号 TSL-	功率 kW	流量	l/mi	100	130	150	200	240	300	350	400	450	500	550	600	650	700	750	800
			m³/h	6	7.8	9	12	14.4	18	21	24	27	30	33	36	39	42	45	48
26/1A	7.5	H(m)												25	22	19	15.2	11	6
26/1B	11						60	56	51	47	42.5	38	33	28	23.5	19.5	15.2	11	6
26/1C	15				69	67	63	60	55	50	45	40	35	29.5	24	19.5	15.2	11	6

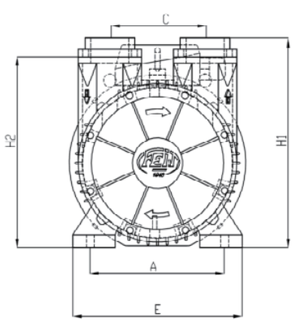

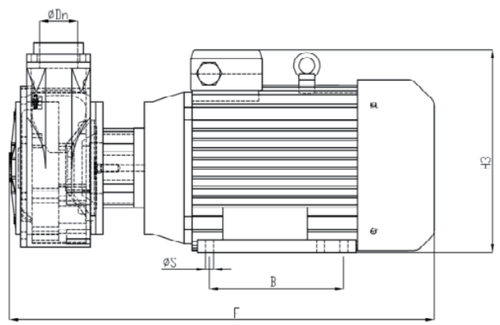

型号	Dn	H1	H2	H3	A	E	C	B	F	S	kg
TSL26/1A	2" 1/2	395	360	310	216	300	180	178	710	12	92
TSL26/1B	2" 1/2	395	360	383	254	320	180	210	750	12	133
TSL26/1C	2" 1/2	395	360	383	254	320	180	254	803	12	153

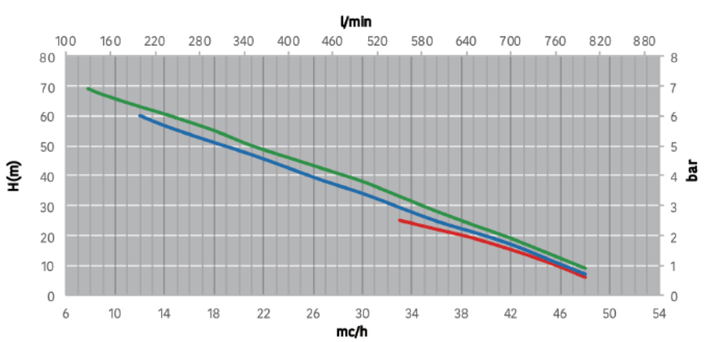

	VOLT	RPM
TSL 26/1A	230/400 230m	1450
TSL 26/1B	230/400 230m	1450
TSL 26/1C	230/400 230m	1450

技术特征

- 在工作状态下可以处理掉夹带的液体；
- 自吸高度可达 7 米，无需安装底阀；
- 由于泵的每只叶轮单独通过液压达到平衡，消除了轴承上的轴端推力；
- 电制：DC12V / DC24V / AC220V（单相）/ AC380V（三相）；
- 工作时无噪音，最大限度降低振动；
- 可选择安装马达，包括紧密耦合式；
- 由于水泵平衡性强，设计紧凑，持久耐用。

参数（TA 系列）

型号	功率 kW	流量 (L/m)	20	40	60	80	100	120	140	160	180	200	230	260	300	330	350	400	450	500	550	600
AT 3/1	1	杨程 (m)	40	28	23	18	12	3														
AT 3/2	2.2		75	54	36	14	10															
AT3/11	1.6				25	19	12	6	3													
AT3/12	1.6				40	24	13	7	4													
AT3/13	3				77	61	40	20														
AT 4/1	2.2						30	25	22	15	10	6	3									
AT 4/2	4						62	51	42	32	24	13										
AT 4/3	5.5						100	77	67	50	30	22										
AT 5/1	4										35	32	29	25	19	15	11					
AT 5/2	11										73	68	60	50	40	30	25					
AT 5/3	15										115	103	82	61	41	39	30					
AT 6/1	7.5														37	35	31	28	19	18	11	8
AT 6/2	11														75	70	65	51	39	34	21	15
AT 6/3	18.5														115	110	96	83	59	47	30	18

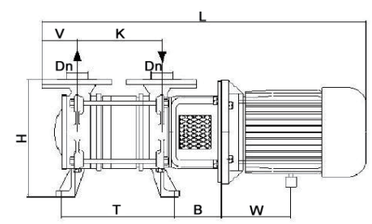

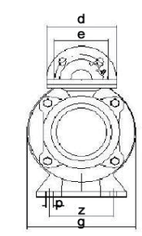

型号	Dn	H	V	K	L	T	B	W	d	e	a	p	z	g	重量 kg
AT 3/1	32	255	70	150	690	200	140	150	140	100	18	14	130	200	50
AT3/2	32	255	70	180	780	250	140	150	140	100	18	14	130	200	60
AT3/11	32	255	70	150	690	200	140	150	140	100	18	14	130	200	50
AT3/12	32	255	70	180	780	250	140	150	140	100	18	14	130	200	60
AT3/13	32	255	70	210	830	280	140	150	140	100	18	14	130	250	68
AT 4/1	40	260	75	160	910	230	160	173	150	110	18	16	150	250	72
AT 4/2	40	260	75	207	980	265	160	173	150	110	18	16	150	300	82
AT 4/3	40	260	75	262	1000	330	160	173	150	110	18	16	150	300	100
AT 5/1	50	320	83	180	900	260	160	173	165	125	18	16	150	300	85
AT 5/2	50	320	83	250	1100	340	160	173	165	125	18	16	150	350	120
AT 5/3	50	320	83	330	1200	415	160	183	165	125	18	16	150	350	150
AT 6/1	65	360	93	190	1000	270	180	200	185	145	18	16	198	350	120
AT 6/2	65	360	93	280	1100	360	180	200	185	145	18	16	198	400	140
AT 6/3	65	360	93	370	1300	450	180	200	185	145	18	16	198	400	170


A60B


C20B


A99B

技术特征

应用（A 系列自吸泵）

- 提取海水，舱底水；
- 燃油调拨；
- 供水；
- 调拨清水和海水；
- 清洗锚链

应用（离心泵，无自吸）；

- 循环水

性能

- 泵体材质：铜质 / 不锈钢；
- 叶轮材质：不锈钢；
- 耐磨护板：不锈钢；
- 轴：316 不锈钢；
- 电制：DC12V / DC24V / AC220V/ AC380V。

参数（TSL 系列）

转速：2800 rpm																			
型号		功率 kW	流量 (L/m)	2	6.3	10	16	25	31.5	40	50	59	70	80	91.6	108	158	180	250
自吸泵	A 60 B	0.25		22	17	12	4	1											
	A 80 B	0.37			36	34	30	22	15	10									
	A 90 B	0.6			49	42	37	30	24	17	12	5							
	A 990 B	0.37		35	28	25	16	13	10	8	6	4							
	A 990 BR	0.45		36	35	33	28	22	12	10	8	5	3						
	A 992 I	0.37		35	28	25	16	13	10	8	6	4							
	A 992 IR	0.45		36	35	33	28	22	12	10	8	5	3						
	A 993 I	0.55		43	40	38	36	34	32	29	27	25	21	10					
	A 993 B	0.55		40	38	35	30	28	17	13	10	5	2						
	A 994 B(I)	0.75		45	42	40	36	34	32	30	26	23	20	10					
	A 995 B(I)	1.1		50	49	48	44	41	40	38	36	33	32	30	27	23			
	A 996 B(I)	1.5		55	53	52	49	48	47	46	44	43	41	38	36	32	27		
	A 997 B	2.2		63	62	59	57	56	55	54	52	50	49	47	45	44	39	27	
离心泵	C 16 B	0.2			8	7	6	5	4	3									
	C 20 B	0.37					16	15	14	13	11	10	9.5	9	5	2			
	C 22 B	0.55					24	23	22	21	20	19	18	17	15	13			
	C 24 B	0.75										25	24	23	23.5	22	20	18	13
	C 41 B	1.1									38	37	36	35	34.5	34	31	29	
	T 68 B	0.45					26	20	15	7	4								
	T 78 B	0.5				45	38	29	20	16	9								

外形尺寸图

型号	Dn1	Dn2	L	h	G	R	S	Kg
A 990 B	1”g	1”g	421	181	180	100	30	13
A 990 BR	1”g	1”g	440	181	180	100	30	14
A 992 I	1”g	1”g	421	181	146	100	30	9
A 992 IR	1”g	1”g	440	181	146	100	30	11
A 993 I	1”g	1”g	430	200	146	155	52	12
A 993 B	1”g	1”g	430	200	185	155	52	25
A 994 B	1”g	1”g	430	200	185	155	52	25
A 995 B	1”1/2	1”g	450	200	185	155	52	30
A 996 B	1”1/2	1”g	500	210	215	175	52	33
A 997 B	1”1/2	1”g	500	210	215	175	52	35
A 60 B	1/2”g	1”1/2	260	130	110	98	85	4.5
A 80 B	3/4”g	3/4”g	280	160	125	100	85	10
A 90 B	1”g	1”g	320	180	135	110	90	12
C 16 B	1/2”g	1/2”g	270	150	140	100	80	7
C 20 B	1”g	1”g	340	170	150	110	90	8
C 22 B	1”g	1”g	390	190	170	110	90	10
C 24 B	1”1/2	1”1/2	410	240	190	125	100	16
C 41 B	1”1/2	1”	400	260	204	150	100	21
T 68 B	1”g	1”g	264	153	140	100	80	7
T 78B	1”g	1”g	274	155	150	110	90	8

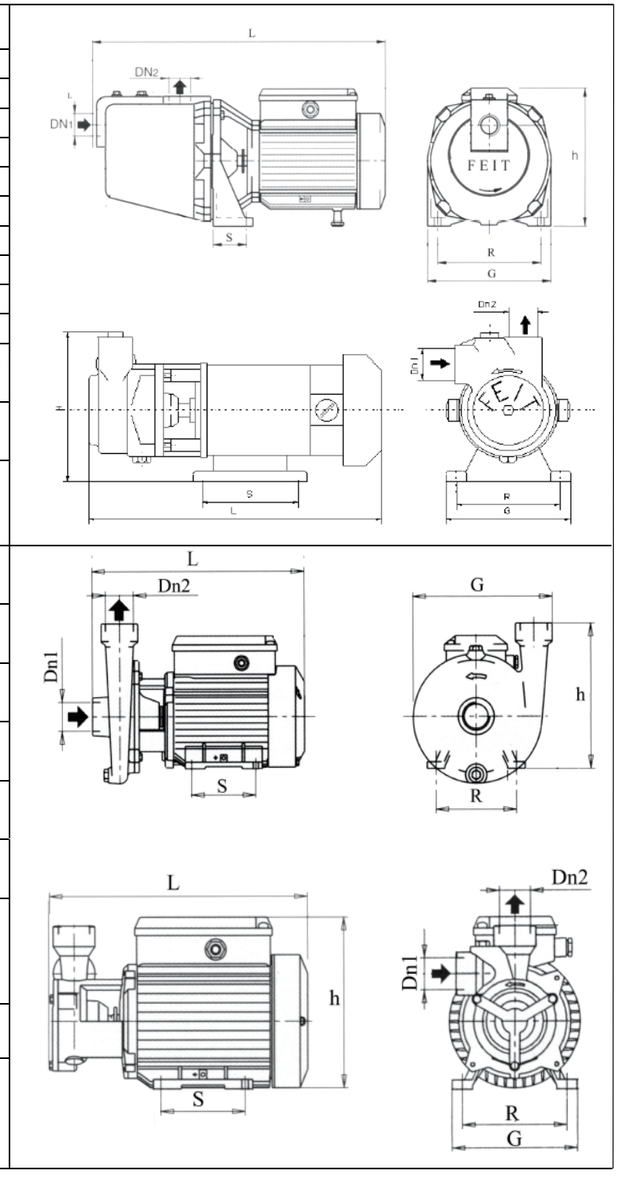

技术特征

- 该系列风机还具备其它特性，如：高效、轴向尺寸紧凑、实用；
- 法兰支撑：钢制法兰；
- 轴：钢制；
- 喷气式螺旋桨：轻金属，无火花；
- 马达：DC12/24V；AC220V/380V；
- 防护等级：IP55；
- 后曲的叶片。

参数

Direction of rotation (see from motor side) · 方向（从电机方向看）

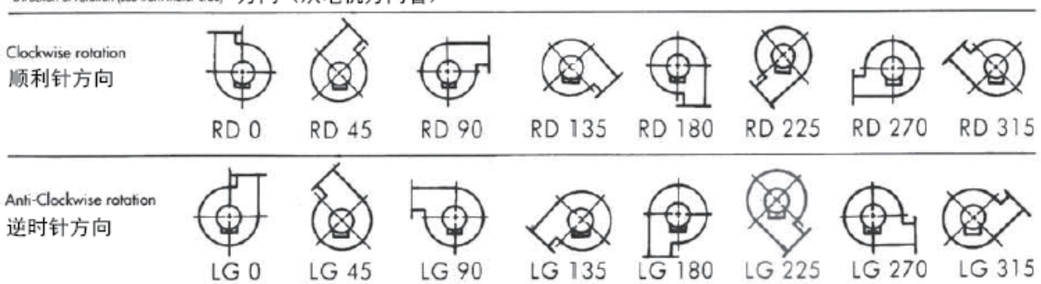

型号 ZA	功率 kW	噪音 dB(A)	转速 rpm	风量 m^3/hr															
				100	270	350	470	630	800	1000	1300	1400	1600	2000	2400	2900	3400	3900	5000
				压头 mmH_2O															
202	0.09	47	2800	24	19														
252	0.09	50	2800			35	25												
302	0.18	55	2800		42	44	45	39											
402	0.25	60	2800			55	59	61	55										
502	0.37	63	2800			70	75	77	81	85	84								
552	0.55	76	2800				105	110	105	110	100	90							
602	1.1	79	2800							129	130	139	142	150	142	130			
504	0.18	52	1400			20	23	27	18										
554	0.18	54	1400			24	25	28	23										
604	0.25	58	1400			29	29	30	32										
654	0.37	63	1400					41	38	35	31	26	20	19					
652	1.5	70	2800											112	110	105	89		
704	1.1	65	1400								47	46	45	34	33	32	30		
754	1.5	68	1400														58	64	55

外形尺寸图及重量

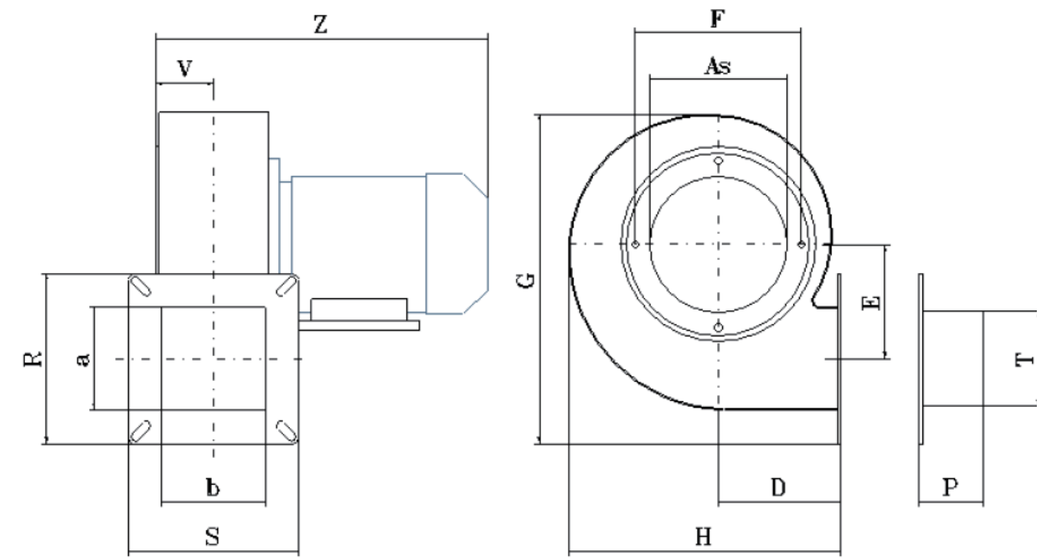

型号 ZA	重量 kg	As	F	D	E	G	H	a	b	P	T	R	S	V	Z
202	2.5	85	120	85	62	190	168	70	60	50	59/78	110	105	39	223
252	3	112	150	100	94	270	223	82	85	60	78/98	140	140	44	232
302	5.5	112	150	100	94	270	223	85	85	60	78/98	140	140	47	270
402	6	112	150	100	94	270	223	110	85	75	98	155	130	60	295
502	9.5	122	195	120	115	322	273	110	110	75	98/118	160	160	60	318
552	6	158	195	120	115	322	273	110	110	75	98/118	160	160	60	318
602	18	180	222	156	145	405	338	140	140	75	118	190	190	77	385
504	6	122	195	120	115	322	273	110	110	75	98/118	160	160	60	295
554	7	158	195	120	115	322	273	110	110	75	98/118	160	160	60	295
604	10	180	222	156	145	405	338	140	140	75	118	190	190	77	335
654	11	180	222	156	145	405	338	140	140	75	160	190	190	77	345
652	18	180	222	156	145	405	338	140	140	75	160	190	190	77	405
704	22	250	310	175	180	520	420	200	200	-	-	255	255	102	461
754	30	300	362	205	220	620	500	240	240	-	-	295	295	126	536

技术特征

- 该系列风机还具备其它特性，如：高效、轴向尺寸紧凑、实用；
- 法兰支撑：钢制法兰；
- 轴：钢制；
- 喷气式螺旋桨：轻金属，无火花；
- 马达：DC12/24V；AC220V/380V；
- 防护等级：IP55；
- 后曲的叶片。

参数

风量 m^3/hr																									
型号 ZR	功率 kW	噪音 Db(A)	1080	1500	1700	1900	2150	2400	2700	3050	3450	3850	4250	4750	5400	6150	6850	7650	8500	9500	10800	12000	13500	15300	17000
压头 mmH_2O																									
转速：2800 rpm																									
311	2.2	76				139	136	132	128	123	116	109	99	87	68										
351	3	79							185	182	178	174	168	160	150	137	122	98							
401	4	82										213	210	207	201	194	184	170	148	95					
402	5.5	84										231	226	220	214	207	197	185	171	148	117	76			
451	7.5	86													269	268	267	263	258	244	220	187	127		
452	11	88													292	289	284	278	266	253	234	213	185	156	107
转速：1450 rpm																									
312	0.18	57	28	25	23	21	18	14	8																
352	0.37	60		39	38	37	35	33	30	27	23	17													
403	0.55	64				52	50	49	47	45	43	39	35	30	23										
453	0.75	65							61	60	59	58	56	52	46	37	19								
454	1.1	67							66	65	64	62	59	57	53	48	41	32							
503	1.5	69										76	75	74	73	71	66	57	43	17					
504	2.2	71										87	85	83	81	77	73	69	63	54	40				
561	3	72													98	97	96	94	91	84	74	60	29		
562	4	74													110	107	104	101	97	93	86	78	66	53	29
631	5.5	75																128	126	124	121	117	109	98	81
632	7.5	78																153	150	146	142	137	132	123	113
转速：930 rpm																									
505	0.37	57						35	34	33	32	31	29	26	21	14									
506	0.55	59						37	36	35	34	33	32	30	27	23	19								
563	0.75	60									43	42	41	40	38	36	32	27	17						
564	1.1	62									47	46	45	44	42	40	38	35	31	23					
633	1.5	66												58	56	55	54	52	50	45	38	27			
634	2.2	68												61	60	59	58	57	55	51	47	42	35	23	
713	3	69															71	70	69	68	66	63	58	51	36
714	4	72															82	80	78	76	73	70	66	62	57

技术特征

- 该系列风机还具备其它特性，如：高效、轴向尺寸紧凑、实用；
- 法兰支撑：钢制法兰；
- 轴：钢制；
- 喷气式螺旋桨：轻金属，无火花；
- 马达：DC12/24V；AC220V/380V；
- 防护等级：IP55。

直流风机参数（DC12V/24V）

风量 m^3/hr																									
型号 ZB-	功率 kW	噪音 Db(A)	1080	1500	1700	1900	2150	2400	2700	3050	3450	3850	4250	4750	5400	6150	6850	7650	8500	9500	10800	12000	13500	15300	17000
压头 mmH_2O																									
转速：2800 rpm																									
182	0.55	70	90	90																					
183	1.10	72		99	100	103																			
202	0.75	75	120	114																					
203	1.10	76			119	120																			
222	1.50	78		145	147	153	159																		
223	2.20	79						164	164	162															
252	3.00	84				182	185	187	200	205	207														
253	4.00	85									210	210	212												
282	5.50	86										235	240	245											
283	9．20	87															235	230							
转速：1450 rpm																									
225	0.37	60	39	40	41																				
254	0.55	63	45	46	48																				
284	0.75	68	54	55	59	60	61	62	63																
285	1.10	68					72	73	75																
314	1.10	70					75	77	79	81															
315	1.50	71									80	81	82												
354	2.20	71							90	92	95	100	105	110											
355	3.00	74													110	110	109								
404	4.00	75									120	125	128	130	138	140	143	144							
405	5.50	75																	147	145					
454	7.50	78																		140	142	136			
455	9.20	78																					140	130	120
转速：930 rpm																									
316	0.37	57	30	31	33	35	37																		
317	0.55	58						34	36	35	34	33													
356	0.75	59		39	40	41	42	43	44	45	46	47													
357	1.10	60											48	47	46										
406	1.50	62						55	56	57	58	59	60	61	61	60									
407	2.20	66														58	59	60							
456	3.00	68							66	66	67	68	69	71	72	73	74	74	75						
457	4.00	69																		55	57	57			

外形尺寸图

ZR 系列										ZB 系列									
型号	c	d	c'	d'	L	S	F	H	kg	型号	c	d	c'	d'	L	S	F	H	kg
311	229	322	273	366	539	527	330	658	70	182	130	185	201	255	345	325	185	391	18
351	256	361	300	405	636	600	360	730	78	183	130	185	201	255	365	325	185	391	21
312	229	322	273	366	454	527	330	658	66	202	148	207	218	277	413	368	205	430	22
352	256	361	300	405	506	600	360	730	65	203	148	207	218	277	420	368	205	430	24
401	288	404	332	448	668	655	405	815	90	222	166	231	236	301	435	410	228	480	41
402	288	404	332	448	730	655	405	815	100	223	166	231	236	301	450	410	228	480	43
403	288	404	332	448	558	655	405	815	70	225	166	231	236	301	410	410	228	480	35
451	322	453	366	497	764	735	455	915	120	252	185	258	255	328	570	441	255	526	56
452	322	453	366	497	900	735	455	915	160	253	185	258	255	328	560	441	255	526	55
453	322	453	366	497	592	735	455	915	85	254	185	258	255	328	480	441	255	526	43
454	322	453	366	497	632	735	455	915	90	282	205	288	285	368	450	477	285	610	65
503	361	507	405	551	671	832	505	1000	123	283	205	288	285	368	630	477	285	610	75
504	361	507	405	551	741	832	505	1000	130	284	205	288	285	368	480	477	285	610	41
505	361	507	405	551	631	832	505	1000	110	285	205	288	285	368	520	477	285	610	44
506	361	507	405	551	631	832	505	1000	116	314	229	322	309	402	520	527	320	660	50
561	404	569	464	629	797	940	565	1126	138	315	229	322	309	402	530	527	320	660	56
562	404	569	464	629	797	940	565	1126	148	316	229	322	309	402	482	527	320	660	48
563	404	569	464	629	727	940	565	1126	130	317	229	322	309	402	490	527	320	660	49
564	404	569	464	629	727	940	565	1126	135	354	256	361	336	441	620	600	360	740	72
631	453	638	513	698	908	1052	635	1260	105	355	256	361	336	441	620	600	360	740	75
632	453	638	513	698	908	1052	635	1260	180	356	256	361	336	441	560	600	360	740	70
633	453	638	513	698	846	1052	635	1260	168	357	256	361	336	441	560	600	360	740	68
634	453	638	513	698	846	1052	635	1260	172	404	288	404	368	484	640	655	405	815	87
713	507	715	567	775	969	1160	715	1416	250	405	288	404	368	484	650	655	405	815	90
714	507	715	567	775	969	1160	715	1416	258	406	288	404	368	484	660	655	405	815	102
										407	288	404	368	484	660	655	405	815	95
										454	322	453	402	533	760	735	455	915	105
										455	322	453	402	533	750	735	455	915	123
										456	322	453	402	533	750	735	455	915	115
										457	322	453	402	533	750	735	455	915	127

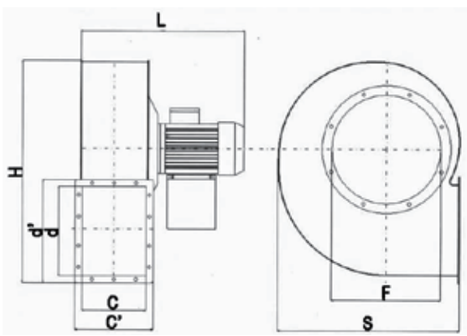


FV 250A1


FV 800B1LC

技术特征

- 该系列风机还具备其它特性，如：高效、轴向尺寸紧凑、实用。
- 法兰支撑：钢制法兰；
- 轴：钢制；
- 喷气式螺旋桨：轻金属，无火花；
- 马达：DC12/24V,AC220/380V；
- 防护等级：IP55；
- 证书：CCS,RINA（直流风机只可申请RINA）等。

直流风机参数（DC12V/24V）

型号	功率 Kw	转速 RPM	噪音 dB(A)	压头(全压)																
				mm H20	5	8	10	12	16	20	22	26	28	30	35	40	45	50	60	70
				Pa	49	78	98	118	157	196	216	255	274	294	343	392	441	490	588	686
FV250A1	0.25	1400	60		1500	900														
FV250A2	0.25	2000	62				2500	2450	2300	2000	1600									
FV250A3	0.37	2500	68							2800	2700	1700								
FV315A1	0.25	1400	61			3000	1900													
FV315A2	0.37	2100	69						4400	4200	3900	3500	3200	2900	2400					
FV350A1	0.25	1400	62			3900	3500	2900												
FV350A2	0.37	2000	68						4800	4000	3700									
FV350A3	0.75	2500	72							6400	6300	5900	5500	5300	4500					
FV400A1	0.37	1450	64					6000	4400											
FV400A2	0.75	2000	73	m³/H					7900	7100	6900	5900	5100	4300						
FV400A3	1.1	2500	76				5600	5500	5450	5350	5300	5200	5150	5100	5050	4700	4500	4300	3700	2700
FV450A1	0.37	1400	69		5200	5000	4800	4600	4400	1800										
FV450A2	0.75	2000	78						8450	8200	8150	7600	7000	6800	6000					
FV450A3	1.1	2500	79							10400	10000	9600	9400	9200	8800	8400	7600	7200	6000	4000
FV500A1	1.1	1400	71					9700	9300	8700	8400	7500	6500							
FV500A2	1.1	1400	74						10400	9400	9000									
FV560A1	1.1	1400	73						14800	13400	13000	12000								
FV600A1	1.1	1400	75						17200	16200	15800	12600								

轴流风机风向：叶轮→电机（VF）;电机→叶轮（EF）;正反转(RF)

FV 250A1

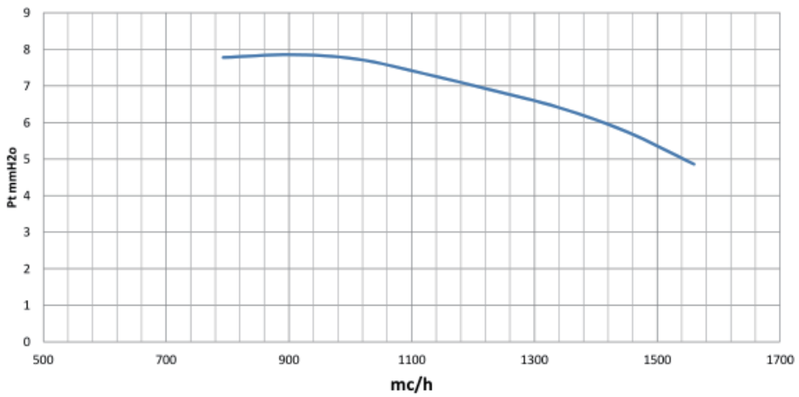

Power (Kw)	0,25
Volt (V)	24
Ampere	8
Rpm (g/min)	1400
Protection	IP44
Noise(dB)	60
weight (Kg)	7

FV 250A2

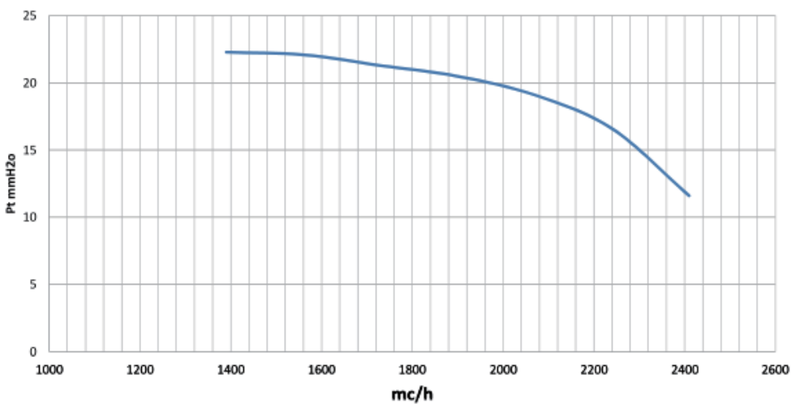

Power (Kw)	0,25
Volt (V)	24
Ampere	8
Rpm (g/min)	2000
Protection	IP44
Noise(dB)	62
weight (Kg)	8

FV 250A3

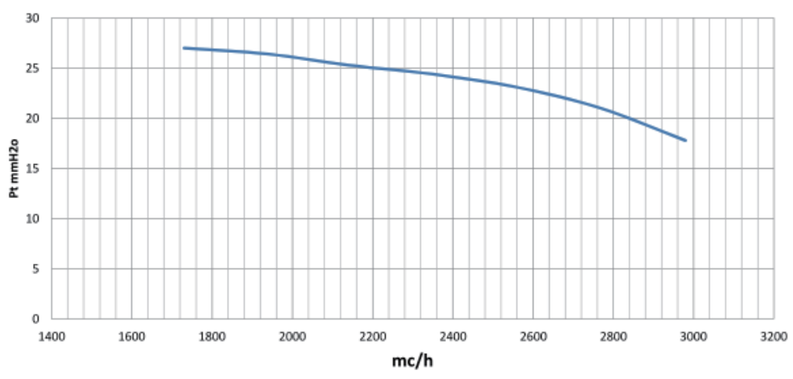

Power (Kw)	0,37
Volt (V)	24
Ampere	8
Rpm (g/min)	2500
Protection	IP44
Noise(dB)	68
weight (Kg)	9

轴流式风机曲线图-直流
Axial Fans Curve DC

FV 315A1

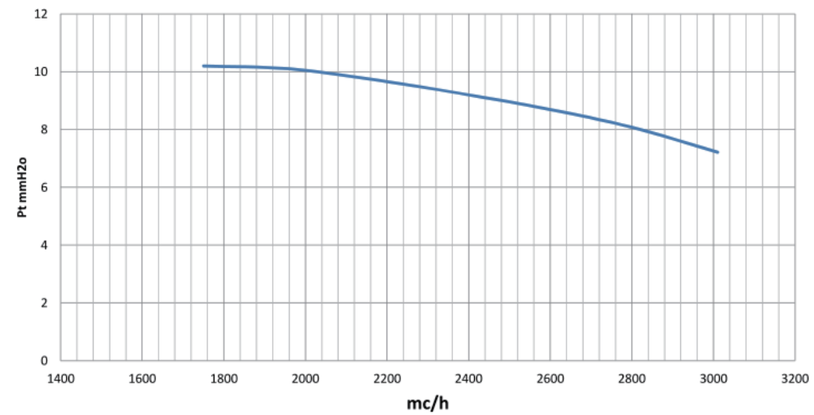

Power (Kw)	0,25
Volt (V)	24
Ampere	8
Rpm (g/min)	2000
Protection	IP44
Noise(dB)	61
weight (Kg)	8

FV 315A2

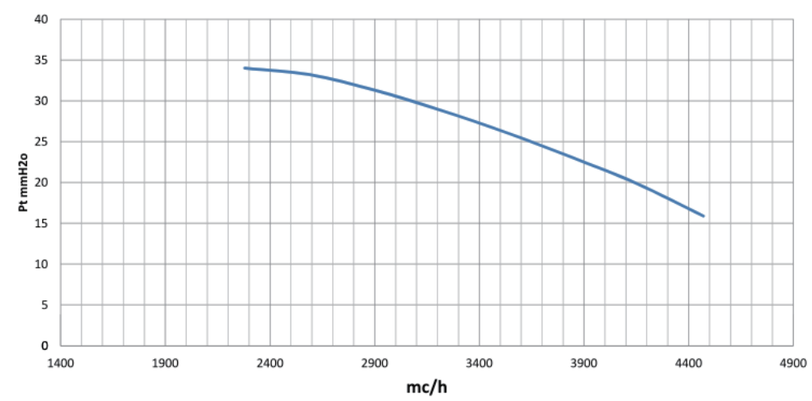

Power (Kw)	0,37
Volt (V)	24
Ampere	10
Rpm (g/min)	2000
Protection	IP44
Noise(dB)	69
weight (Kg)	9

FV 350A1

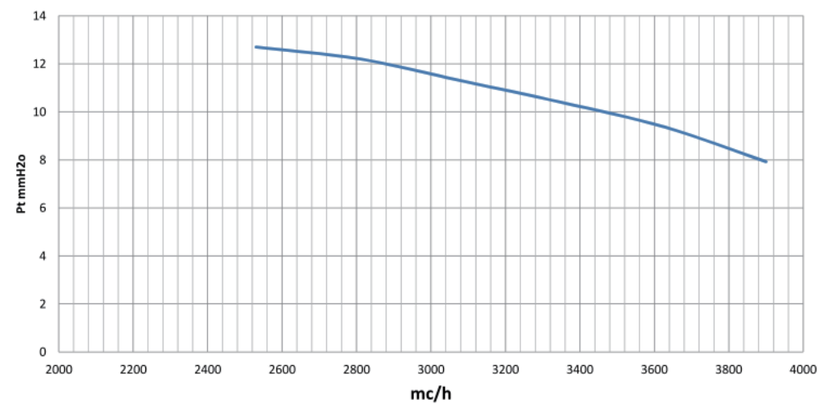

Power (Kw)	0,25
Volt (V)	24
Ampere	8
Rpm (g/min)	1400
Protection	IP44
Noise(dB)	62
weight (Kg)	9

FV 350A2

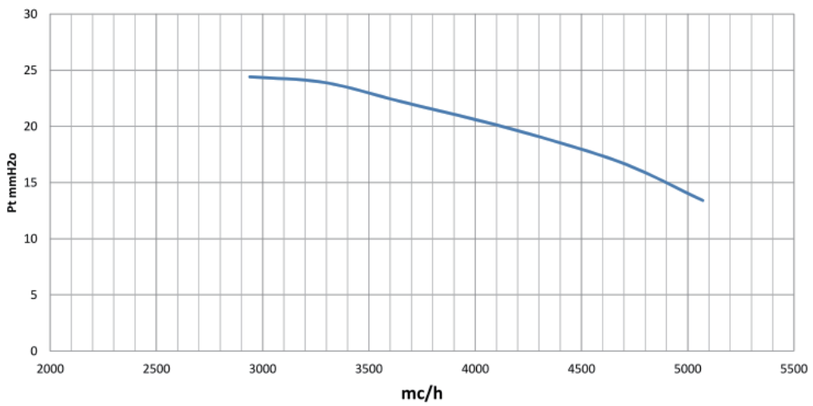

Power (Kw)	0,37
Volt (V)	24
Ampere	12
Rpm (g/min)	2000
Protection	IP44
Noise(dB)	68
weight (Kg)	12

FV 350A3

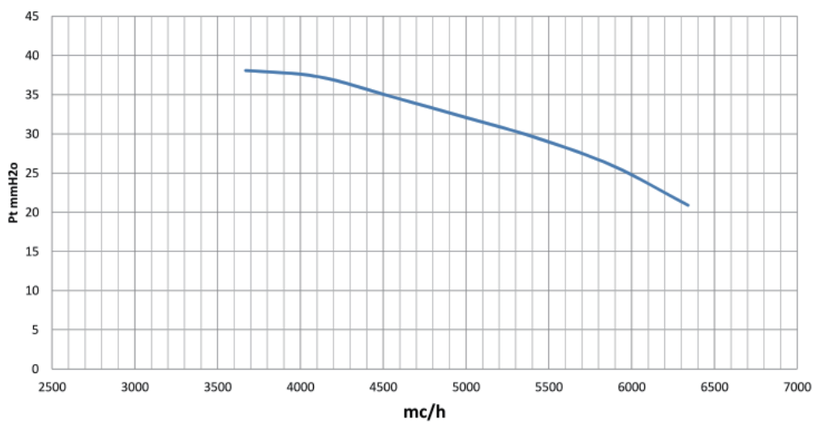

Power (Kw)	0,75
Volt (V)	24
Ampere	18
Rpm (g/min)	2500
Protection	IP44
Noise(dB)	72
weight (Kg)	13

FV 400A1

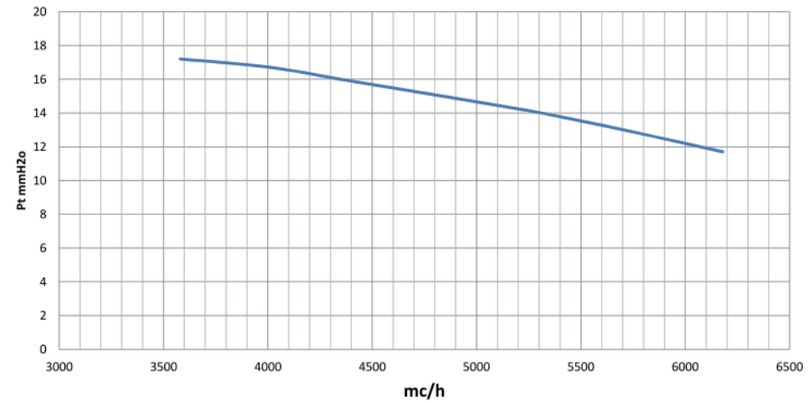

Power (Kw)	0,37
Volt (V)	24
Ampere	10
Rpm (g/min)	1400
Protection	IP44
Noise(dB)	64
weight (Kg)	14

FV 400A2

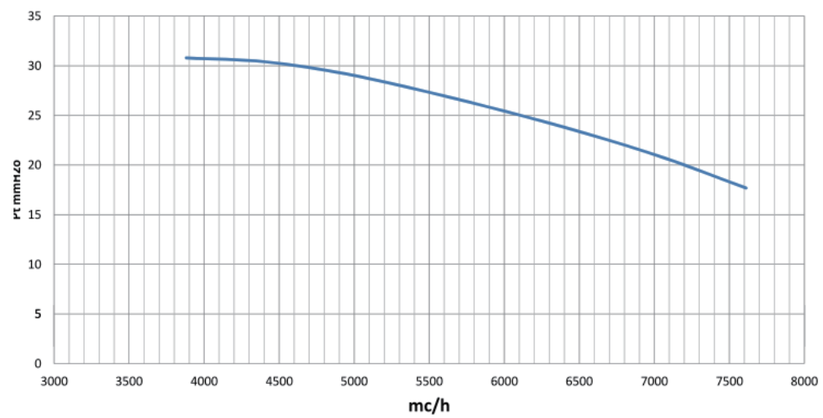

Power (Kw)	0,75
Volt (V)	24
Ampere	16
Rpm (g/min)	2000
Protection	IP44
Noise(dB)	73
weight (Kg)	16

FV 400A3

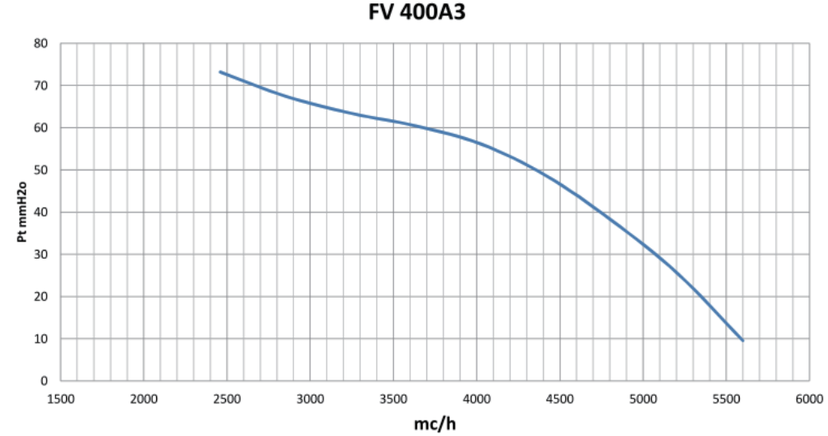

Power (Kw)	1,1
Volt (V)	24
Ampere	30
Rpm (g/min)	2500
Protection	IP44
Noise(dB)	76
weight (Kg)	19

FV 450A1

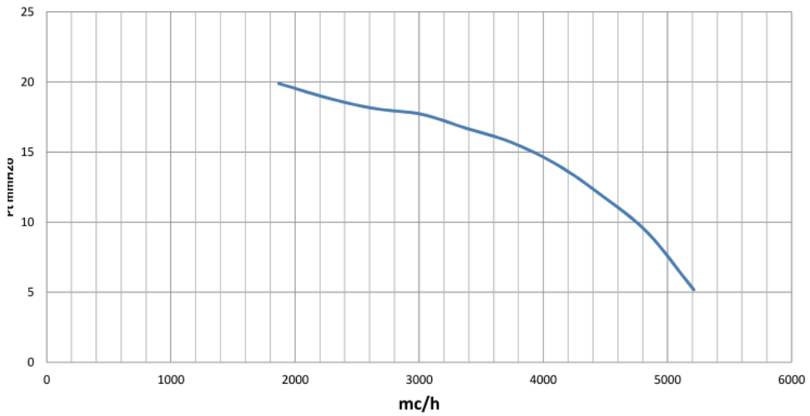

Power (Kw)	0,37
Volt (V)	24
Ampere	13
Rpm (g/min)	1400
Protection	IP44
Noise(dB)	69
weight (Kg)	17

FV 450A2

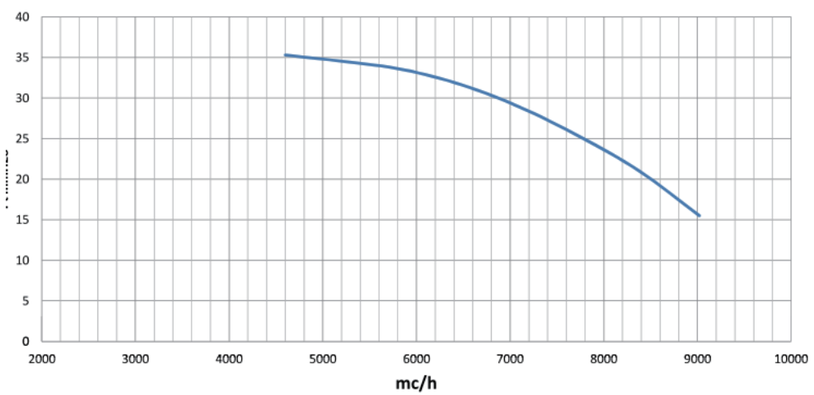

Power (Kw)	0,75
Volt (V)	24
Ampere	19
Rpm (g/min)	2000
Protection	IP44
Noise(dB)	78
weight (Kg)	18

FV 450A3

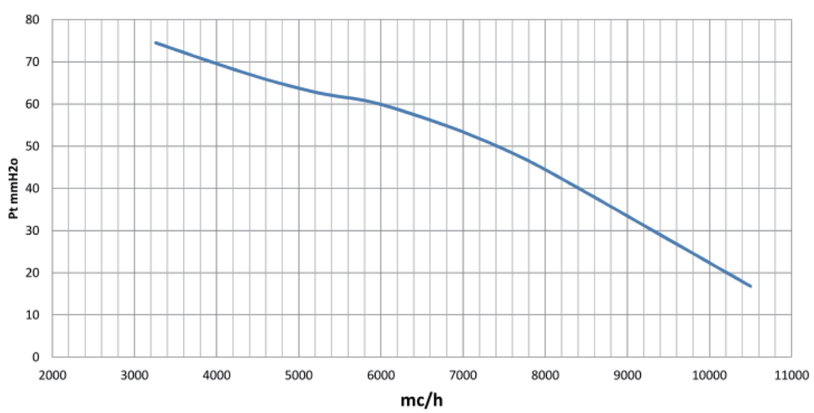

Power (Kw)	1,1
Volt (V)	24
Ampere	28
Rpm (g/min)	2500
Protection	IP44
Noise(dB)	79
weight (Kg)	20

FV 500A1

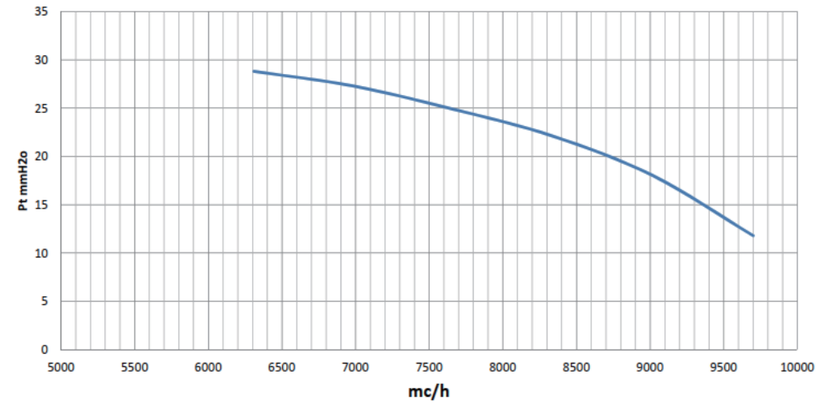

Power (Kw)	1,1
Volt (V)	24
Ampere	20
Rpm (g/min)	1400
Protection	IP44
Noise(dB)	71
weight (Kg)	22

FV 500A2

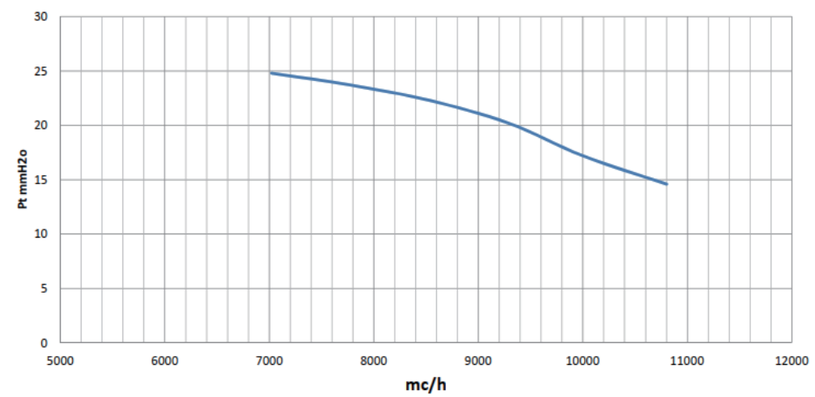

Power (Kw)	1,1
Volt (V)	24
Ampere	24
Rpm (g/min)	1400
Protection	IP44
Noise(dB)	74
weight (Kg)	23

FV 560A1

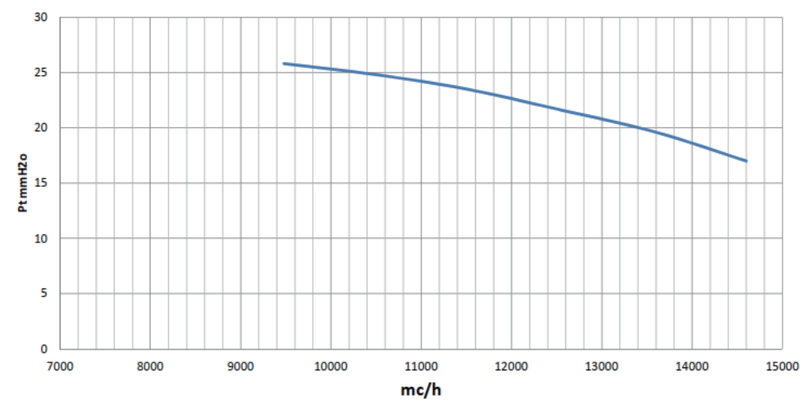

Power (Kw)	1,1
Volt (V)	24
Ampere	40
Rpm (g/min)	1400
Protection	IP44
Noise(dB)	73
weight (Kg)	28

FV 600A1

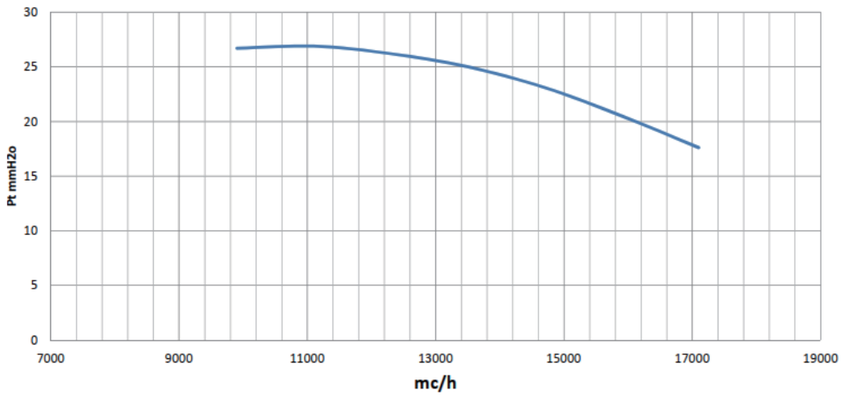

Power (Kw)	1,1
Volt (V)	24
Ampere	44
Rpm (g/min)	1400
Protection	IP44
Noise(dB)	75
weight (Kg)	31

FV 630A02

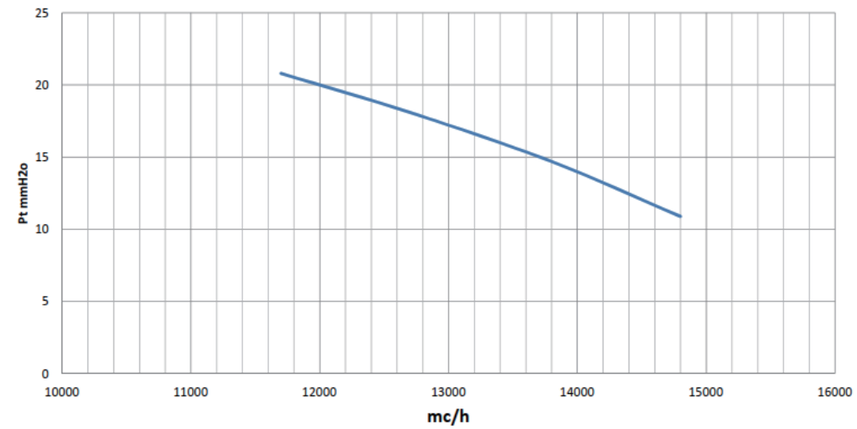

Power (Kw)	0,75
Volt (V)	24
Ampere	28
Rpm (g/min)	1400
Protection	IP44
Noise(dB)	76
weight (Kg)	35

FV 630A03

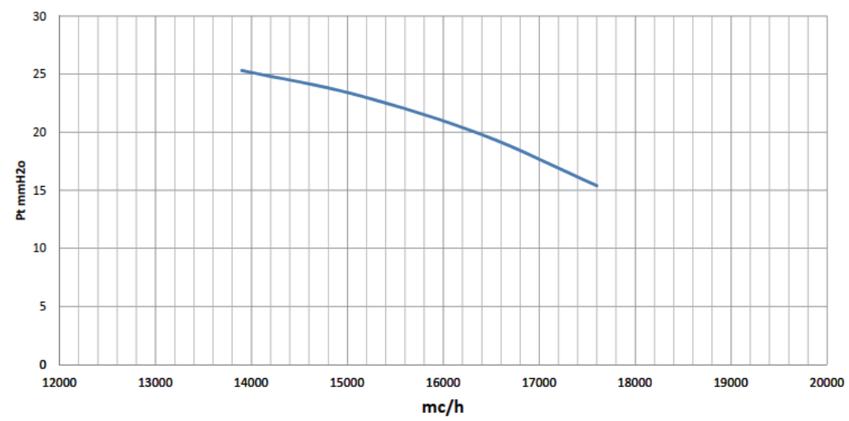

Power (Kw)	1,1
Volt (V)	24
Ampere	41
Rpm (g/min)	1400
Protection	IP44
Noise(dB)	73
weight (Kg)	36

FV 630A1

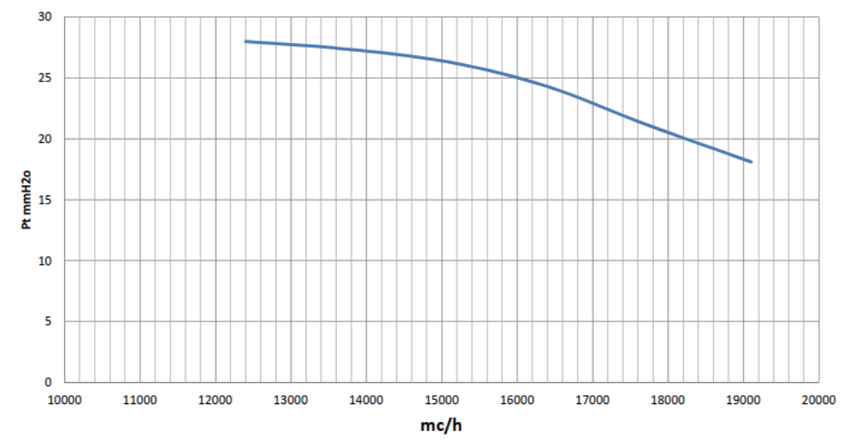

Power (Kw)	1,5
Volt (V)	24
Ampere	50
Rpm (g/min)	1400
Protection	IP44
Noise(dB)	81
weight (Kg)	41

交流风机参数（AC220V/380V）

型号	功率 Kw	转速 RPM	噪音 dB(A)	压头(全压) mm H20	5	8	10	12	16	20	22	26	28	30	35	40	45	50	60	70	80	90	100
				Pa	49	78	98	118	157	196	216	255	274	294	343	392	441	490	588	686	784	882	980
FV250B1	0.25	1450	65		1500	900																	
FV250B2	0.37	2800	68							2800	2700	1700											
FV315B1	0.25	1450	65			3000	1900																
FV315B2	0.37	2800	70						4600	4100	4000	3300	2600										
FV315B3	0.55	2800	72									5400	5100	5000	4400	3800							
FV350B1	0.25	1450	62			3900	3500	2900															
FV350B15	0.55	2800	72						5900	5500	5400	5200	5000	4900	4500	4000	3300						
FV350B2	1.1	2800	78											7700	7300	6700	6000	5300					
FV400B1	0.37	1450	67					6000	4400														
FV400B2	1.1	2800	77				5600	5500	5450	5350	5300	5200	5150	5100	5050	4700	4500	4300	3700	2700			
FV400B3	1.5	2800	80								8500	8400	8200	8000	7500	6900	6450	5500					
FV400B4	2.2	2800	82								9350	9100	9000	8900	8850	8800	8500	8400	7500	6500			
FV400B5	3	2800	84															12200	1100	9400			
FV450B1	0.37	1450	66		5200	5000	4800	4600	4400	1800													
FV450B2	1.1	2800	78							10400	10000	9600	9400	9200	8800	8400	7600	7200	6000	4000			
FV450B3	1.5	2800	80											12200	12000	11880	11400	11000	9800	7400	4200		
FV450B4	3	2800	83													13800	13400	13000	12200	10600			
FV450B5	4	2800	87															16200	15000	14000	12000		
FV500B1	1.1	1450	74					9700	9300	8700	8400	7500	6500										
FV500B2	1.1	1450	74						10400	9400	9000												
FV500B3	2.2	2800	79										14400	14000	13200	12500	12000	11000	9000	4800			
FV500B4	3	2800	80											15600	14800	14400	14000	13600	12400	10800	7600	4400	2800
FV560B0	0.75	1450	72	m³/H				12500	11000	9000	8200												
FV560B1	1.1	1450	72						14800	13400	13000	12000											
FV560B2	1.5	1450	75							15400	15200	13800	12200	11800									
FV600B1	1.1	1450	78						17200	16200	15800	12600											
FV630B1	1.5	1450	80						19000	18000	17600	15200	13000										
FV630B2	2.2	1450	80						18200	17500	17400	16800	15800	15400	13400								
FV630B3	3	1450	81									22000	21800	21000	19200	15200							
FV630B4	4	1450	83									24000	23800	23000	22400	20800	17200						
FV714B1	2.2	1450	76						19500	18000	17000	16000	15500	15000	13000	10000	7000	5000					
FV714B2	3	1450	78							24000	23500	23000	22000	21500	20000	17000	11000	7000					
FV714B3	4	1450	80									29500	28500	28000	26500	24000	20000						
FV714B4	5.5	1450	81											33000	32000	30000	27000	23000					
FV800B1	4	1450	82							30000	29000	28500	28000	27000	26000	25000	22000	17000	10000	5000			
FV800B2	5.5	1450	83										37000	36800	35600	34000	31200	28000					
FV800B3	7.5	1450	87												44000	42000	39000	36000	28000				
FV900B1	5.5	1450	88								43500	43000	42000	41000	39500	37000	35000	32000	20000				
FV900B2	7.5	1450	89										48000	47000	45000	43000	41000	39000	33000				
F900B3	11	1450	92											51000	50000	49000	48000	46000	42000	35000			
FV900B4	15	1450	96															62000	56000	46000			
FV1000B1	7.5	1450	91										58000	56000	53000	50000	45000	40000	20000	13000			
FV1000B2	11	1450	92										61000	60000	58000	56000	54000	50000	44000	24000			
FV1000B3	15	1450	94												68000	66000	64000	63000	58000	51000	26000		

风向：叶轮→电机 VF;电机→叶轮 EF;正反转 RF

FV 250B1

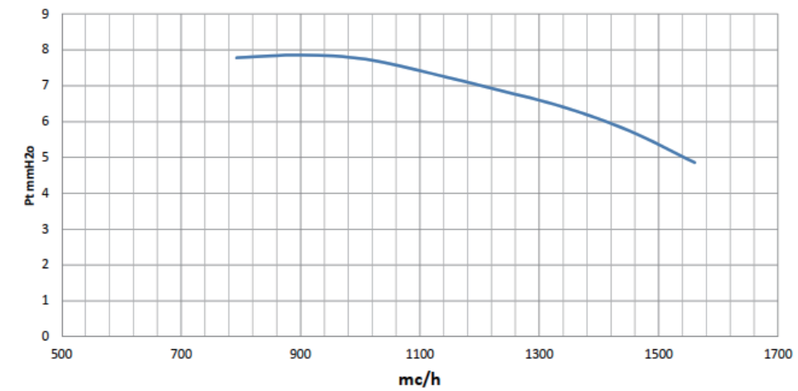

Power (Kw)	0.25	
Volt (V)	230m	230/400
Ampere (A)	2.4	1.5/0.85
Rpm (g/min)	1450	
Noise (dB)	65	
Weight (Kg)	7	

FV 250B2

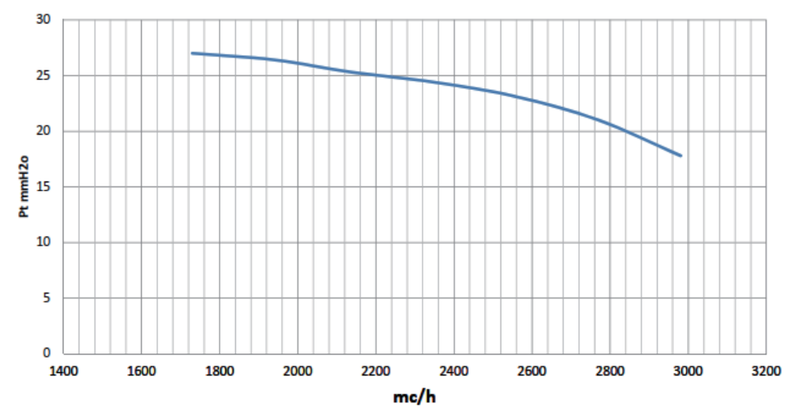

Power (Kw)	0.37	
Volt (V)	230m	230/400
Ampere (A)	2.3	1.75/1
Rpm (g/min)	2800	
Noise (dB)	68	
Weight (Kg)	9	

FV 315B1

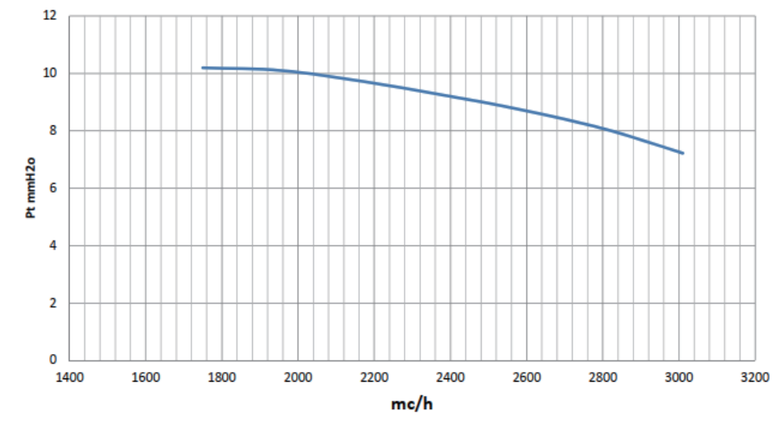

Power (Kw)	0.25	
Volt (V)	230m	230/400
Ampere (A)	2.4	1.5/0.85
Rpm (g/min)	1450	
Noise (dB)	65	
Weight (Kg)	10	

FV 315B2

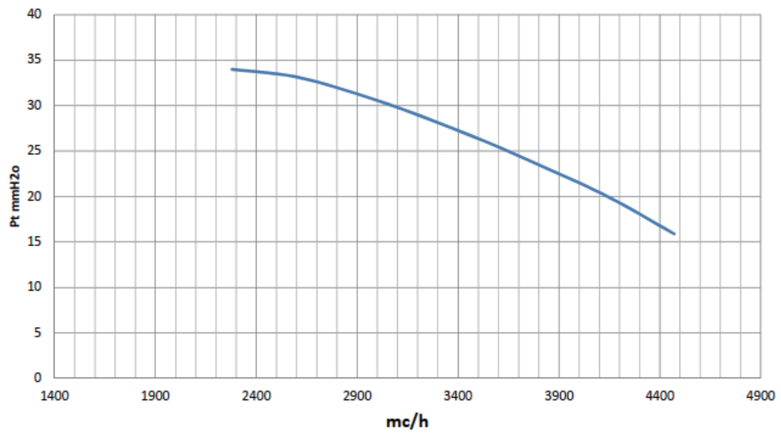

Power (Kw)	0.37	
Volt (V)	230m	230/400
Ampere (A)	2.3	1.75/1
Rpm (g/min)	2800	
Noise (dB)	70	
Weight (Kg)	11	

FV 315B3

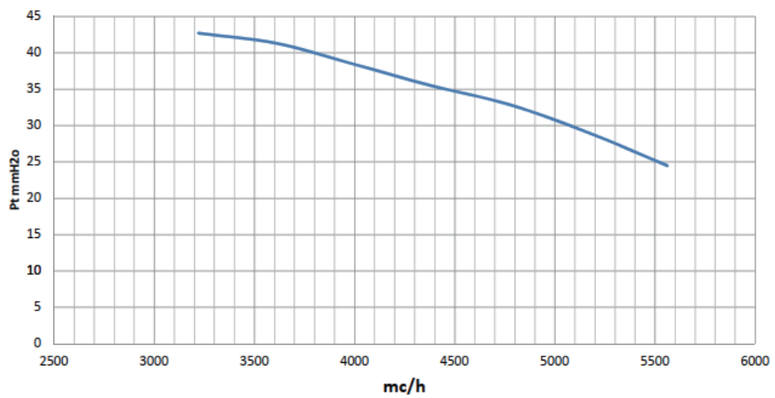

Power (Kw)	0.55	
Volt (V)	230m	230/400
Ampere (A)	3.7	2.35/1.35
Rpm (g/min)	2800	
Noise (dB)	72	
Weight (Kg)	13	

FV 350B1

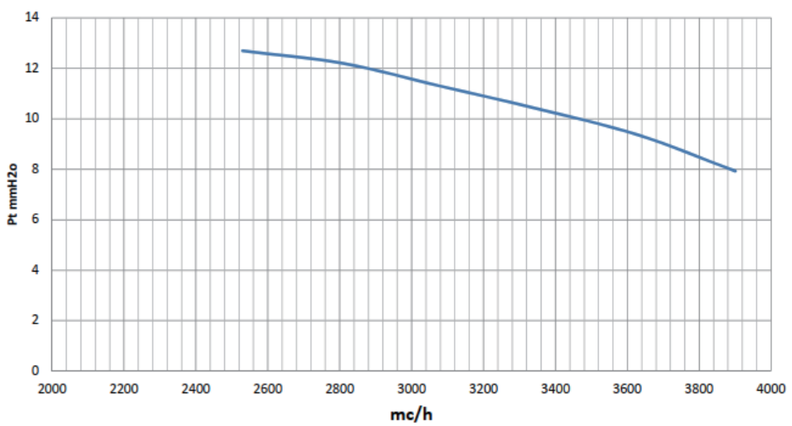

Power (Kw)	0.25	
Volt (V)	230m	230/400
Ampere (A)	2.4	1.5/0.85
Rpm (g/min)	1450	
Noise (dB)	62	
Weight (Kg)	10	

轴流式风机曲线图-交流
Axial Fans Curve AC

FV 350B2

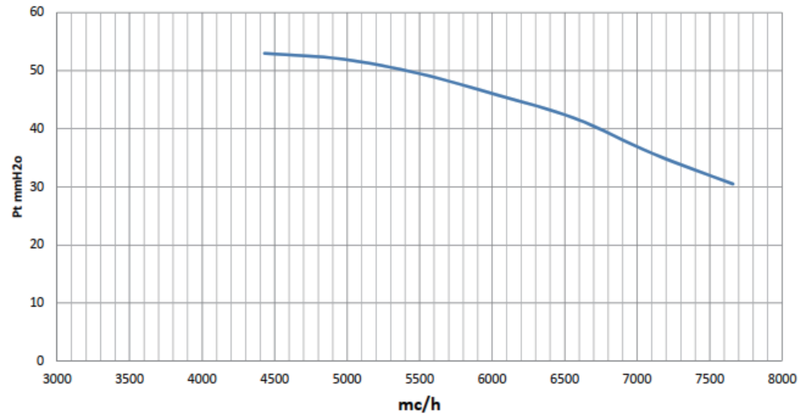

Power (Kw)	1.1	
Volt (V)	230m	230/400
Ampere (A)	6.8	4.8/2.7
Rpm (g/min)	2800	
Noise (dB)	78	
Weight (Kg)	14	

FV 400B1

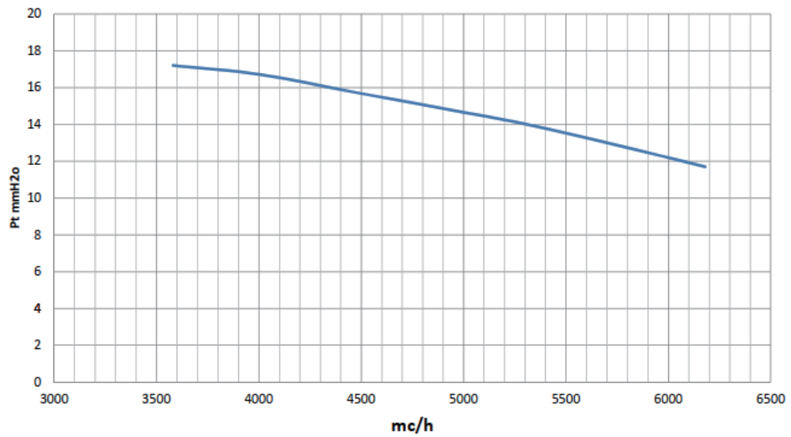

Power (Kw)	0.37	
Volt (V)	230m	230/400
Ampere (A)	2.9	2.2/1.25
Rpm (g/min)	1450	
Noise (dB)	67	
Weight (Kg)	12	

FV 400B2

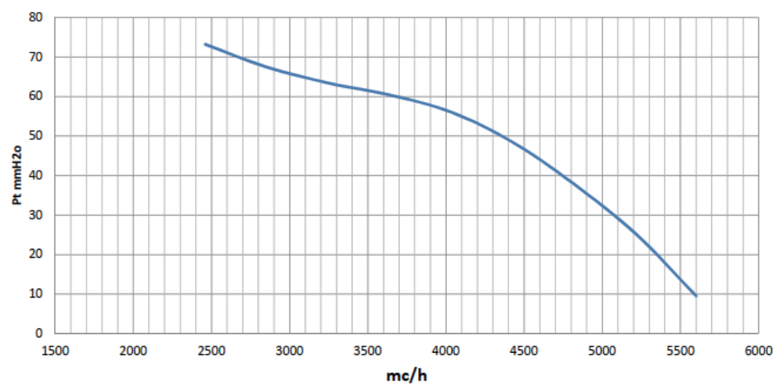

Power (Kw)	1.1	
Volt (V)	230m	230/400
Ampere (A)	6.8	4.8/2.7
Rpm (g/min)	2800	
Noise (dB)	77	
Weight (Kg)	14	

FV 400B3

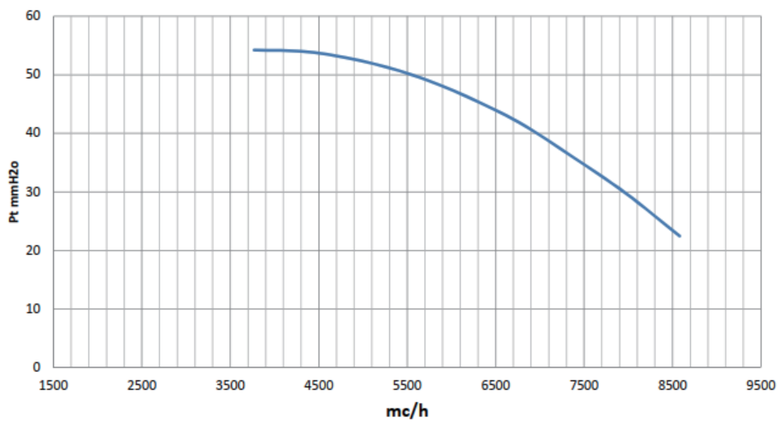

Power (Kw)	1.5	
Volt (V)	230m	230/400
Ampere (A)	9.1	5.7/3.3
Rpm (g/min)	2800	
Noise (dB)	80	
Weight (Kg)	18	

FV 400B4

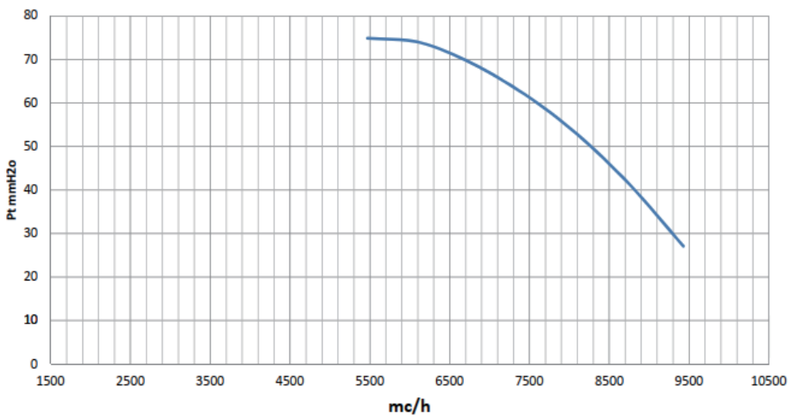

Power (Kw)	2.2	
Volt (V)	230m	230/400
Ampere (A)	12.2	8.2/4.7
Rpm (g/min)	2800	
Noise (dB)	82	
Weight (Kg)	24	

FV 400B5

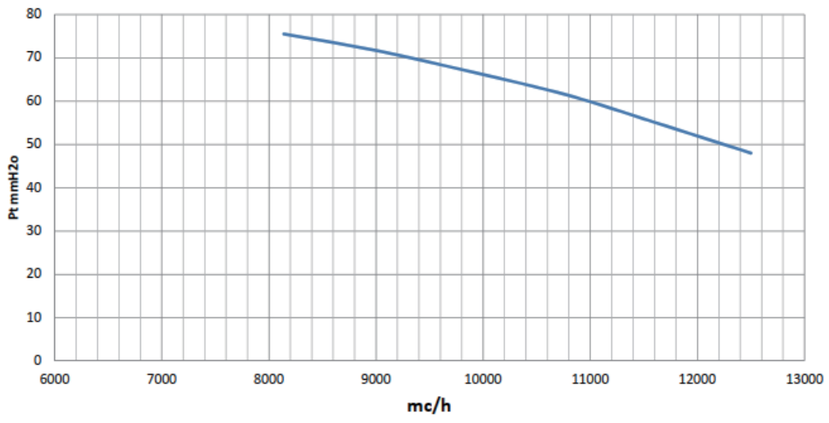

Power (Kw)	3
Volt (V)	230/400
Ampere (A)	10.7/6.2
Rpm (g/min)	2800
Noise (dB)	84
Weight (Kg)	35

FV 450B1

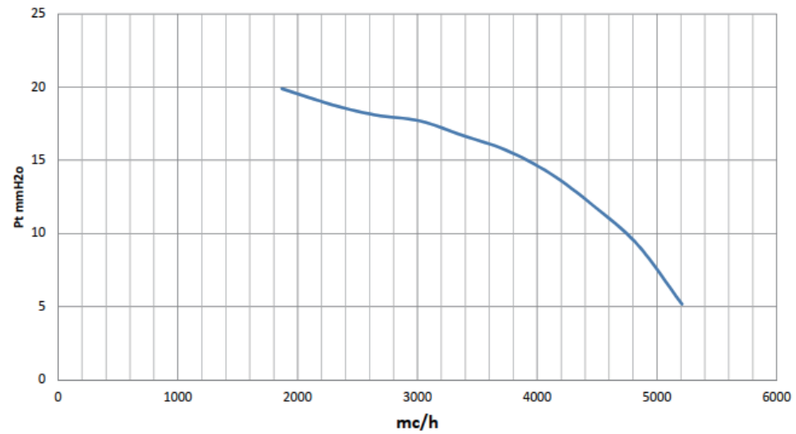

Power (Kw)
Volt (V)
Ampere (A)
Rpm (g/min)
Noise (dB)
Weight (Kg)

FV 450B2

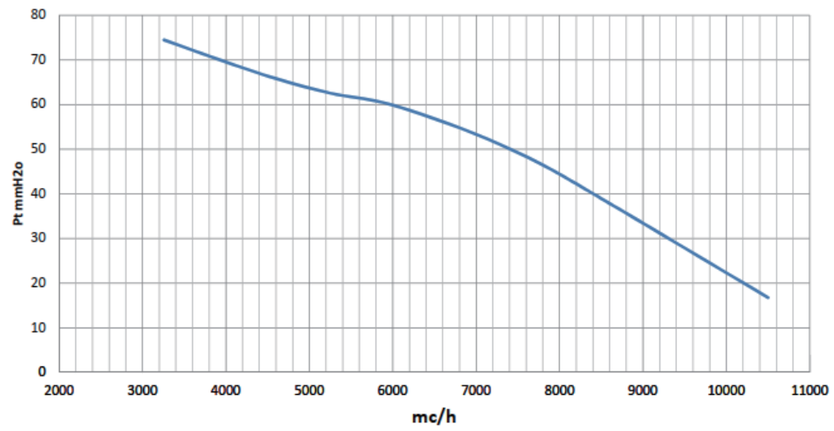

Power (Kw)
Volt (V)
Ampere (A)
Rpm (g/min)
Noise (dB)
Weight (Kg)

FV 450B3

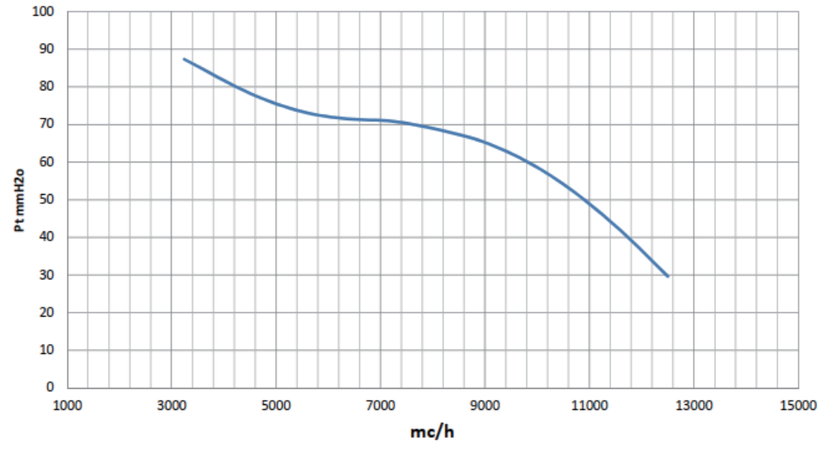

Power (Kw)
Volt (V)
Ampere (A)
Rpm (g/min)
Noise (dB)
Weight (Kg)

FV 450B4

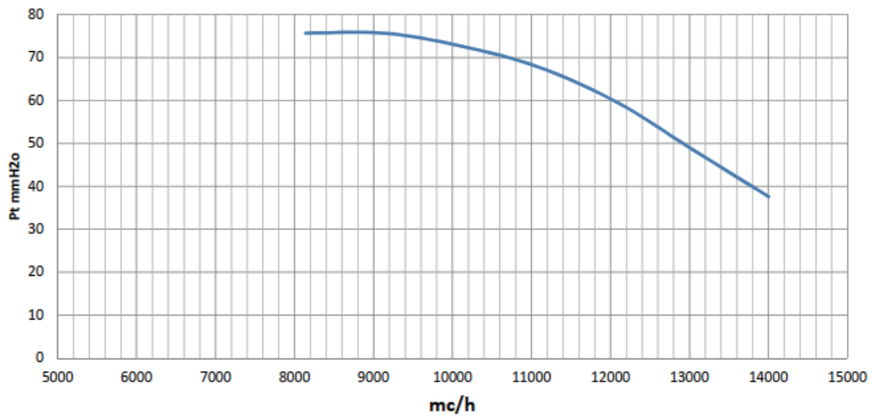

Power (Kw)	3
Volt (V)	230/400
Ampere (A)	10.7/6.2
Rpm (g/min)	2800
Noise (dB)	83
Weight (Kg)	34

FV 450B5

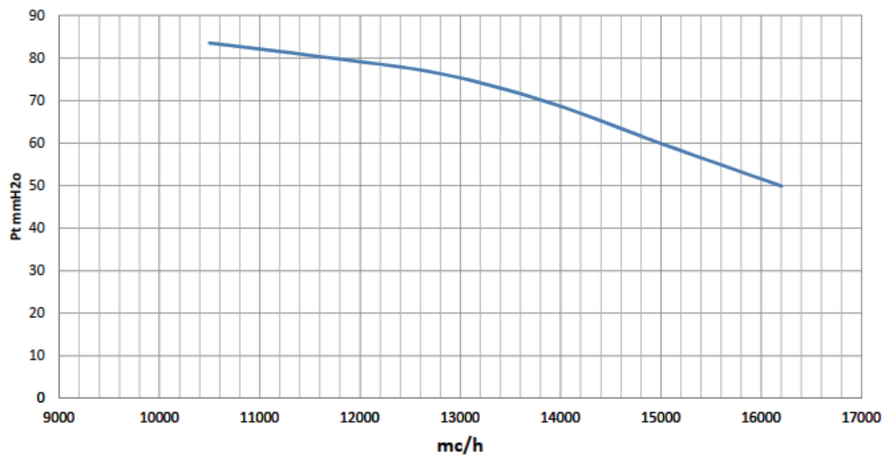

Power (Kw)	
Volt (V)	
Ampere (A)	
Rpm (g/min)	
Noise (dB)	
Weight (Kg)	

FV 500B1

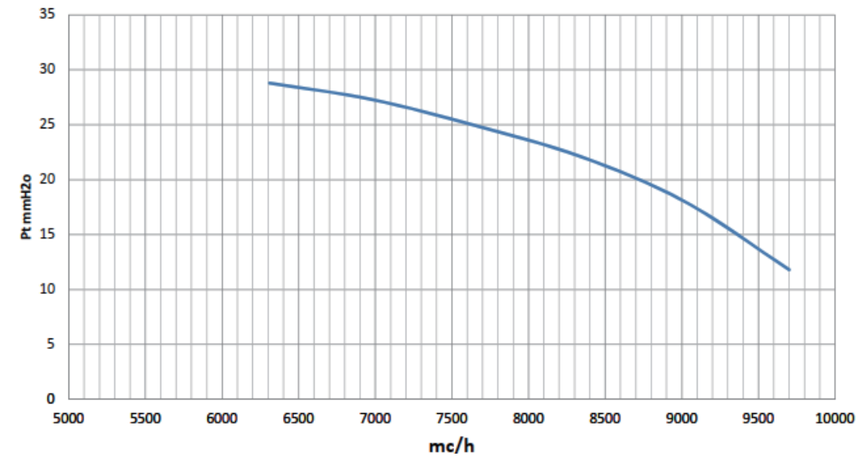

Power (Kw)	1.1	
Volt (V)	230m	230/400
Ampere (A)	6.9	4.5/2.4
Rpm (g/min)	1450	
Noise (dB)	74	
Weight (Kg)	20	

FV 500B2

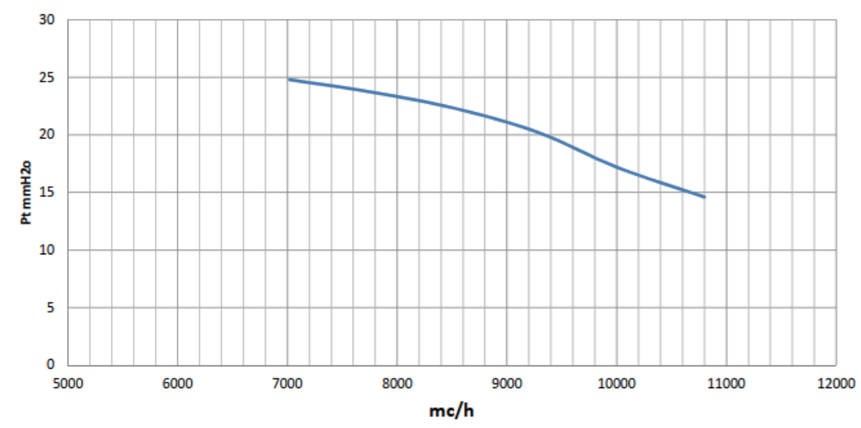

Power (Kw)	1.1	
Volt (V)	230m	230/400
Ampere (A)	6.9	4.5/2.4
Rpm (g/min)	1450	
Noise (dB)	74	
Weight (Kg)	20	

FV 500B3

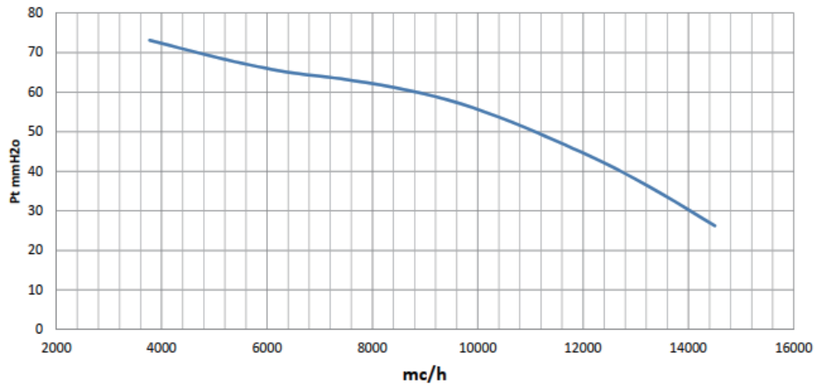

Power (Kw)	2.2	
Volt (V)	230m	230/400
Ampere (A)	12.2	8.2/4.7
Rpm (g/min)	2800	
Noise (dB)	79	
Weight (Kg)	26	

FV 500B4

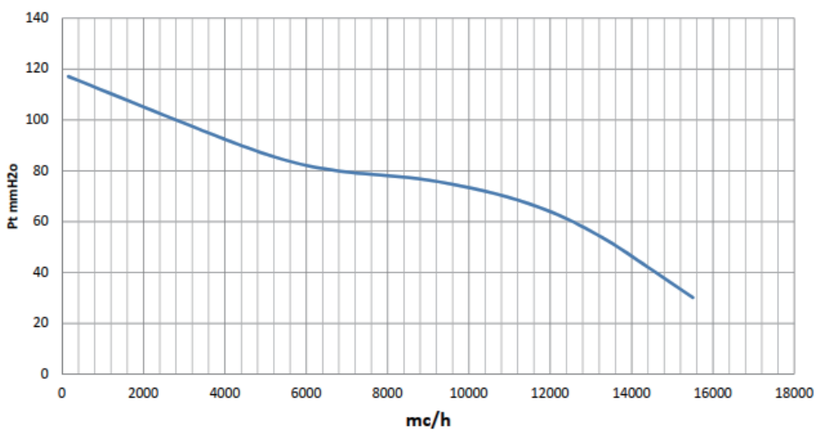

Power (Kw)	3
Volt (V)	230/400
Ampere (A)	10.7/6.2
Rpm (g/min)	2800
Noise (dB)	80
Weight (Kg)	33

FV 560B0

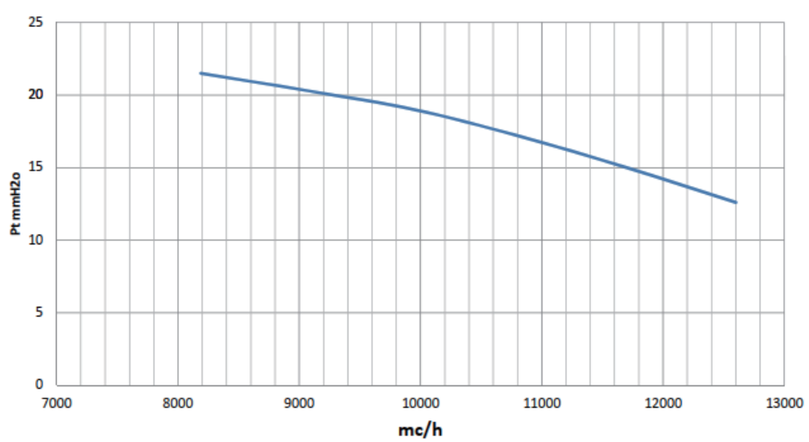

Power (Kw)	0,75	
Volt (V)	230m	230/400
Ampere (A)	5,6	3,3/1,9
Rpm (g/min)	1450	
Noise (dB)	72	
Weight (Kg)	23	

FEIT 1946 Evolving with you...
轴流式风机曲线图-交流
Axial Fans Curve AC

FV 560B1

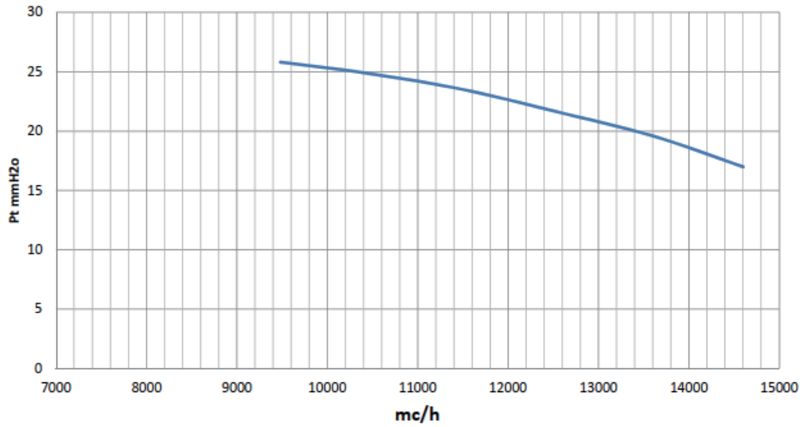

Power (Kw)	1.1	
Volt (V)	230m	230/400
Ampere (A)	7.3	4.5/2.4
Rpm (g/min)	1450	
Noise (dB)	72	
Weight (Kg)	26	

FV 560B2

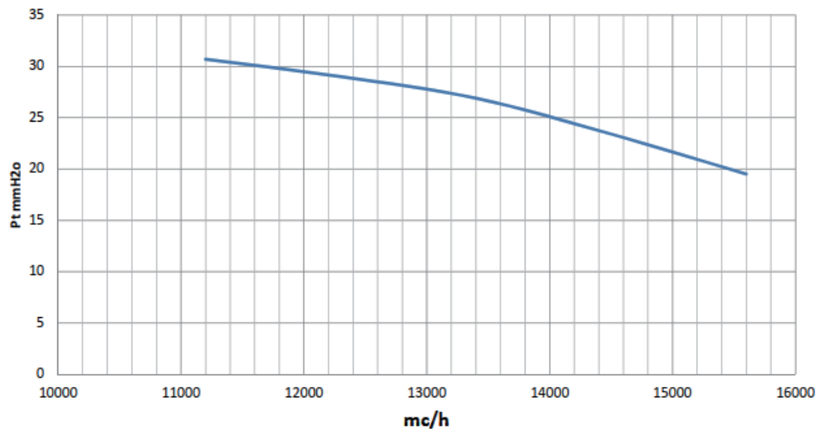

Power (Kw)	1.5	
Volt (V)	230m	230/400
Ampere (A)	9.9	6/3.4
Rpm (g/min)	1450	
Noise (dB)	75	
Weight (Kg)	28	

FV 600B1

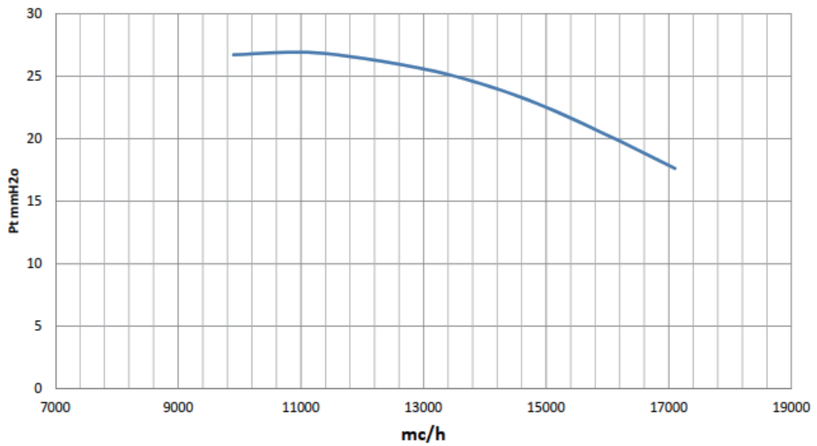

Power (Kw)	1.1	
Volt (V)	230m	230/400
Ampere (A)	7.3	4.5/2.4
Rpm (g/min)	1450	
Noise (dB)	78	
Weight (Kg)	26	

FV 630B1

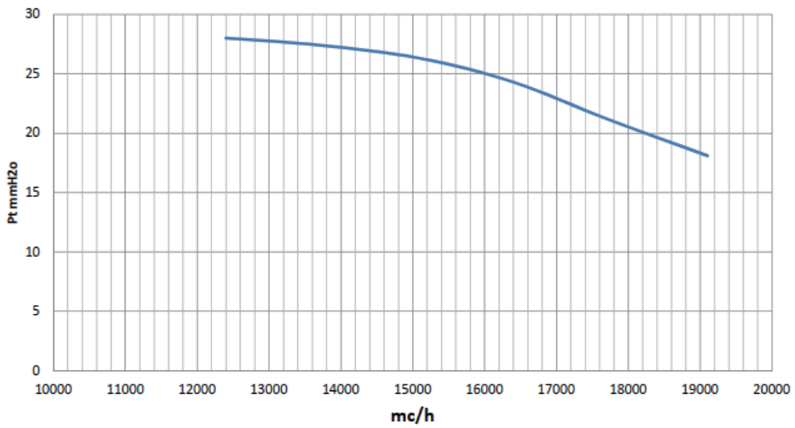

Power (Kw)	1.5	
Volt (V)	230m	230/400
Ampere (A)	9.9	6/3.4
Rpm (g/min)	1450	
Noise (dB)	80	
Weight (Kg)	30	

FV 630B2

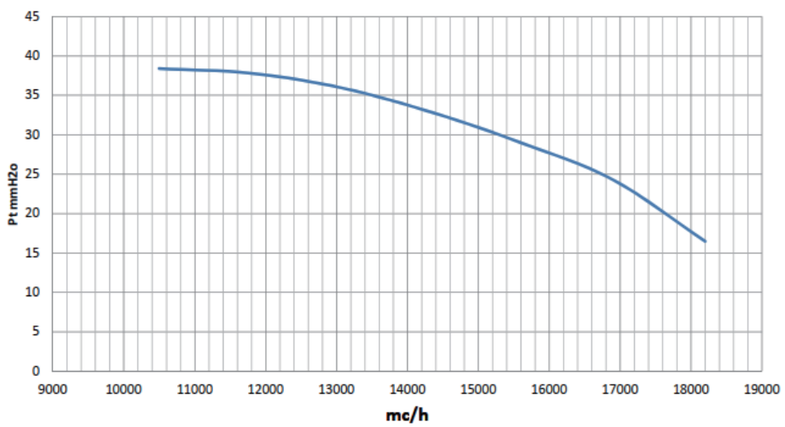

Power (Kw)	2.2	
Volt (V)	230m	230/400
Ampere (A)	15	7.9/4.5
Rpm (g/min)	1450	
Noise (dB)	80	
Weight (Kg)	33	

FV 630B3

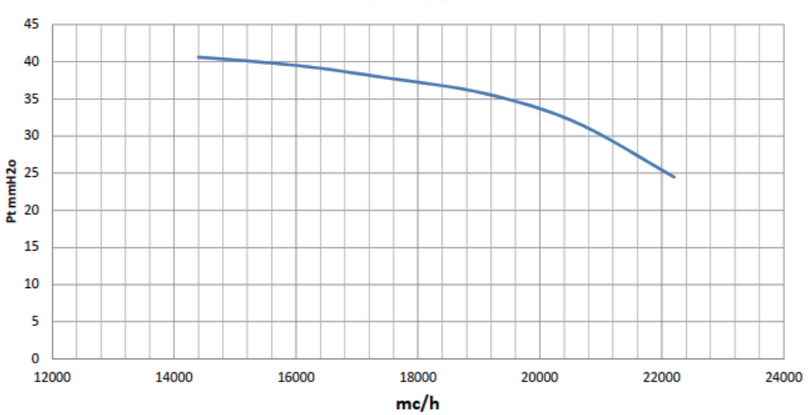

Power (Kw)	3
Volt (V)	230/400
Ampere (A)	11.8/6.8
Rpm (g/min)	1450
Noise (dB)	81
Weight (Kg)	39

FV 630B4

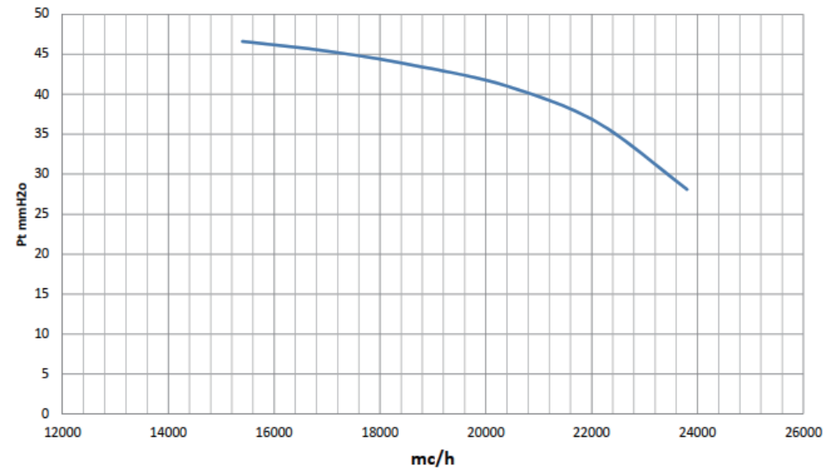

Power (Kw)	4
Volt (V)	230/400
Ampere (A)	14.6/8.4
Rpm (g/min)	1450
Noise (dB)	83
Weight (Kg)	49

FV 714B1

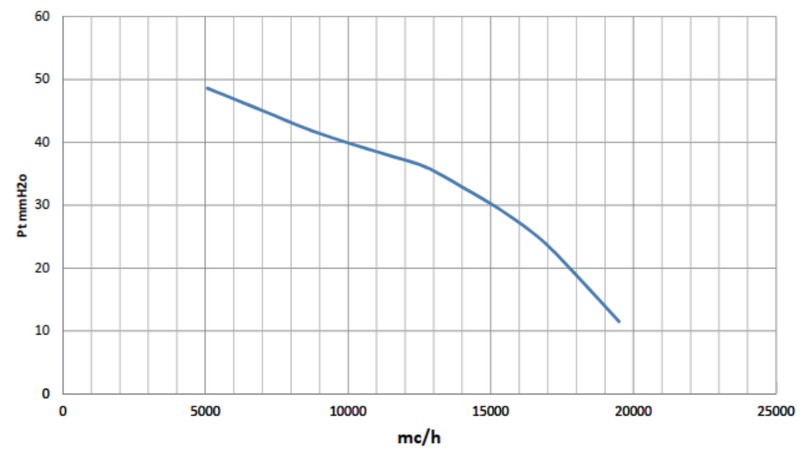

Power (Kw)	2.2	
Volt (V)	230m	230/400
Ampere (A)	15	7.9/4.5
Rpm (g/min)	1450	
Noise (dB)	76	
Weight (Kg)	47	

FV 714B2

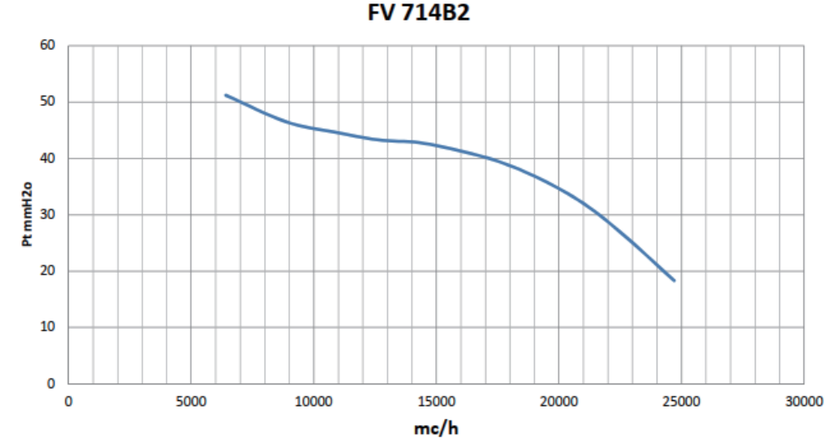

Power (Kw)	3
Volt (V)	230/400
Ampere (A)	11.8/6.8
Rpm (g/min)	1450
Noise (dB)	78
Weight (Kg)	52

FV 714B3

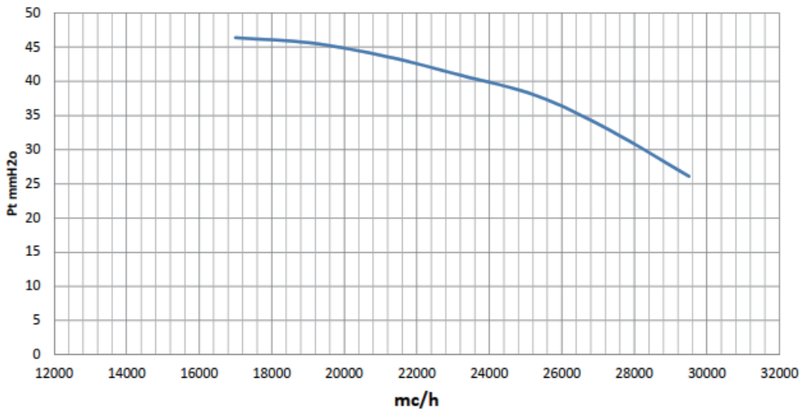

Power (Kw)	4
Volt (V)	230/400
Ampere (A)	14.6/8.4
Rpm (g/min)	1450
Noise (dB)	80
Weight (Kg)	62

FV 714B4

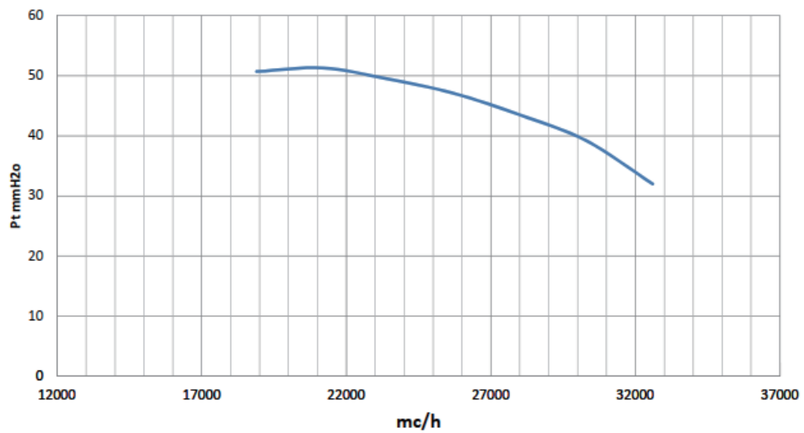

Power (Kw)	5.5
Volt (V)	230/400
Ampere (A)	19.6/11.3
Rpm (g/min)	1450
Noise (dB)	81
Weight (Kg)	80

FV 800B1

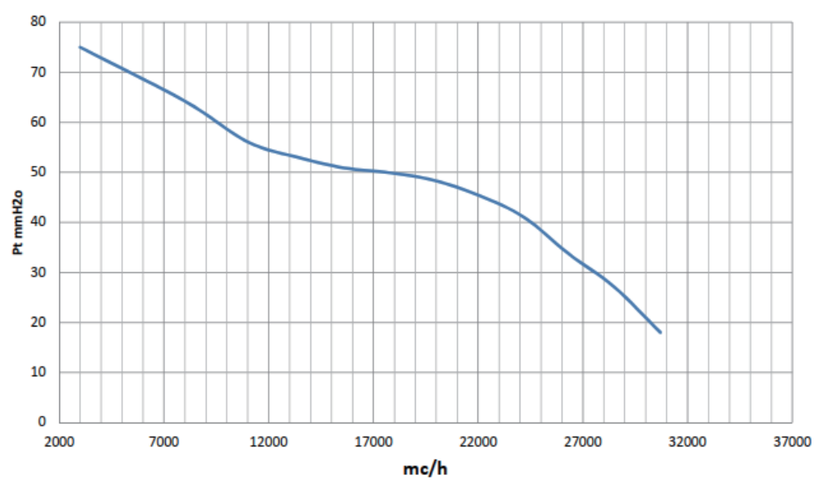

Power (Kw)	4
Volt (V)	230/400
Ampere (A)	14.6/8.4
Rpm (g/min)	1450
Noise (dB)	82
Weight (Kg)	68

FV 800B2

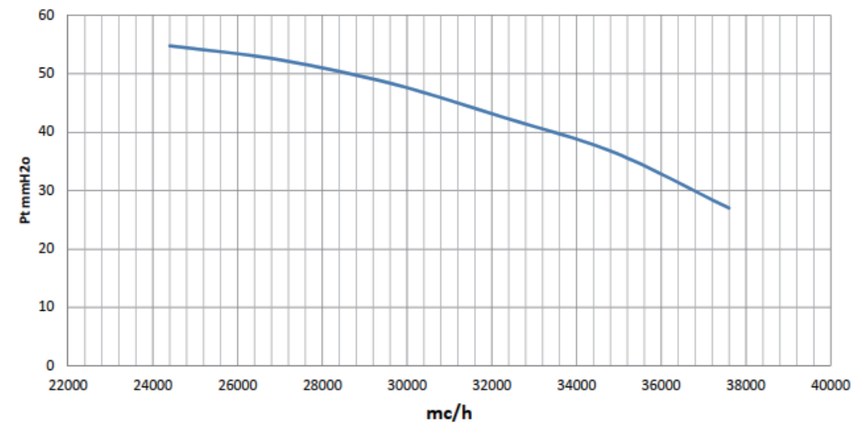

Power (Kw)	5.5
Volt (V)	230/400
Ampere (A)	19.6/11.3
Rpm (g/min)	1450
Noise (dB)	83
Weight (Kg)	82

FV 800B3

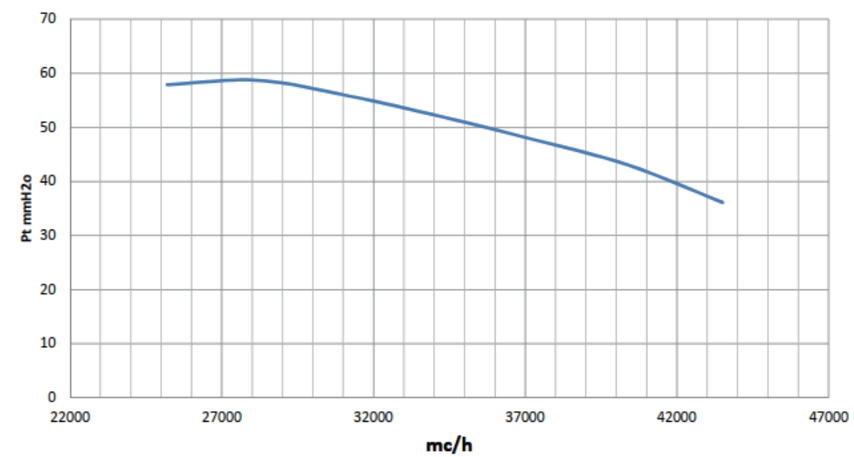

Power (Kw)	7.5
Volt (V)	230/400
Ampere (A)	26.5/15.3
Rpm (g/min)	1450
Noise (dB)	87
Weight (Kg)	92

FV 900B1

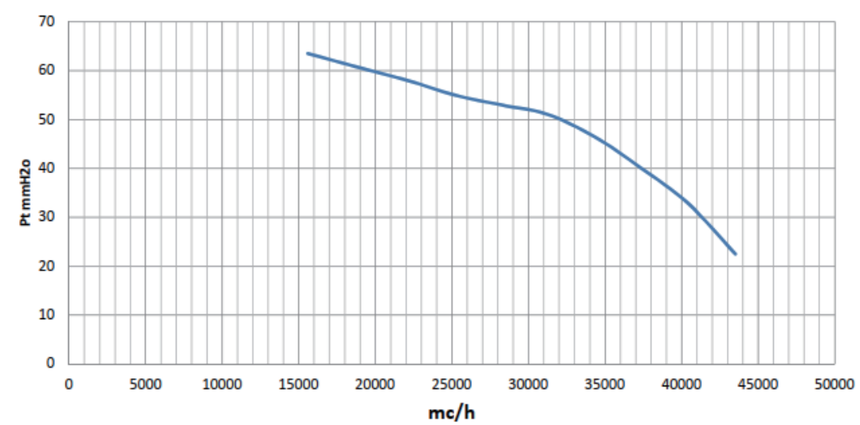

Power (Kw)	5.5
Volt (V)	230/400
Ampere (A)	19.6/11.3
Rpm (g/min)	1450
Noise (dB)	89
Weight (Kg)	95

FV 900B2

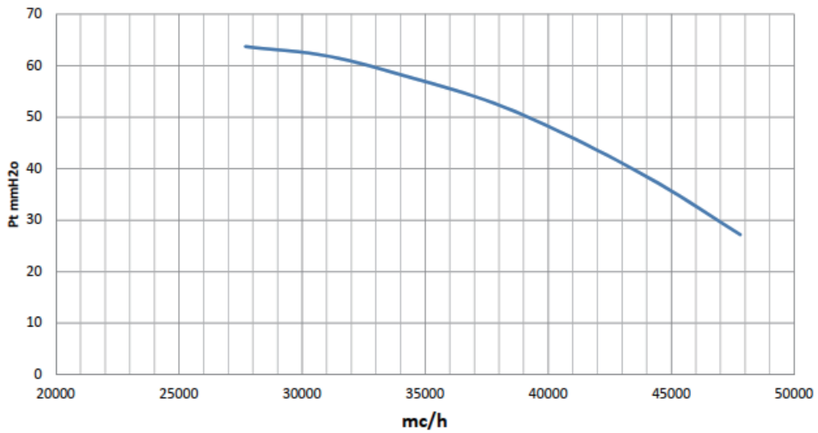

Power (Kw)	7.5
Volt (V)	230/400
Ampere (A)	26.5/15.3
Rpm (g/min)	1450
Noise (dB)	88
Weight (Kg)	105

FV 900B3

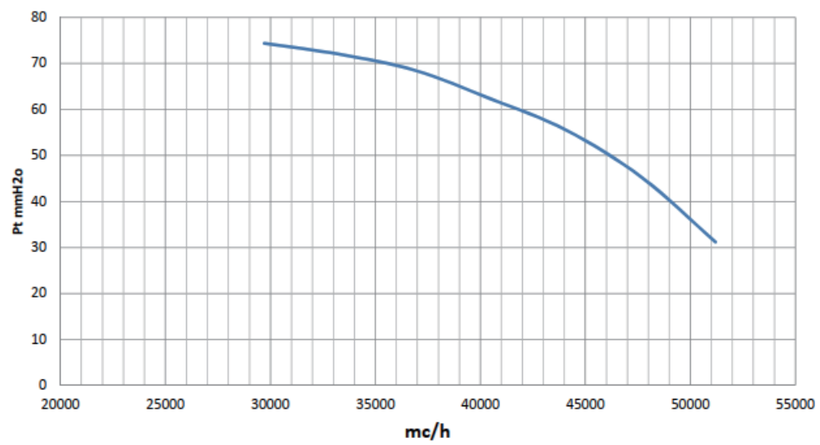

Power (Kw)	11
Volt (V)	230/400
Ampere (A)	38/21.8
Rpm (g/min)	1450
Noise (dB)	92
Weight (Kg)	145

FV 900B4

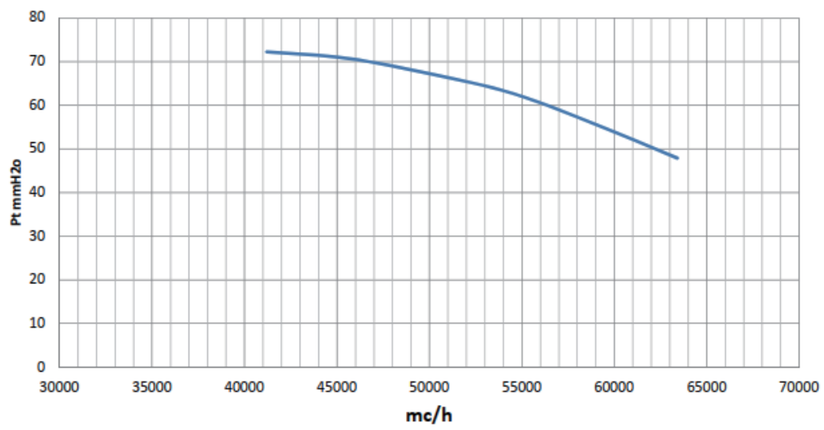

Power (Kw)	15
Volt (V)	230/400
Ampere (A)	51.3/29.5
Rpm (g/min)	1450
Noise (dB)	96
Weight (Kg)	158

FV 1000B1

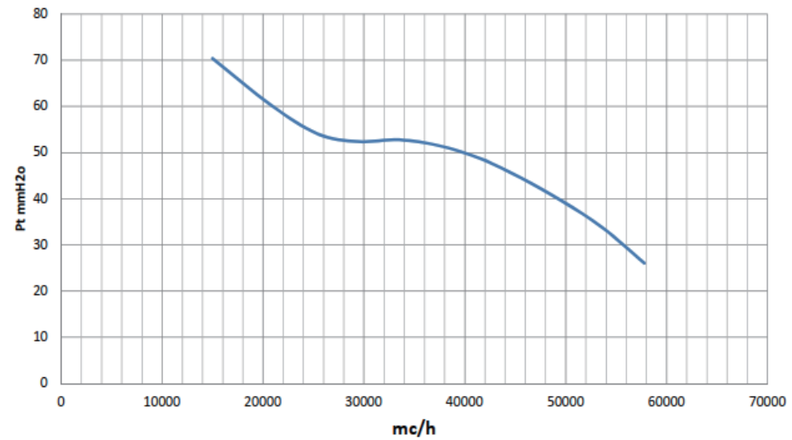

Power (Kw)	7.5
Volt (V)	230/400
Ampere (A)	26.5/15.3
Rpm (g/min)	1450
Noise (dB)	91
Weight (Kg)	140

FV 1000B2

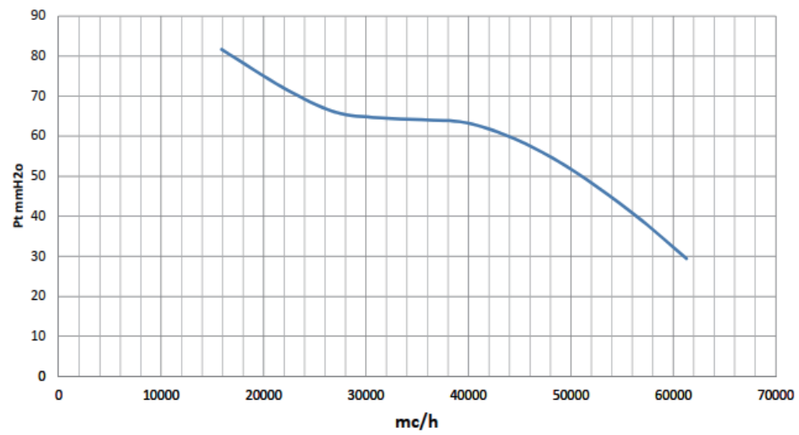

Power (Kw)	11
Volt (V)	230/400
Ampere (A)	38/21.8
Rpm (g/min)	1450
Noise (dB)	92
Weight (Kg)	165

FV 1000B3

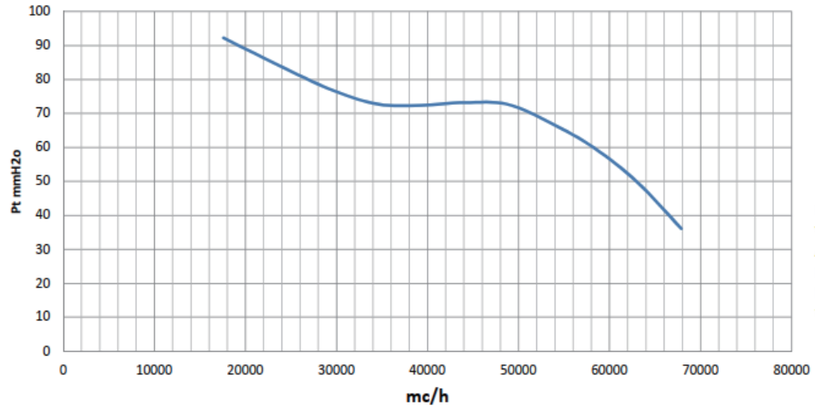

Power (Kw)	15
Volt (V)	230/400
Ampere (A)	51.3/29.5
Rpm (g/min)	1450
Noise (dB)	94
Weight (Kg)	175

技术特征

- 该系列风机还具备其它特性，如：高效、轴向尺寸紧凑、实用；
- 法兰支撑：塑质；
- 轴：钢制；
- 喷气式螺旋桨：轻金属，无火花；
- 马达：DC12/24V；AC220V/380V；
- 防护等级：IP55。

直流风机参数

型号 FV-	功率 kW	电流 A	转速 rpm	噪音指数 dB		压头 mmH_2O											
						1	4	6	10	15	20	25	30	35	40	45	50
250	0.15	6	1500	55		1600	1300	1000									
250/2S	0.25	8	2100	57		2400	2100	1900	1800								
250/2R	0.37	10	2500	60				2400	2100	1900	1800	1500					
315/2	0.25	10	2500	65		3300	3000	2800	2400	1900	1500	1300	1000				
315/4	0.15	8	1400	50		2500	1900	1500									
315/2S	0.37	10	2500	66		3400	3200	3000	2600	2100	1700	1500	1200	1000			
350/4	0.25	9	1400	50		3200	2600	1800	1000								
350/2	0.37	10	2100	65						4800	4600	4300	4100	3700			
400/2	0.75	15	2100	72						7500	6800	6700	6400	6000	5500		
400/4	0.37	12	1400	56	m^3/hr	5000	4600	4400	3200	2850							
450/2	0.75	25	2100	77					13000	11000	10000	9000					
450/4	0.37	14	1400	60				5200	5000	4800	4600	4400	4000	3800			
450/R	0.55	18	1400	63				6750	6500	6200	5600	5000	4600				
500	0.55	16	1400	62					9000	8500	8000	7900	7500	7000			
500/S	0.75	30	1400	65				10000	9800	9500	9100	8900	8500	8000	7500		
560	0.75	33	1400	67					12500	12000	11000	10000	9000				
560/S	1.1	46	1400	72							15000	14500	13500	12400	10100		
600	1.1	48	1400	74						18000	17000	16500	15000	14000	13000	12000	11000
630	0.75	37	1400	69			15000	14000	13000	12000							

FEIT 1946 Evolving with you...
轴流式风机
Axial Fans

交流风机参数

型号 FV/PL-	功率 kW	转速 rpm	噪音指数 dB		压头 mmH_2O													
					1	4	6	10	15	20	25	30	35	40	45	50	55	60
250	0.12	1400	55		1600	1300	1000											
250/2S	0.25	1400	57		2300	2000	1800	1700										
250/2R	0.37	2800	66				2400	2100	1900	1800	1500							
315/2	0.25	2800	65		3300	3000	2800	2400	1900	1500	1300	1000						
315/4	0.25	1400	50		2500	1900	1500											
315/2S	0.37	2800	66		3400	3200	3000	2600	2100	1700	1500	1200	1000					
350/4S	0.25	1400	50		3200	2600	1800	1000										
350/R	0.55	2800	65		4800	4600	4300	4100	3700	3200	2700	2300	1900	1800	1500	1100		
400/2	1.1	2800	72		7500	6800	6700	6400	6000	5500	5000	4500	3500	3000	2600			
400/4	0.37	1400	56		5000	4600	4400	3200	2850									
450/2	2.2	2800	77					13000	11000	10000	9000							
450/4	0.37	1400	60				5200	5000	4800	4600	4400	4000	3800					
450/R	0.55	1400	63				6750	6500	6200	5600	5000	4600	4200	4000				
500	0.55	1400	62	m^3/hr				9000	8500	8000	7900	7500	7000					
500/S	0.75	1400	65				10000	9800	9500	9100	8900	8500	8000	7500				
560	0.75	1400	67					12500	12000	11000	10000	9000						
560/S	1.1	1400	72							15000	14500	13500	12400	10100				
600	1.1	1400	74						18000	17000	16500	15000	14000	13000	12000	11000		
630	0.75	1400	69			15000	14000	13000	12000									
714	2.2	1400	76				22000	21000	20500	19000	18500	16000						
714/S	3	1400	78								20000	19000	18000	17000				
800	4	1400	79					30000	28000	26500	22000	21000	19000					
800/S	5.5	1400	81			37500	34000	33200	32000	30000	27500	26300	25000	24000	19000	12900	11000	10000
900	5.5	1400	81				45000	42500	41000	40000	38000	36000	35400	32500	31000	28000	25000	20000
900/S	7.5	1400	83					50000	48000	46000	43000	41000						
1000	5.5	1400	84						62000	60000	58000	54000	51200					
1000/S	7.5	1400	85							62900	61000	59500	58000	56000	52000	51000	49000	45000

重量及外形尺寸图

FV 系列							
型号	A	B	C	D	F*	S*n	重量 (kg)
250B1/B2	250	289	150	300	313	9*4	7/9
315B1/B2	315	340	150	310	363	9*4	10/11
315B3	315	340	150	350	363	9*4	13
350B1/B15	350	392	150	320	413	9*4	10/13
350B2	350	392	150	390	413	9*4	14
400B1	400	441	150	400	463	9*4	12
400B2	400	441	150	410	463	9*4	14
400B3	400	441	150	420	463	9*4	18
400B4	400	441	150	430	463	9*4	24
400B5	400	441	150	450	463	9*4	35
450B1	450	491	150	350	513	9*4	15
450B2/B3	450	491	150	390	513	9*4	21/23
450B4	450	491	150	460	513	9*4	34
450B5	450	491	150	480	513	9*4	44
500B01	500	542	200	430	573	9*4	15
500B02	500	542	200	440	573	9*4	18
500B1/B2	500	542	200	450	573	9*4/10*6	20
500B3	500	542	200	470	573	10*6	26
500B4	500	542	200	510	573	10*6	33
560B0	560	603	200	420	633	10*6	23
560B1/B2	560	603	200	430	633	10*6	26/28
600B0/B1	600	640	200	440	673	10*6	25/26
630B02/ B03	630	673	300	430	703	10*8	26/28
630B1	630	673	300	440	703	10*8	30
630B2	630	673	300	470	703	10*8	33
630B3	630	673	300	500	703	10*8	39
630B4	630	673	300	520	703	10*8	49

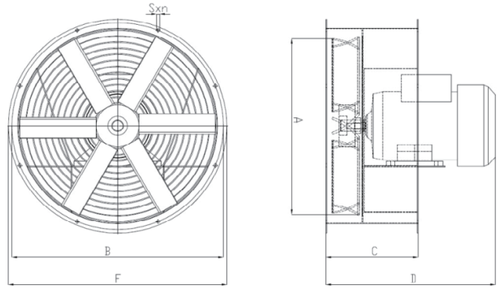

重量及外形尺寸图

FV 系列							
型号	A	B	C	D	F*	S*n	重量 (kg)
FV 714B1	714	775	300	470	810	10x8	47
FV 714B2	714	775	300	490	810	10x8	52
FV 714B3	714	775	300	510	810	10x8	62
FV 714B4	714	775	300	590	810	10x8	80
FV 800B1	800	840	450	510	873	10x8	68
FV 800B2	800	840	450	570	873	10x8	82
FV 800B3	800	840	450	570	873	10x8	92
FV 900B1	900	962	450	610	1010	16x16	95
FV 900B2	900	962	450	630	1010	16x16	105
FV 900B3	900	962	500	780	1010	16x16	145
FV 900B4	900	962	500	820	1010	16x16	158
FV1000B1	1000	1060	500	660	1100	16x16	140
FV1000B2	1000	1060	500	780	1100	16x16	165
FV1000B3	1000	1060	500	850	1100	16x16	175

重量及外形尺寸图

FV 系列							
型号	A	B	C	D	F*	S*n	重量 (kg)
250A1/A2	250	289	150	300	313	9*4	7/8
250A3	250	289	150	310	313	9*4	9
315A1	315	340	150	310	363	9*4	8
315A2	315	340	150	320	363	9*4	9
350 A1/A2	350	392	150	330	413	9*4	9/12
350A21	350	392	150	340	413	9*4	12
350A3	350	392	150	350	413	9*4	13
400A1	400	441	150	370	463	9*4	14
400A2	400	441	150	380	463	9*4	16
400A3	400	441	150	400	463	9*4	19
450A1	450	491	150	350	513	9*4	17
450A2	450	491	150	390	513	9*4	18
450A3	450	491	150	410	513	9*4	20
500A01	500	542	200	420	573	9*4	16
500A02	500	542	200	430	573	9*4	21
500A1	500	542	200	441	573	9*4	22
500A2	500	542	200	440	573	10*6	23
560A0	560	603	200	440	633	10*6	24
560A1	560	603	200	450	633	10*6	28
560A2	560	603	200	490	633	10*6	34
600A0	600	640	200	440	673	10*6	30
600A1	600	640	200	450	673	10*6	31
630A02	630	673	300	450	703	10*6	35
630A03	630	673	300	460	703	10*6	36
630A1	630	673	300	480	703	10*6	41

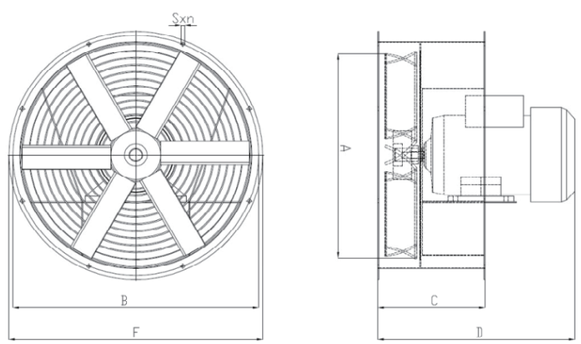

FEIT 1946 Evolving with you...
轴流式风机
Axial Fans

重量及外形尺寸图

FV / PL 系列								
型号	A	BxB	CxC	D	E	F	G	重量 (kg)
250	250	340	300	10	90	270	315	6
300	300	390	350	10	110	320	365	6.5
315	315	390	350	10	110	330	365	6.5
350	350	440	400	10	110	330	410	7
400	400	500	450	10	110	340	465	7
450	450	560	510	10	110	350	510	8
500	500	650	580	10	110	350	570	9
560	560	700	630	10	130	390	630	10
600	600	800	730	12	130	400	630	11
630	630	800	730	12	130	410	700	12
710	710	850	800	12	130	470	770	12

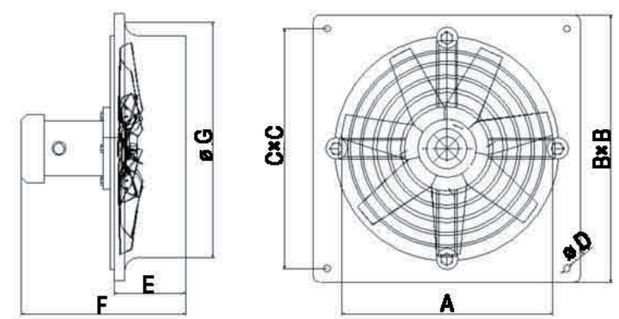

舷内排水

舷外排水

技术特征

- SB20 可以在空气流速在 1-6m/S 的地方使用；
- SB33 可以在空气流速在 2-5m/S 的地方使用，水气比较低的场所；
- 垂直与水平面安装；
- SB20, SB33 有白色和黑色二种颜色可选。

应用范围

- **船舶的进气系统，安装于进风口，过滤盐雾及水气；**
- **冷水机组风机盘管的下游，捕捉形成的冷凝水滴；**
- **作为防雨器安装在舱壁的进风口。**

SB20，SB33 的工作原理：

除雾器的原理既巧妙又很简单，进入除雾器的空气经过折流板，使得充满水分的空气在经过折流板的过程中形成液滴，由于液滴比重大于空气，从而附着在叶片上，最终将沿着除雾器的叶片流出。流出的过程由于叶片独特的结构使得空气不会再与液滴大面积接触，最终通过除雾格栅的空气将会过滤掉大部分的水气和盐雾，从而提升了舱室的舒适度，也减少了对机舱主机等设备的腐蚀，延长了设备的使用寿命。

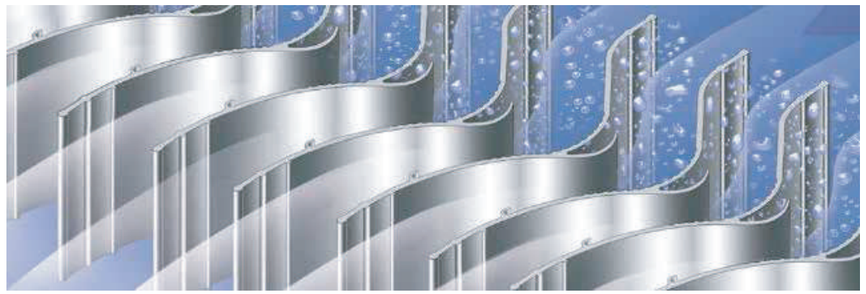

SB20，SB33 的结构：

SB20

SB33

SB20 性能曲线：

不同风速下可过滤的水雾直径

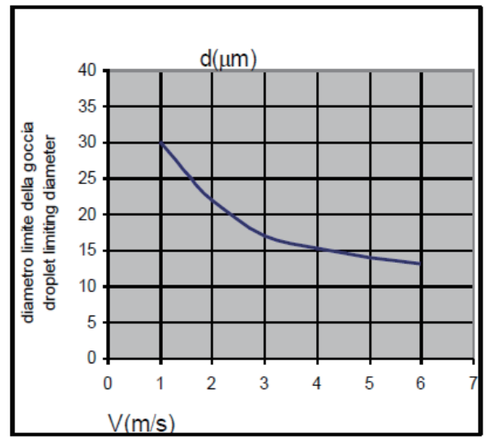

不同风速下通过格栅所损失的压力

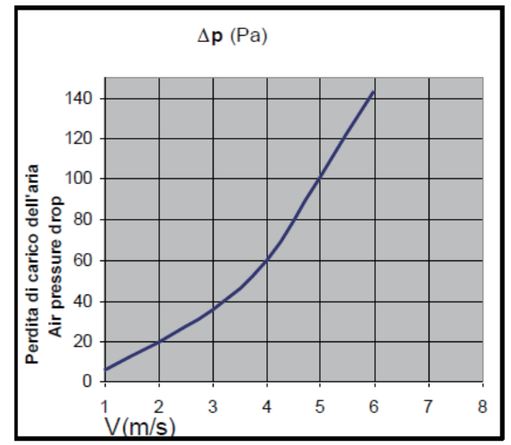

SB33 性能曲线：

不同风速下可过滤的水雾直径

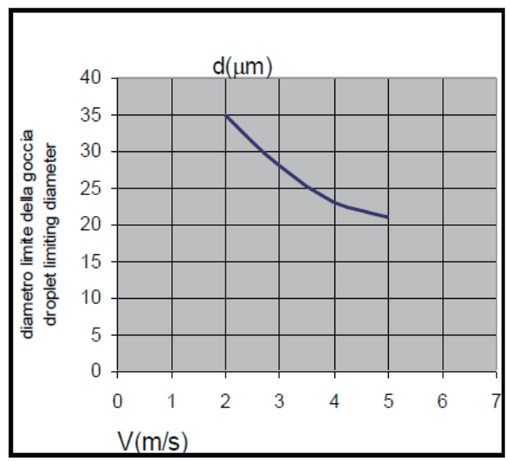

不同风速下通过格栅所损失的压力

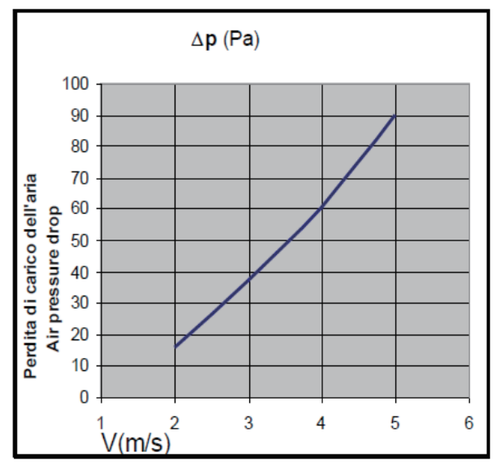

SB20，SB33 选型设计注意事项：

由于除雾格栅的长宽都是根据客户的需求定制的。

一般选型时标准的长宽参考数值为：长度可变，宽度为 400mm（标准宽度），厚度为 145mm 且为固定。

因此在设计选型时如果您确认了出风口的面积后，可以以宽度 400mm 为基础计算长度。同时需要注意的一点为，由于使用了除雾格栅的原因，通过除雾格栅的风量会减小。因此在计算进风口的面积时需要除以一个 0.8 的系数，从而得出除雾格栅的面积并以此确定除雾格栅的外形尺寸。

EXCELSIOR 手摇泵
Self Priming Hand Pumps

技术特征

应用

- 两栖车辆和船只的海水和舱底水；
- 各种燃料包括汽油、柴油、煤油、石油、石脑油和液体油等；
- 地下室、地下通道排水；
- 电线和电话电缆的排水管；
- 燃油分配器的排水井；
- 材质：铜以及铸铁。

型号	流量 L/min	压头 m	管径	自吸 m	重量
EXCELSIOR0	16	15	1/2"gas	7	3.3
EXCELSIOR1	20	20	3/4"gas	7	4.5
EXCELSIOR2	30	20	1"gas	8	5.5
EXCELSIOR3	40	20	1"1/4gas	8	8.3
EXCELSIOR4	55	20	1"1/4gas	8	10
EXCELSIOR5	80	20	1"1/2gas	8	13

外形尺寸图 mm

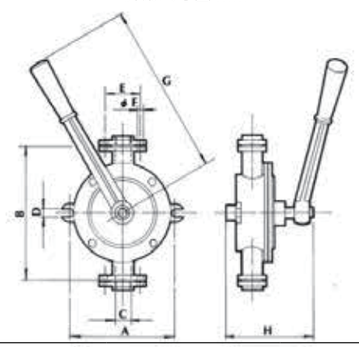

型号	A	B	C	D	E	F	G	H
0	125	175	1/2"	9	43	7	260	136
1	150	205	3/4"	11	55	7	260	136
2	170	230	1"	12	64	9	260	138
3	190	260	1"1/4	12	74	9	320	166
4	220	285	1"1/4	12	74	9	410	185
5	250	320	1"1/2	15	85	9	410	185

罗盘
Compasses

概述：

自 1976 年意大利 Riviera 就开始设计并生产有吸引力的高品质罗盘和航海仪器并出口海外。

伴随着持续发展使得 Riviera 拥有符合海用传统需要的简单、易用高品质技术前沿产品。无论你在远海商用或者近海休闲，Riviera 产品都能满足。

Riviera 的产品和质量体系符合欧州认证和批准。因此 Riviera 团队生产的始终都是高品质和可靠的产品。

船用罗盘

系列	BA1	BV1	BU2
型号	62.00114.01 黑色 62.00301.01 灰色	62.00553.00 黑色 62.00553.01 白色	62.00037.01 黑色 62.00506.01 白色
电制	DC12V （DC24V 可选）	DC12V （DC24V 可选）	LED 12V （DC24V 可选）
读取	直接读取	直接读取	直接读取
刻度	5 度	5 度	5 度
显示直径	2" 3/4-70mm	2" 3/4-70mm	4" -100mm

概述：

所有的方向盘都是由高强度的耐蚀铝合金 6082，为了防止其在海上环境中被腐蚀，其作了阳极化处理及上色。它的油漆可以抗紫外线，所以其也可以安装在需要与海水直径接触的摩托艇上。

船用方向盘

系列	VL02	VS01	VS02	VS03
型号	62.00716.00 黑色 / 镀银 62.00716.01 黑色 / 桃木 62.00716.02 黑色 / 石楠木 62.00716.03 黑色 / 碳塑	62.00722.00 黑色 62.00722.01 灰色 62.00722.02 白色 62.00722.03 象牙色 62.00722.04 桃木色 62.00722.05 柚木色	62.00723.00 碳塑 62.00723.01 不锈钢 62.00723.02 桃木	62.00724.00 桃木 62.00724.01 白色 62.00724.02 象牙色 62.00724.03 灰色 62.00724.04 黑色
直径	350mm	350mm	350mm	350mm
包覆层材质	PVC	PVC	碳塑 / 不锈钢 / 桃木	桃木 /PVC
骨架材质	钢	不锈钢	不锈钢	不锈钢
可选材质	镀银 / 桃木 / 石楠木 / 碳塑	-	碳塑 / 不锈钢 / 桃木	桃木 /PVC

AP01 AP02

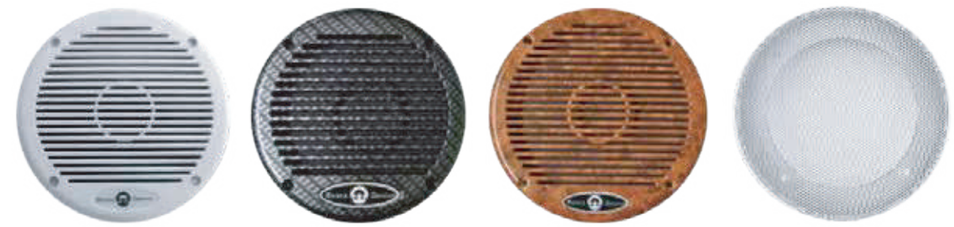

White Carbon Briai-root Metal

APO1 防水扩音器							
外形：165							
钕磁铁							
型号：	类型：	W	Db(A)	RIS.Hz	重量 kg	罩壳	欧姆
62.00427.01	双音盘	80	90	60-16000	0.542	白色防紫外线	4
62.00428.01	二路	120	90	60-20000	0.547	白色防紫外线	4
62.00628.00	双音盘	80	89	60-16000	0.700	白色防紫外线	4
62.00628.10	双音盘	80	89	60-16000	0.700	碳纤维色防紫外线	
62.00628.20	双音盘	80	89	60-16000	0.700	实木色防紫外线	4
62.00629.00	双音盘	80	89	60-16000	0.770	金属色	4
备注：金属色的扩音器只适用于内部使用。							

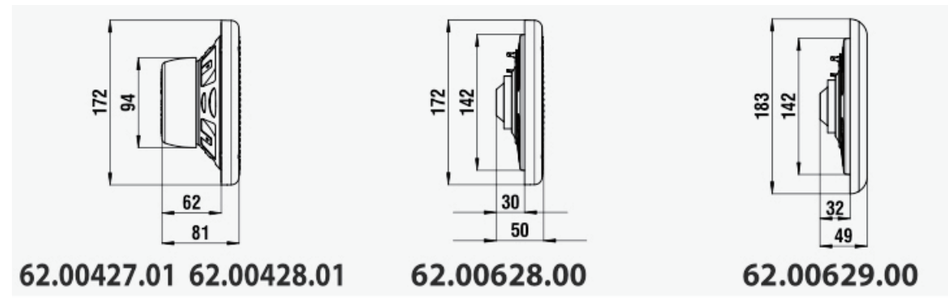

AP01 AP02

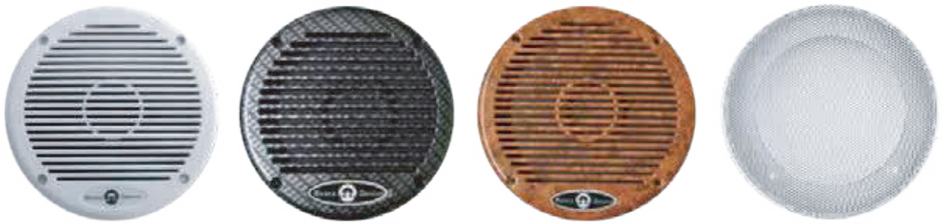

White Carbon Briai-root Metal

APO2 防水扩音器							
外形：165							
标准铁磁							
型号：	类型：	W	Db(A)	RIS.Hz	重量 kg	罩壳	欧姆
62.00614.00	双音盘	80	89	60-16000	0.770	金属色	4
62.00617.00	双音盘	80	89	60-16000	0.700	白色防紫外线	4
62.00617.10	双音盘	80	89	60-16000	0.700	碳纤维色防紫外线	4
62.00617.20	双音盘	80	89	60-16000	0.700	实木色防紫外线	4
62.00406.00	双音盘	80	89	70-16000	0.700	白色防紫外线	4
备注：金属色的扩音器只适用于内部使用。							

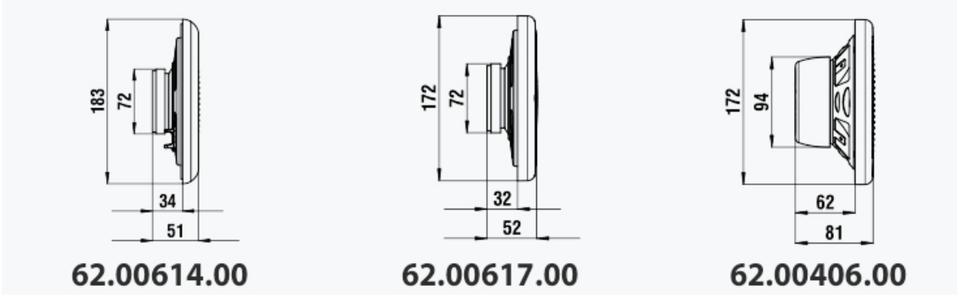

Riviera S.r.l. Genova 音响系统
Audio Systems

AP03

White Carbon Briai-root

APO3 防水扩音器							
外形：165							
标准铁磁							
型号：	类型：	W	Db(A)	RIS.Hz	重量 kg	罩壳	欧姆
62.00423.01	双音盘	80	90	55-16000	0.893	白色防紫外线	4
62.00423.10	双音盘	80	90	55-16000	0.893	碳纤维色防紫外线	4
62.00423.20	双音盘	80	90	55-16000	0.893	实木色防紫外线	4
62.00424.01	二路	120	90	50-20000	0.895	白色防紫外线	4
62.00424.10	二路	120	90	50-20000	0.895	碳纤维色防紫外线	4
62.00424.20	二路	120	90	50-20000	0.895	实木色防紫外线	4

防水防护罩	
外形尺寸：248*112*25mm	
材质：防水、防震、防紫外线	
型号：	颜色：
62.00505.00	白色

公司概述

Quick 公司创立于 1983 年，是意大利船用设备行业的领头企业，为世界范围内的公务船、工作船、帆船与游艇等各类船型提供生产配件。

产品概述

Quick 公司主要产品有：

- 船用锚机
- 船用侧推器
- 船用热水器
- 船用充电器

技术特征

- 立式锚机
- 机座采用 Aisi 316 不锈钢
- 可选择有卷筒或无卷筒
- 集成传感器和电磁阀，可用于锚链计数
- 手动自由下锚系统
- 配有观察盖板
- IP66 防水等级的马达
- 齿轮箱采用阳极化铝，重量更轻，更耐腐蚀

PRINCE SERIES-DP1

链轮	6mm		1 / 4"
锚链尺寸	6mm	6mm	1 / 4"
	DIN 766	ISO	BBB

PRINCE SERIES-DP1（直流电驱动）

锚机型号	马达功率	马达电压	最大工作负载	工作负载	最大链速 (1)	工作链速 (1)	船舶尺寸 (2)	重量（无卷筒）	重量（有卷筒）
	W	V	Kg	Kg	m/min	m/min	m	Kg	Kg
DP1 300/ 300D	300	12	120	40	26.3	22.5	5-7.5	7.4	8.8
DP1 500/ 500D	500	12	200	65	25.2	18.5	5-8.5	7.4	8.8
		24	220	70	25.2	19.3	5-8.5	7.4	8.8
DP1 HS 500/ 500D	500	12	170	65	39	28.5	5-7.5	7.4	8.8
		24	200	70	39	28	5-8.5	7.4	8.8

DP1 300 / D

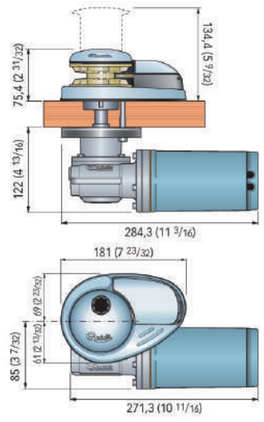

DP1 500 / D

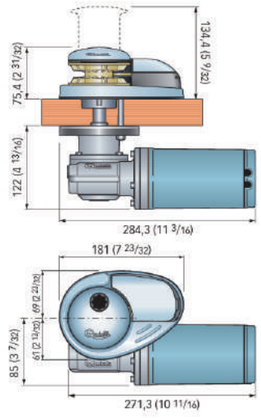

技术特征

- 立式锚机
- 机座采用 Aisi 316 不锈钢
- 可选择有卷筒或无卷筒
- 缆绳和锚链可使用同一个链轮
- 集成传感器和电磁阀，可用于锚链计数
- 手动自由下锚系统
- 提供压力杠杆和检查盖
- IP67 防水等级的马达（700-1000W）
  或 IP66 防水等级的马达（300-500W）
- 齿轮箱采用阳极化铝，重量更轻，更耐腐蚀

PRINCE SERIES-DP2

链轮	6mm		7mm - 1 / 4"				8mm			5 / 16"
锚链尺寸	6mm	6mm	7mm	7mm	1 / 4"	1 / 4"	8mm	8mm	5 / 16"	5 / 16"
	DIN 766	ISO	DIN 766	ISO	G4	BBB	DIN 766	ISO	BBB	G4
缆绳尺寸	1 / 2" (12.7mm)		1 / 2" (12.7mm)		1 / 2" (12.7mm)		1 / 2" (12.7mm)			

PRINCE SERIES-DP2（直流电驱动）

锚机型号	马达功率	马达电压	最大工作负载	工作负载	最大链速 (1)	工作链速 (1)	船舶尺寸 (2)	重量（无卷筒）	重量（有卷筒）
	W	V	Kg	Kg	m/min	m/min	m	Kg	Kg
DP2 300/ 300D	300	12	120	40	29.2	24.4	5-7.5	9.8	10.7
DP2 500/ 500D	500	12	200	65	28.9	24.3	5-9	9.8	10.7
		24	220	70	28.3	24.1	5-9	9.8	10.7
DP2 HS 500/ 500D	500	12	170	65	43	34.5	5-7.5	9.8	10.7
		24	200	70	42.5	35	5-9	9.8	10.7
DP2 700/ 700D	700	12	300	100	22.6	11.6	7-12	15.6	16.3
		24	320	107	25.3	14.4	7-12	15.6	16.3
DP2 1000/ 1000D	1000	12	420	140	31.2	16.5	8-13	16.7	17.4
		24	480	160	30.1	19.1	8-13	16.7	17.4

PRINCE SERIES-DP2E（直流电驱动）

锚机型号	马达功率	马达电压	最大工作负载	工作负载	最大链速 (1)	工作链速 (1)	船舶尺寸 (2)	重量（无卷筒）	重量（有卷筒）
	W	V	Kg	Kg	m/min	m/min	m	Kg	Kg
DP2E 600/ 600D	500	12	200	65	22.9	18.6	6-10	9.5	10.7
DP2E 1000/1000D	800	12	290	95	22.5	15.2	7-12	9.5	10.7
DP2E 1100/1100D	800	24	290	95	22.6	16.8	7-12	9.5	10.7

DP2 300 / D

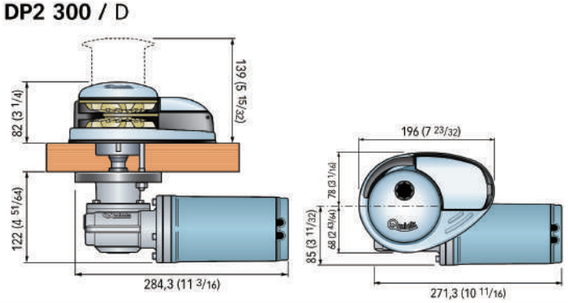

DP2 500 / D

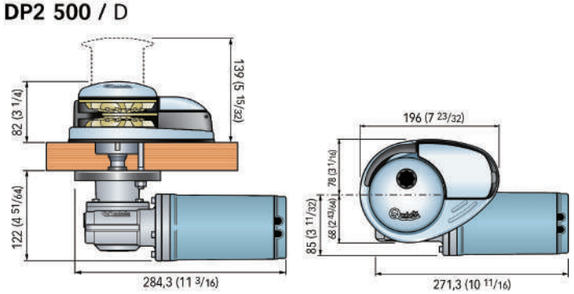

技术特征

- 立式锚机
- 机座采用 Aisi 316 不锈钢
- 可选择有卷筒或无卷筒
- 缆绳和锚链可使用同一个链轮
- 集成传感器和电磁阀，可用于锚链计数
- 手动自由下锚系统
- 提供压力杠杆和检查盖
- IP66 防水等级的马达
- 齿轮箱采用阳极化铝，重量更轻，更耐腐蚀

PRINCE SERIES-DP3

链轮	8mm - 5 / 16"		10mm - 3 / 8"			
锚链尺寸	8mm	8mm	5 / 16"	5 / 16"	10mm	3 / 8"
	DIN 766	ISO	G4	BBB	ISO(0.30)	G4
缆绳尺寸	1 / 2" (12.7mm) - 9 / 16" (14.2mm) - 5 / 8" (15.8mm)				5 / 8" (15.8mm)	

PRINCE SERIES-DP3（直流电驱动）

锚机型号	马达功率	马达电压	最大工作负载	工作负载	最大链速 (1)	工作链速 (1)	船舶尺寸 (2)	重量（无卷筒）	重量（有卷筒）
	W	V	Kg	Kg	m/min	m/min	m	Kg	Kg
DP3 700/ 700D	700	12	250	80	27.4	14.4	7-12	17	18
		24	300	100	26.4	14.8	7-12	17	18
DP3 1000/ 1000D	1000	12	370	120	39.6	20.4	10-14	18.1	19.1
		24	450	150	40.9	21.4	10-14	18.1	19.1
DP3 1500/ 1500D	1500	12	470	160	29.2	16.3	12-15	20.4	21.4
		24	540	180	29.7	19	12-15	20.4	21.4

注意：（1）测量时，使用 8mm 的锚链。（2）根据不同船型，参数会有变化。

DP3 700 / D

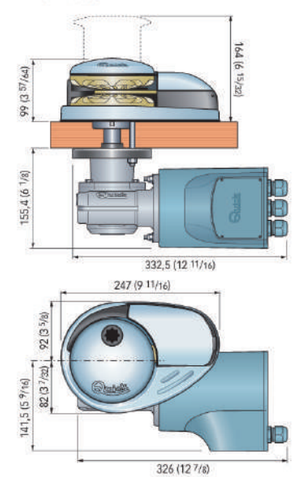

DP3 1000 / D

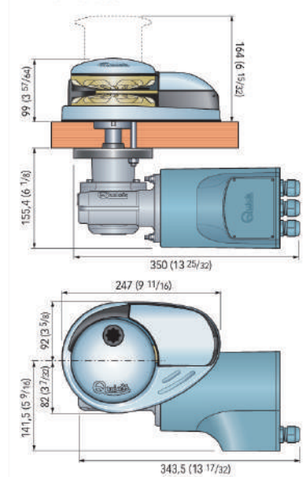

DP3 1500 / D

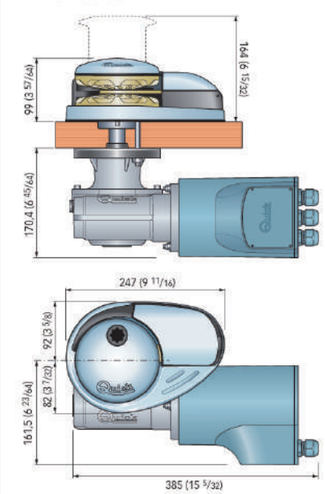

技术特征

- 立式锚机
- 机座采用经过强氧化后的阳极化铝可选择有卷筒或无卷筒
- 可选择有卷筒或无卷筒
- 缆绳和锚链可使用同一个链轮
- 集成传感器和电磁阀，可用于锚链计数
- 手动自由下锚系统
- 紧急手动提升系统
- 提供压力杠杆和检查盖
- IP66 防水等级的马达
- 齿轮箱采用阳极化铝，重量更轻，更耐腐蚀

ALEPH SERIES-AL3

链轮	8mm - 5 / 16"				10mm- 3 / 8"	
锚链尺寸	8mm	8mm	5 / 16"	5 / 16"	10mm	3 / 8"
	DIN 766	ISO	G4	BBB	ISO(P.30)	G4

ALEPH SERIES-AL3（直流电驱动）

锚机型号	马达功率	马达电压	最大工作负载	工作负载	最大链速 (1)	工作链速 (1)	船舶尺寸 (2)	重量（无卷筒）	重量（有卷筒）
	W	V	Kg	Kg	m/min	m/min	m	Kg	Kg
AL3 700/ 700D	700	12	250	80	27.4	14.4	7-10	16.4	17.8
		24	300	100	26.4	14.8	7-10	16.4	17.8
AL3 1000/ 1000D	1000	12	370	120	39.6	20.4	10-14	17.5	18.9
		24	450	150	40.9	21.4	10-14	17.5	18.9
AL3 1500/ 1500D	1500	12	470	160	29.2	16.3	12-15	20.8	22.2
		24	540	180	29.7	19	12-15	20.8	22.2

注意：（1）测量时，使用 8mm 的锚链。（2）根据不同船型，参数会有变化。

AL3 700 / D

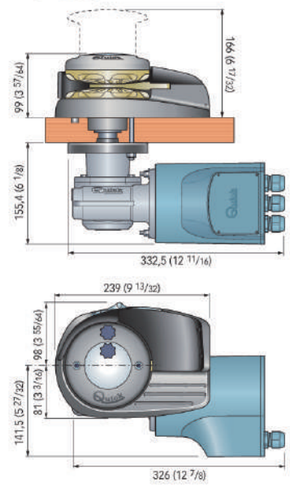

AL3 1000 / D

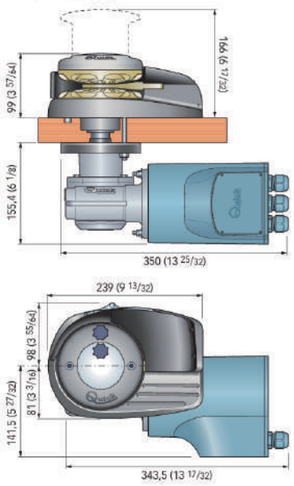

AL3 1500 / D

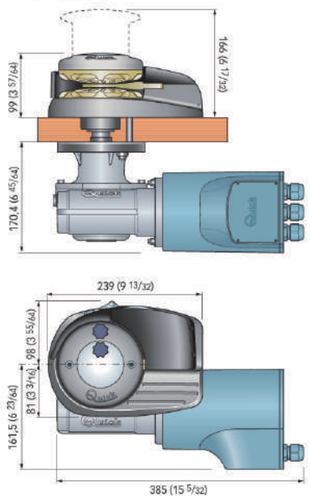

技术特征

- 立式锚机
- 机座采用经过强氧化后的阳极化铝可选择有卷筒或无卷筒
- 可选择有卷筒或无卷筒
- 缆绳和锚链可使用同一个链轮
- 集成传感器和电磁阀，可用于锚链计数
- 手动自由下锚系统
- 紧急手动提升系统
- 提供压力杠杆和检查盖
- IP67 防水等级的马达（1500-1700W）
  或 IP66 防水等级的马达（2000W）
- 齿轮箱采用阳极化铝，重量更轻，更耐腐蚀

DYLAN H SERIES-DH4

链轮	10mm - 3 / 8"				12 - 13mm		
锚链尺寸	10mm	10mm	3 / 8"	3 / 8"	13mm	12mm	7 / 16"
	DIN 766	ISO	G4	BBB	DIN 766	ISO	G4
缆绳尺寸	5 / 8" (15.8mm) - 3 / 4" (19mm)				3 / 4" (19mm)		

DYLAN H SERIES-DH4 (直流电驱动)

锚机型号	马达功率	马达电压	最大工作负载	工作负载	最大链速 (1)	工作链速 (1)	船舶尺寸 (2)	重量（无卷筒）	重量（有卷筒）
	W	V	Kg	Kg	m/min	m/min	m	Kg	Kg
DH4 1500/ 1500D	1500	12	400	135	35.2	19	10-16	24	26.8
DH4 1700/ 1700D	1700	12	470	155	33.5	16.2	14-18	26.3	29.1
		24	570	190	39	20.8	14-18	26.3	29.1
DH4 2000/ 2000D	2000	24	750	250	35	22.3	15-20	31.1	34

DYLAN H SERIES-DH4 (交流电驱动)

锚机型号	马达功率	马达电压	最大拉力	最大工作负载	最大链速 (1)	船舶尺寸 (2)	重量（无卷筒）	重量（有卷筒）
	W	V(AC)	Kg	Kg	m/min	m	Kg	Kg
DH4 AC 3000 -DH4 AC 3000D	3000	230/ 400/3PH	2800	930	15	15-20	33.1	36.9

DYLAN H SERIES-DH4 (液压驱动)

锚机型号	最大压强	最大流量	最大提升力	最大链速 (1)	船舶尺寸 (2)	重量（无卷筒）	重量（有卷筒）
	Bar	lt/ min	Kg	m/min	m	Kg	Kg
DH4 Hydro-Hydro D	210	40	1000	23	15-20	19.7	22.5

DH4 1500 / D

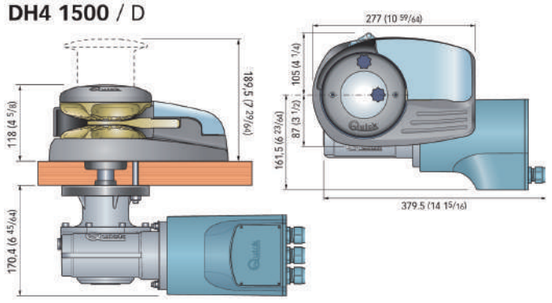

DH4 1700 / D

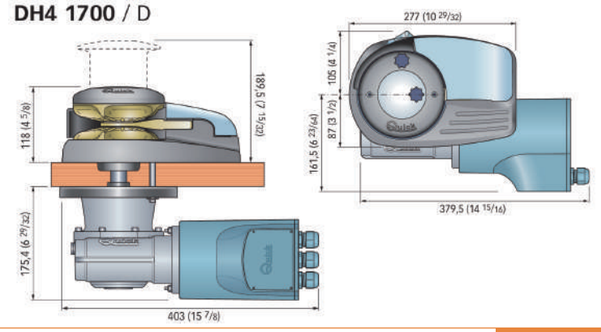

锚机 DR 系列
Windlasses DYLAN R Series

技术特征

- 立式锚机
- 机座采用 AISI 316 不锈钢和经过强氧化后的阳极化铝
- 可选择有卷筒或无卷筒
- 缆绳和锚链可使用同一个链轮
- 集成传感器和电磁阀，可用于锚链计数
- 手动自由下锚系统
- 紧急手动提升系统
- 提供压力杠杆和检查盖
- IP67 防水等级的马达（1500-1700W）
  或 IP66 防水等级的马达（2000W）
- 齿轮箱采用阳极化铝，重量更轻，更耐腐蚀

DYLAN R SERIES-DR4

链轮	10mm - 3 / 8"				12 - 13mm		
锚链尺寸	10mm	10mm	3 / 8"	3 / 8"	13mm	12mm	7 / 16"
	DIN 766	ISO	G4	BBB	DIN 766	ISO	G4
缆绳尺寸	5 / 8" (15.8mm) - 3 / 4" (19mm)				3 / 4" (19mm)		

DYLAN R SERIES-DR4 (直流电驱动)

锚机型号	马达功率	马达电压	最大工作负载	工作负载	最大链速 (1)	工作链速 (1)	船舶尺寸 (2)	重量（无卷筒）	重量（有卷筒）
	W	V	Kg	Kg	m/min	m/min	m	Kg	Kg
DR4 1500/ 1500D	1500	12	400	135	35.2	19	10-16	23.7	26.5
DR4 1700/ 1700D	1700	12	470	155	33.5	16.2	14-18	26	28.8
		24	570	190	39	20.8	14-18	26	28.8
DR4 2000/ 2000D	2000	24	750	250	35	22.3	15-20	30.9	33.7

DYLAN R SERIES-DR4 (交流电驱动)

锚机型号	马达功率	马达电压	最大拉力	最大工作负载	最大链速 (1)	船舶尺寸 (2)	重量（无卷筒）	重量（有卷筒）
	W	V(AC)	Kg	Kg	m/min	m	Kg	Kg
DR4 AC 3000 -DR4 AC 3000D	3000	230/ 400/3PH	2800	930	15	15-20	32.8	35.6

DYLAN R SERIES-DR4 (液压驱动)

锚机型号	最大压强	最大流量	最大提升力	最大链速 (1)	船舶尺寸 (2)	重量（无卷筒）	重量（有卷筒）
	Bar	lt/ min	Kg	m/min	m	Kg	Kg
DR4 Hydro-Hydro D	210	40	1000	23	15-20	19.4	22.2

DR4 1500 / D

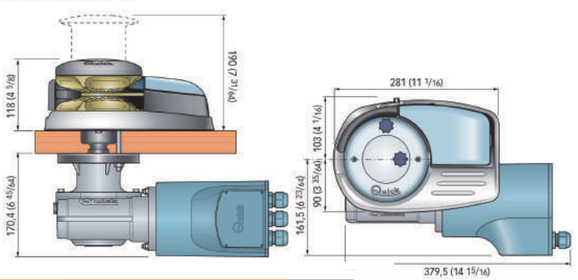

DR4 1700 / D

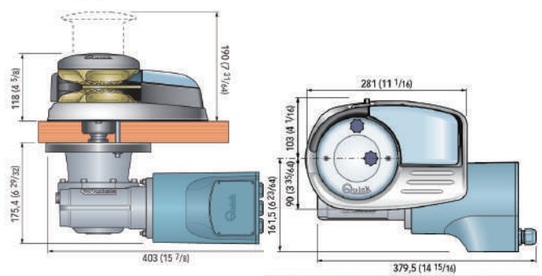

锚机 DV 系列
Windlasses DAVE Series

技术特征

- 立式锚机
- 机座采用 AISI 316 不锈钢和经过强氧化后的阳极化铝
- 可选择有卷筒或无卷筒
- 缆绳和锚链可使用同一个链轮
- 集成传感器和电磁阀，可用于锚链计数
- 手动自由下锚系统
- 紧急手动提升系统
- 提供压力杠杆和检查盖
- IP67 防水等级的马达（1700W）
  或 IP66 防水等级的马达（2000/2300W）
- 齿轮箱采用阳极化铝，重量更轻，更耐腐蚀

DAVE SERIES-DV5

链轮	10mm - 3 / 8"				12 - 13mm			14mm		
锚链尺寸	10mm	10mm	3 / 8"	3 / 8"	13mm	12mm	7 / 16"	14mm	14mm	1 / 2"
	DIN 766	ISO	G4	BBB	DIN 766	ISO	G4	DIN 766	ISO	G4
缆绳尺寸	3 / 4" (19mm)				3 / 4" (19mm)			3 / 4" (19mm)		

DYLAN SERIES-DV5 (直流电驱动)

锚机型号	马达功率	马达电压	最大工作负载	工作负载	最大链速 (1)	工作链速 (1)	船舶尺寸 (2)	重量（无卷筒）	重量（有卷筒）
	W	V	Kg	Kg	m/min	m/min	m	Kg	Kg
DV5 1700 X/ Y – 1700 X/ Y D	1700	12	470	155	36.1	20.6	12-16	33.6	37
		24	570	190	38.3	20.8	12-16	33.6	37
DV5 2000 X/ Y – 2000 X / Y D	2000	24	750	250	41.2	22.3	16-20	39.3	42.7
DV5 2300 X/ Y – 2300 X/ Y D	2300	24	850	285	29.9	23.3	20-24	51	54.4
DV5 3000 X/ Y –3000 X/Y D	3000	24	1200	400	39.2	19.3	20-24	61.3	64.7

DYLAN SERIES-DV5 (交流电驱动)

锚机型号	马达功率	马达电压	最大拉力	最大工作负载	最大链速	船舶尺寸 (2)	重量（无卷筒）	重量（有卷筒）
	W	V(AC)	Kg	Kg	m/min	m	Kg	Kg
DV5 AC 3000 X/ Y -DV5 AC 3000 X/ Y D	3000	230/ 400/3PH	2800	930	15.2	15-20	57.2	59.4

DYLAN SERIES-DV5 (液压驱动)

锚机型号	最大压强	最大流量	最大提升力	最大链速	船舶尺寸 (2)	重量（无卷筒）	重量（有卷筒）
	Bar	lt/ min	Kg	m/min	m	Kg	Kg
DV5 Hydro X/ Y-Hydro X/ Y D	210	40	2000	23	15-20	31.8	37

注意：（1）测量时，使用 12 / 13mm 的锚链。（2）根据不同船型，参数会有变化

技术特征

- 立式锚机
- 机座采用 AISI 316 不锈钢和经过强氧化后的阳极化铝
- 可选择有卷筒或无卷筒
- 卷筒和链轮盖采用 AISI 316 不锈钢
- 集成传感器和电磁阀，可用于锚链计数
- 安全机械带式制动器
- 齿轮箱采用阳极化铝，重量更轻，更耐腐蚀
- RINA 型式认可证书

DUKE SERIES-DK6

链轮	12-13mm			14mm - 1 / 2"			16mm		12.5mm
锚链尺寸	13mm	12mm	7 / 16"	14mm	14mm	1 / 2"	16mm	16mm	12.5mm
	DIN 766	ISO	G4	DIN 766	ISO	G4	DIN 766	ISO	STUDLINK

DUKE SERIES-DK6 (直流电驱动)

锚机型号	马达功率	马达电压	最大工作负载	工作负载	最大链速 (1)	工作链速 (1)	船舶尺寸 (2)	重量（无卷筒）	重量（有卷筒）
	W	V	Kg	Kg	m/min	m/min	m	Kg	Kg
DK6 3000 X/ Y-3000 X/ Y D	3000	24	1200	600	31	15.1	18-27	92.5	97.5
DK6 3500 X/ Y-3500 X/ Y D	3500	24	1500	700	27.6	14.7	22-29	97.5	102.5

DUKE SERIES-DK6 (交流电驱动)

锚机型号	马达功率	马达电压	最大拉力	最大工作负载	最大链速	船舶尺寸 (2)	重量（无卷筒）	重量（有卷筒）
	W	V(AC)	Kg	Kg	m/min	m	Kg	Kg
DK6 AC 4000 X/ Y -DK6 AC 4000 X/ Y D	4000	230/ 400/3PH	4000	1500	20	18-29	87	92
DK6 AC 5500 X/ Y -DK6 AC 5500 X/ Y D	5500	230/ 400/3PH	4500	1700	20	22-32	107	112

DUKE SERIES-DK6 (液压驱动)

锚机型号	最大压强	最大流量	最大提升力	最大链速	船舶尺寸 (2)	重量（无卷筒）	重量（有卷筒）
	Bar	It/ min	Kg	m/min	m	Kg	Kg
DK6 Hydro X/ Y-Hydro X/ Y D	210	50	2500	25	20-32	72.5	77.5

DK6 3000Y/DY

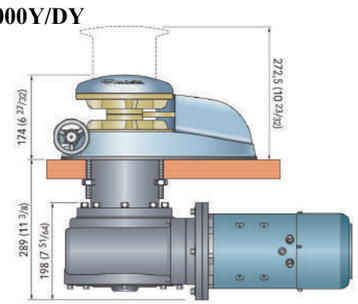

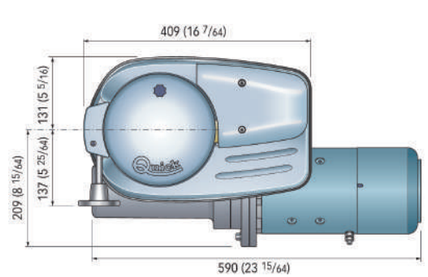

技术特征

- 立式锚机
- 机座采用阳极化铝
- 可选择有卷筒或无卷筒
- 集成传感器和电磁阀，可用于锚链计数
- 手动自由下锚系统
- IP66 防水等级的马达
- 齿轮箱采用阳极化铝，重量更轻，更耐腐蚀

RIDER SERIES-R1

链轮	6mm		1 / 4"
锚链尺寸	6mm	6mm	1 / 4"
	DIN 766	ISO	BBB

RIDER SERIES-R1(驱动直流电)

锚机型号	马达功率	马达电压	最大工作负载	工作负载	最大链速 (1)	工作链速 (1)	船舶尺寸 (2)	重量（无卷筒）	重量（有卷筒）
	W	V	Kg	Kg	m/min	m/min	m	Kg	Kg
R1 500/ 500D	500	12	200	65	25.2	18.5	5-7	7.4	8.5
		24	220	70	25.2	19.3	5-7	7.4	8.5
R1 HS 500/ 500D	500	12	170	65	39	28.5	5-7	7.4	8.5
		24	200	70	39	28	5-7	7.4	8.5

RIDER SERIES-R3

链轮	8mm - 5 / 16"				10mm- 3 / 8"	
锚链尺寸	8mm	8mm	5 / 16"	5 / 16"	10mm	3 / 8"
	DIN 766	ISO	G4	BBB	ISO(P.30)	G4

RIDER SERIES-R3(驱动直流电)

锚机型号	马达功率	马达电压	最大工作负载	工作负载	最大链速 (1)	工作链速 (1)	船舶尺寸 (2)	重量（无卷筒）	重量（有卷筒）
	W	V	Kg	Kg	m/min	m/min	m	Kg	Kg
R3 700/ 700D	700	12	250	80	27.4	14.4	7-10	16	18
		24	300	100	26.4	14.8	7-10	16	18
R3 1000/ 1000D	1000	12	370	120	39.6	20.4	10-13	17.1	19.1
		24	450	150	40.9	21.4	10-13	17.1	19.1
R3 1400/ 1400D	1400	12	470	160	29.2	16.3	12-15	19.4	21.4
		24	540	180	29.7	19	12-15	19.4	21.4

R1 500/D

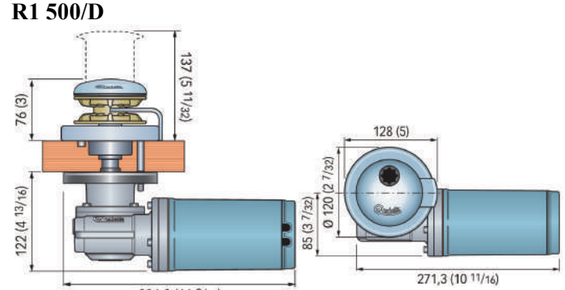

R3 700/D

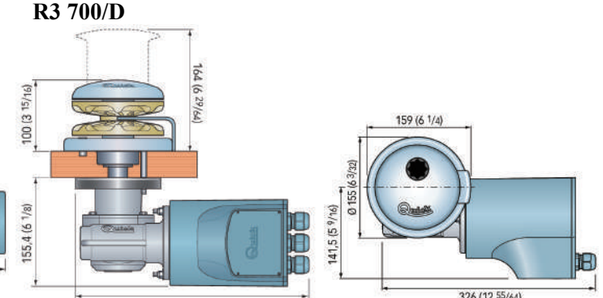

技术特征

- 立式锚机
- 机座采用阳极化铝
- 可选择有卷筒或无卷筒
- 可选左侧或右侧安装锚链管
- 集成传感器和电磁阀，可用于锚链计数
- 手动自由下锚系统
- IP67 防水等级的马达（1700W）
  或 IP66 防水等级（2000/2300W）
- 齿轮箱采用阳极化铝，重量更轻，更耐腐蚀

REGAL SERIES-RG5

链轮	10mm - 3 / 8"				12-13mm			14mm		
锚链尺寸	10mm	10mm	3 / 8"	3 / 8"	13mm	12mm	7 / 16"	14mm	14mm	1 / 2"
	DIN 766	ISO	G4	BBB	DIN 766	ISO	G4	DIN 766	ISO	G4

REGAL SERIES-RG5（直流电驱动）

锚机型号	马达功率	马达电压	最大工作负载	工作负载	最大链速 (1)	工作链速 (1)	船舶尺寸 (2)	重量（无卷筒）	重量（有卷筒）
	W	V	Kg	Kg	m/min	m/min	m	Kg	Kg
RG5 1700 X/ Y-1700 X/Y D	1700	24	570	190	38.3	20.8	12-18	34.6	39
RG5 2000 X/ Y-2000 X/Y D	2000	24	750	250	41.2	22.3	16-20	39.5	43.9
RG5 2300 X/ Y-2300 X/Y D	2300	24	850	285	41.2	23.3	20-24	48.7	53.1
RG5 3000 X/ Y-3000 X/Y D	3000	24	1200	400	39.2	19.3	20-24	59.4	63.8

REGAL SERIES-RG5 (交流电驱动)

锚机型号	马达功率	马达电压	最大拉力	最大工作负载	最大链速	船舶尺寸 (2)	重量（无卷筒）	重量（有卷筒）
	W	V(AC)	Kg	Kg	m/min	m	Kg	Kg
RG5 AC 3000 X/ Y -RG5 AC 3000X/ Y D	3000	230/ 400/3PH	2800	930	15.4	20-24	64	66.2

REGAL SERIES-RG5（液压驱动）

链轮	12-13mm			14mm-1 / 2"			16mm	
锚链尺寸	13mm	12mm	7 / 16"	14mm	14mm	1 / 2"	16mm	16mm
	DIN 766	ISO	G4	DIN 766	ISO	G4	DIN 766	ISO

REGAL SERIES-RG5（液压驱动）

锚机型号	最大压强	最大流量	最大提升力	最大链速	船舶尺寸 (2)	重量（无卷筒）	重量（有卷筒）
	Bar	It/ min	Kg	m/min	m	Kg	Kg
RG5 Hydro X/ Y-Hydro X/ Y D	210	40	2000	23	12-24	29	34.4

注意：（1）测量时，使用 12-13mm 的锚链。（2）根据不同船型，参数会有变化

技术特征

- 立式锚机
- 机座、卷筒和链轮盖采用 AISI 316 不锈钢
- 可选择有卷筒或无卷筒
- 集成传感器和电磁阀，可用于锚链计数
- 安全机械带式制动器
- 齿轮箱采用阳极化铝，重量更轻，更耐腐蚀
- RINA 型式认可证书

ROY SERIES-RY6

链轮	12-13mm			14mm - 1 / 2"			16mm		12.5mm
锚链尺寸	13mm	12mm	7 / 16"	14mm	14mm	1 / 2"	16mm	16mm	12.5mm
	DIN 766	ISO	G4	DIN 766	ISO	G4	DIN 766	ISO	STUDLINK

ROY SERIES-RY6（直流电驱动）

锚机型号	马达功率	马达电压	最大工作负载	工作负载	最大链速 (1)	工作链速 (1)	船舶尺寸 (2)	重量（无卷筒）	重量（有卷筒）
	W	V	Kg	Kg	m/min	m/min	m	Kg	Kg
RY6 3000-300D	3000	24	1200	600	31	15.1	18-28	93.5	98.5
RY6 3500-3500 X/ Y D	3500	24	1500	700	27.6	14.7	22-29	98.5	103.5

DUKE SERIES-RY6 (交流电驱动)

锚机型号	马达功率	马达电压	最大拉力	最大工作负载	最大链速	船舶尺寸 (2)	重量（无卷筒）	重量（有卷筒）
	W	V(AC)	Kg	Kg	m/min	m	Kg	Kg
RY6 AC 4000-4000D	4000	230/ 400/3PH	4000	1500	20	18-29	88	93
RY6 AC 5500-5500D	5500	230/ 400/3PH	4500	1700	20	22-32	108	113

ROY SERIES-RY6（液压驱动）

锚机型号	最大压强	最大流量	最大提升力	最大链速	船舶尺寸 (2)	重量（无卷筒）	重量（有卷筒）
	Bar	It/ min	Kg	m/min	m	Kg	Kg
RY6 Hydro-Hydro D	210	50	2500	25	20-32	73.5	78.5

RY6 3000/D

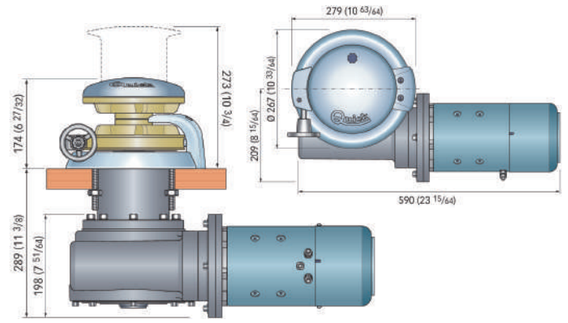

RY6 3500/D

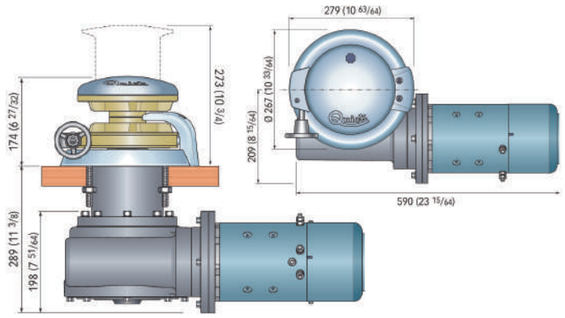

技术特征

- 立式锚机
- 机座、卷筒和链轮盖采用 AISI 316 不锈钢
- 集成传感器和电磁阀，可用于锚链计数
- 安全机械带式制动器
- 齿轮箱采用铸铁材料，表面涂三层漆
- RINA 型式认可证书

XROY SERIES-XR7

链轮	14mm	16mm	18mm	12.5mm	14mm	16mm
锚链尺寸	14mm	16mm	18mm	12.5mm	14mm	16mm
	DIN 766	DIN 766	DIN 766	STUDLINK	STUDLINK	STUDLINK

XROY SERIES-XR7（直流电驱动）

锚机型号	马达功率	马达电压	最大工作负载	工作负载	最大链速 (1)	工作链速 (1)	船舶尺寸 (2)	重量（有卷筒）
	W	V	Kg	Kg	m/min	m/min	m	Kg
XR7 4000	4000	24	1500	700	31	15	22-30	181.6

XROY SERIES-XR7（交流电驱动）

锚机型号	马达功率	马达电压	最大拉力	最大工作负载	最大链速	船舶尺寸 (2)	重量（有卷筒）
	W	V(AC)	Kg	Kg	m/min	m	Kg
XR7 AC 4000 X/ Y	4000	230/ 400/3PH	4500	2000	10	22-32	173
XR7 AC 5500 X/ Y	5500	230/ 400/3PH	5000	2350	11.6	22-35	186

XROY SERIES-XR7（液压驱动）

锚机型号	最大压强	最大流量	最大提升力	最大工作负载	最大链速	船舶尺寸 (2)	重量（有卷筒）
	Bar	It/ min	Kg	Kg	m/min	m	Kg
XR7 Hydro X/ Y	150	70	3000	2500	12	22-35	162.1

注意：（1）测量时，使用 14mm 的锚链。（2）根据不同船型，参数会有变化

XR7 4000Y

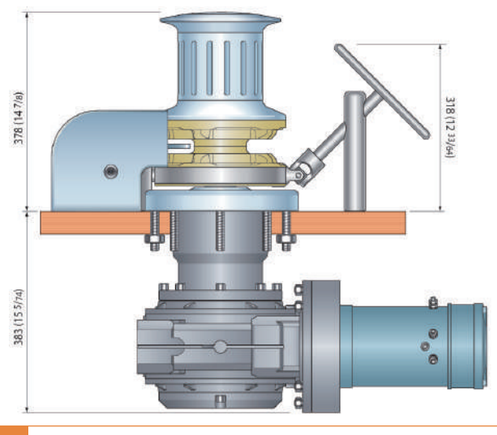

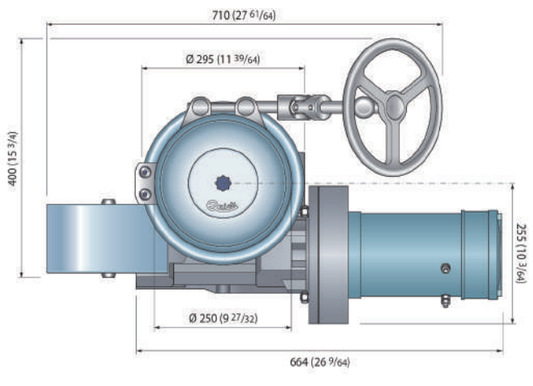

技术特征

- 立式锚机
- 机座、卷筒和链轮盖采用 AISI 316 不锈钢
- 集成传感器和电磁阀，可用于锚链计数
- 安全机械带式制动器
- 齿轮箱采用铸铁材料，表面涂三层漆
- RINA 型式认可证书

XROY SERIES-XR8

链轮	16mm	19mm		20.5mm	22mm
锚链尺寸	16mm	17.5mm	19mm	20.5mm	22mm
	STUDLINK	STUDLINK	STUDLINK	STUDLINK	STUDLINK

XROY SERIES-XR8（交流电驱动）

锚机型号	马达功率	马达电压	最大拉力	最大工作负载	最大链速	船舶尺寸 (1)	重量（有卷筒）
	W	V(AC)	Kg	Kg	m/min	m	Kg
XR8 AC 5500 X/ Y	5500	230/ 400/3PH	4500	2500	14.5	32-41	297
XR8 AC 7500 X/ Y	7500	400/ 690/3PH	6500	3500	14	32-50	303

XROY SERIES-XR8（液压驱动）

锚机型号	最大压强	最大流量	最大提升力	最大工作负载	最大链速	船舶尺寸 (2)	重量（有卷筒）
	Bar	It/ min	Kg	Kg	m/min	m	Kg
XR8 Hydro X/ Y	170	70	5000	3000	14	32-50	280.5

注意：（1）根据不同船型，参数会有变化

XR8 AC 5500Y

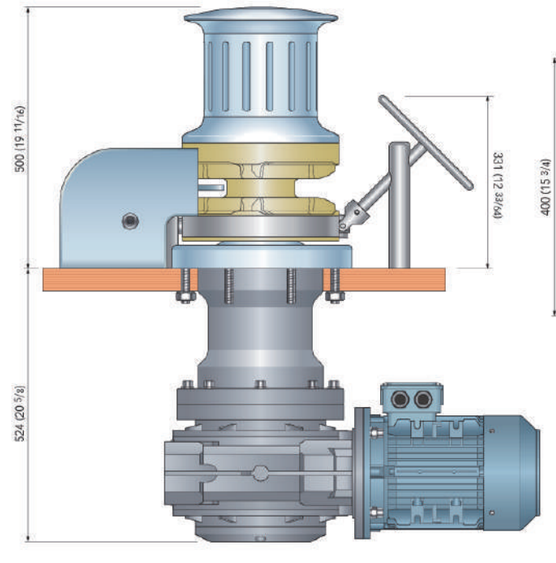

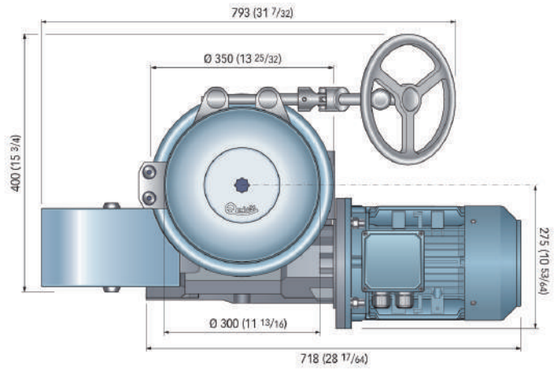

技术特征

- 立式锚机
- 机座、卷筒和链轮盖采用 AISI 316 不锈钢
- 集成传感器和电磁阀，可用于锚链计数
- 安全机械带式制动器
- 齿轮箱采用铸铁材料，表面涂三层漆

XROY SERIES-XR9

链轮	22mm	24mm	26
锚链尺寸	22mm	24mm	26
	STUDLINK	STUDLINK	STUDLINK

XROY SERIES-XR9（交流电驱动）

锚机型号	马达功率	马达电压	最大拉力	最大工作负载	最大链速	船舶尺寸 (1)	重量（有卷筒）
	W	V(AC)	Kg	Kg	m/min	m	Kg
XR9 AC 11KW X/ Y	11	400/ 690/3PH	8000	6000	15	50-70	580

XROY SERIES-XR9（液压驱动）

锚机型号	最大压强	最大流量	最大提升力	最大工作负载	最大链速	船舶尺寸 (1)	重量（有卷筒）
	Bar	It/ min	Kg	Kg	m/min	m	Kg
XR9 Hydro X/ Y	180	70	8000	6000	15	50-70	500

注意：（1）根据不同船型，参数会有变化

XR9 AC 11KW

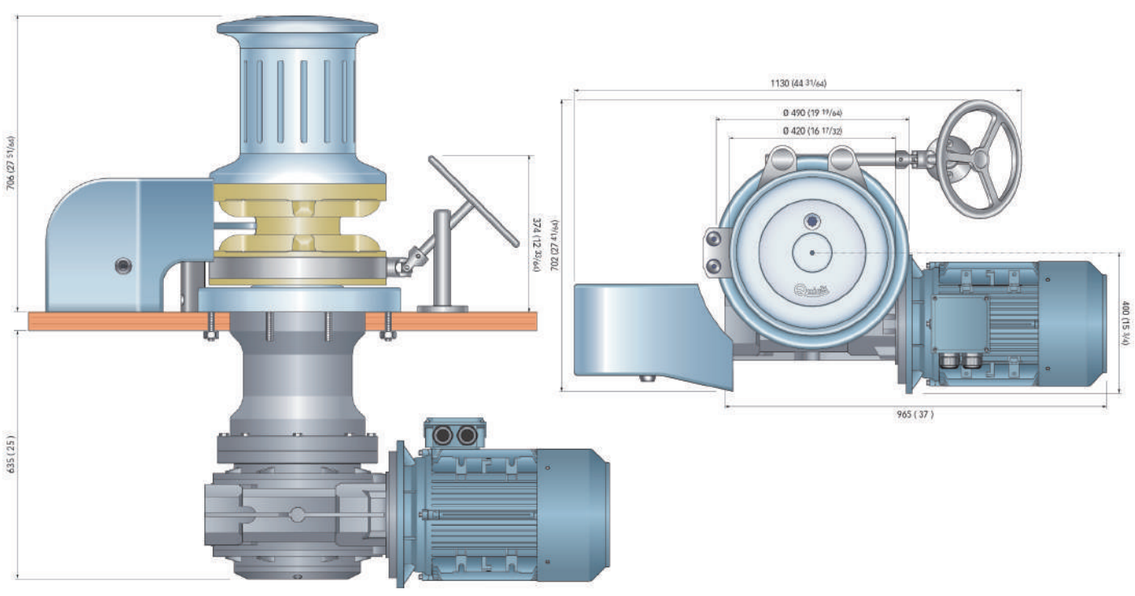

技术特征

- 卧式锚机
- 机座采用经过强氧化的阳极化铝，以及白色复合材料
- 缆绳和锚链可以使用同一链轮
- 集成传感器和电磁阀，可用于锚链计数
- 可以配备自动化自由下锚系统（GP2 500 只能手动）
- 提供压力杠杆
- IP66 防水等级的马达
- 行星轮系齿轮箱（GP2 1500-2000）

GENIUS SERIES-GP2

链轮	6mm		7mm - 1 / 4"				8mm		5 / 16"
锚链尺寸	6mm	6mm	7mm	7mm	1 / 4"	1 / 4"	8mm	8mm	5 / 16"
	DIN 766	ISO	DIN 766	ISO	G4	BBB	DIN 766	ISO	G4
缆绳尺寸	1 / 2" (12.7mm)		1 / 2" (12.7mm)		1 / 2" (12.7mm)		1 / 2" (12.7mm)		1 / 2" (12.7mm)

GENIUS SERIES-GP2（直流电驱动）

锚机型号	马达功率	马达电压	最大工作负载	工作负载	最大链速 (1)	工作链速 (1)	船舶尺寸 (2)	重量（无卷筒）	重量（有卷筒）	重量（FF）
	W	V	Kg	Kg	m/min	m/min	m	Kg	Kg	
GP2 500	150	12	70	35	38.9	28.5	6-8	6	-	-
GP2 1200 / D – GP2 1200 FF	250	12	170	50	31.2	25.1	6-9	8	9	10.9
Gp2 1500 / D – GP2 1500 FF	500	12	250	85	25.5	10.3	6-10	10.2	11.5	10.9
GP2 2000 / D – GP2 2000 FF	800	12	350	120	19	14	8-13	10.2	11.5	10.9
		24	350	120	19	14	8-13	10.2	11.5	10.9

注意：（1）测量时，使用 8mm 的锚链。（2）根据不同船型，参数会有变化

GP2 500-1200 / D

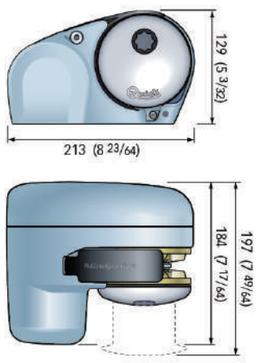

GP2 1500-2000 / D

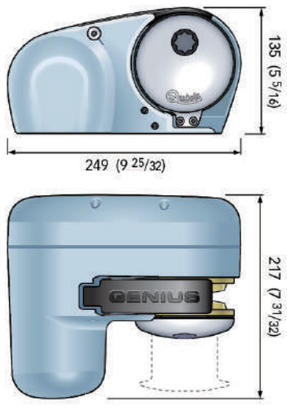

技术特征

- 卧式锚机
- 主体采用阳极化铝，外壳采用复合材料或阳极化铝
- 可选择有卷筒或无卷筒
- 缆绳和锚链可以使用同一链轮
- 集成传感器和电磁阀，可用于锚链计数
- 提供压力杠杆
- 集成螺线管
- 紧急手动提升系统
- 手动自由下锚系统
- IP66 防水等级的马达

HECTOR SERIES-HC3

链轮	8mm-5 / 16"				10mm-3 / 8"	
锚链尺寸	8mm	8mm	5 / 16"	5 / 16"	10mm	3 / 8"
	DIN 766	ISO	G4	BBB	ISO(P.30)	G4
缆绳尺寸	1 / 2" (12.7mm)- 9 / 16" (14.2mm)- 5 / 8" (15.8mm)				5 / 8" (15.8mm)	

HECTOR SERIES-HC3（直流电驱动）

锚机型号	马达功率	马达电压	最大工作负载	工作负载	最大链速 (1)	工作链速 (1)	船舶尺寸 (2)
	W	V	Kg	Kg	m/min	m/min	m
HC3 700 / 700 D /700 DB	700	12	300	100	27.4	14	7-10
		24	370	125	32.2	15.2	7-10
HC3 1000 / 1000 D / 1000 DB	1000	12	400	130	32.4	17.8	10-13
		24	490	160	40.9	21	10-13
HC3 1500 / 1500 D / 1500 DB	1500	12	450	150	32.4	17.8	12-15
		24	550	185	40.9	19.2	12-15

HECTOR SERIES-HC3（直流电驱动）

锚机型号	马达电压	HC3 重量（无卷筒）	HC3 D 重量（有卷筒）	HC3 DB 重量（链轮有卷筒）	HC3-ALU 重量（无卷筒）	HC3 D-ALU 重量（有卷筒）	HC3 DB-ALU 重量（链轮有卷筒）
	V	Kg	Kg	Kg	Kg	Kg	Kg
HC3 700 / 700 D /700 DB	12	22.6	24	25.2	24.1	25.5	26.7
	24	22.6	24	25.2	24.1	25.5	26.7
HC3 1000 / 1000 D / 1000 DB	12	23.9	25.3	26.5	25.4	26.8	28
	24	23.9	25.3	26.5	25.4	26.8	28
HC3 1500 / 1500 D / 1500 DB	12	24	25.4	26.6	25.5	26.9	28.1
	24	24	25.4	26.6	25.5	26.9	28.1

注意：（1）测量时，使用 8mm 的锚链。（2）根据不同船型，参数会有变化

HC3 700-1000-1500

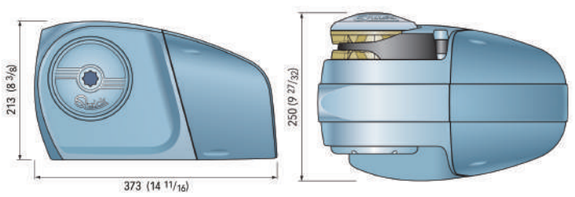

HC3 700-1000-1500 / D

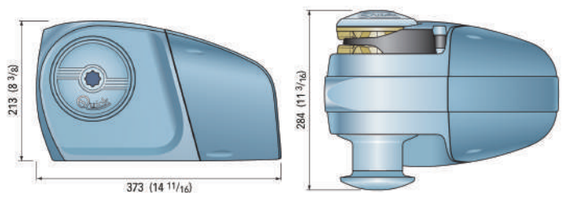

技术特征

- 卧式锚机
- 主体采用铝，涂漆（RAL 9010）
- 可选择有卷筒或无卷筒
- 紧急棘轮操作
- 集成螺线管
- 手动提升系统
- 手动自由下锚系统
- IP66 防水等级的马达
- 安全机械带式制动器

HEROES SERIES-HR5

链轮	10mm	12/13mm		14mm
锚链尺寸	10mm	12mm	13mm	14mm
	ISO(P30)	ISO	DIN766	DIN 766

HEROES SERIES-HR5（直流电驱动）

锚机型号	马达功率	马达电压	最大工作负载	工作负载	最大链速 (1)	工作链速 (1)	船舶尺寸 (2)	重量 (XD-BX/XB-DX)	重量 (DB-DX/XD-BD)	重量 (XB-BX)
	W	V	Kg	Kg	m/min	m/min	m	Kg	Kg	Kg
HR5 1700/1700D	1700	12	500	200	24.2	15.3	12-16	59	64	66
	1700	24	600	250	34.5	16.9	12-16	59	64	66
HR5 2300-2300D	2300	24	850	285	29.9	23.3	15-20	64	69	71
HR5 3500-3500D	3500	24	1500	500	39.2	19.3	20-24	76	81	83

注意：（1）测量时，使用 12 / 13mm 的锚链。（2）根据不同船型，参数会有变化

HR5 1700-2300-3500

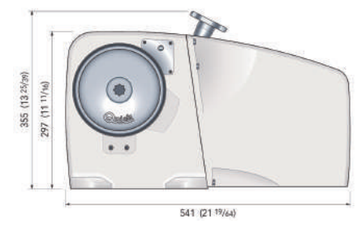

HR5 1700-2300-3500 XB / BX

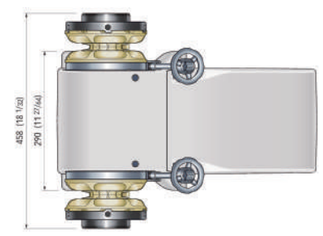

HR5 1700-2300-3500 XD / BX

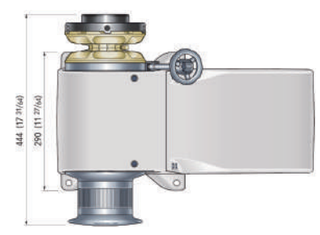

HR5 1700-2300-3500 XD / BD

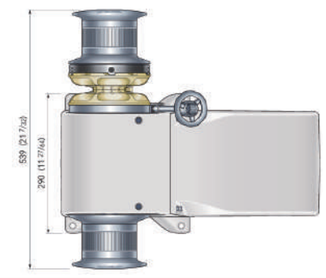

技术特征

- 卧式锚机
- 主体采用阳极化铝
- 可选择有卷筒或无卷筒
- 集成传感器和电磁阀，可用于锚链计数
- 手动自由下锚系统
- IP66 防水等级的马达

EAGLE SERIES-E1

链轮	6mm	
锚链尺寸	6mm	6mm
	DIN 766	ISO

EAGLE SERIES-E1（直流电驱动）

锚机型号	马达功率	马达电压	最大工作负载	工作负载	最大链速 (1)	工作链速 (1)	船舶尺寸 (2)	重量（无卷筒）	重量（有卷筒）
	W	V	Kg	Kg	m/min	m/min	m	Kg	Kg
E1 300 / 300D	300	12	100	30	22.8	22.5	5-7	8	9.3
E1 500 / 500D	500	12	250	80	22.2	16.5	6-9	8	9.3

EAGLE SERIES-E3

链轮	6mm		8mm-5 / 16"				10mm-3 / 8"	
锚链尺寸	6mm	6mm	8mm	8mm	5 / 16"	5 / 16"	10mm	3 / 8"
	DIN 766	ISO	DIN 766	ISO	G4	BBB	ISO(P.30)	G4

EAGLE SERIES-E3（直流电驱动）

锚机型号	马达功率	马达电压	最大工作负载	工作负载	最大链速 (1)	工作链速 (1)	船舶尺寸 (2)	重量（有卷筒）
	W	V	Kg	Kg	m/min	m/min	m	Kg
E3 700D	700	12	300	100	28.7	15.8	7-10	22.2
		24	370	125	33.5	15	7-10	22.2
E3 1000D	1000	12	390	130	37.6	17.8	10-13	23.5
		24	490	160	47.8	20.9	10-13	23.5
E3 1400D	1400	12	450	150	37.6	17.5	12-15	23.5
		24	500	185	47.8	18.7	12-15	23.5

注意：（1）测量时，使用 8mm 的锚链。（2）根据不同船型，参数会有变化

E1 300 / 500 / D

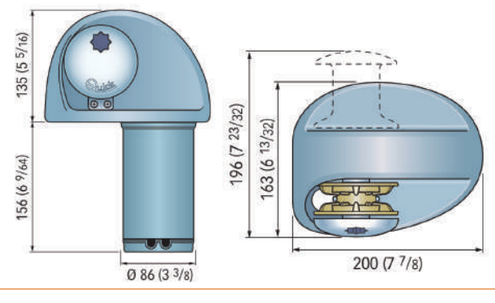

E3 700 / D

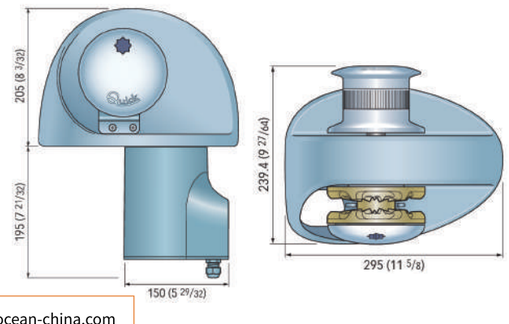

技术特征

- 卧式锚机
- 安装非常灵活
- 材料使用 AISI 316 不锈钢和镀铬青铜
- 缆绳和锚链可以使用同一个链轮
- 集成传感器和电磁阀，可用于锚链计数
- 自动下锚系统
- 提供锚链引导装置
- 提供压力杠杆
- 手动自由下锚系统
- IP67 防水等级的马达（IP66 BL3 600）

BALDER SERIES-BL3

链轮	6mm		8mm-5 / 16"				10mm-3 / 8"	
锚链尺寸	6mm	6mm	8mm	8mm	5 / 16"	5 / 16"	10mm	3 / 8"
	DIN 766	ISO	DIN 766	ISO	G4	BBB	ISO(P.30)	G4

BALDER SERIES-BL3（直流电驱动）

锚机型号	马达功率	马达电压	最大工作负载	工作负载	最大链速 (1)	工作链速 (1)	船舶尺寸 (2)	重量（有卷筒）
	W	V	Kg	Kg	m/min	m/min	m	Kg
BL3 FF 600 X/ Y	600	12	150	50	29.2	22.2	5-8	15.3
		24	180	60	26.4	17.8	5-8	15.3
BL3 FF 900 X/ Y	900	12	250	80	27.4	14.4	5-9	21
		24	300	100	26.4	14.8	5-9	21
BL3 FF1200 X/ Y	1200	12	370	120	36.6	20.4	7-10	21.5
		24	450	150	40.9	21.4	7-10	12.5
BL3 FF1500 X/ Y	1500	12	470	160	29.2	16.3	8-12	24.2
		24	540	180	29.7	19	8-12	24.2

注意：（1）测量时，使用 8mm 的锚链。（2）根据不同船型，参数会有变化

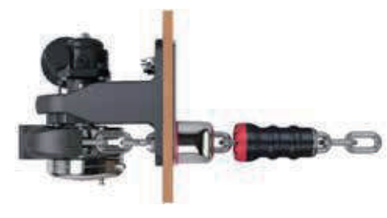

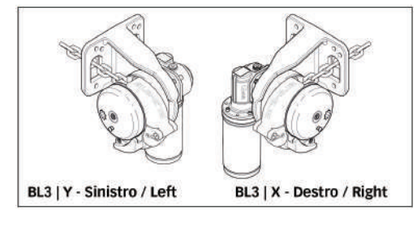

BL3 600X

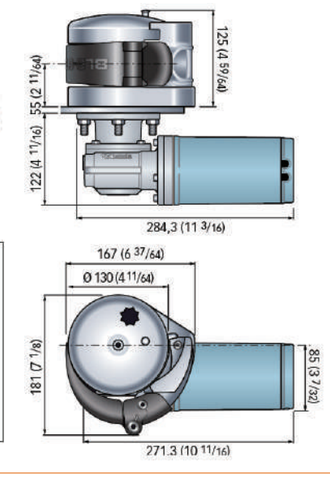

BL3 900X

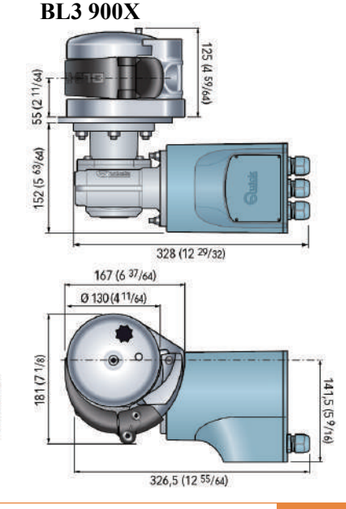

锚机 BL2 / PTR 系列
Windlasses BALDER ROPE /PT Series

技术特征

- 卧式锚机
- 安装非常灵活
- 材料使用 AISI 316 不锈钢和镀铬青铜
- 自动下锚系统
- 提供缆绳导向装置
- 可以选择在链轮的右侧或左侧安装一个支架
- IP67 防水等级的马达（BL2R 600：IP66）

BALDER ROPE SERIES-BL2R（直流电驱动）

锚机型号	马达功率	马达电压	最大工作负载	最大绳速	船舶尺寸 (1)	重量（无卷筒）
	W	V	Kg	m/min	m	Kg
BL2R FF 600 X/ Y	600	12	200	25-28	5-7	9
		24	200	25-28	5-7	9
BL2R FF 900 X/ Y	900	12	320	22-25	5-7	14.6
		24	320	22-25	5-7	14.6
BL2R FF 1200 X/ Y	1200	12	420	28-30	5-7	19.2
		24	420	28-30	5-7	19.2

注意：（1）根据不同船型，参数会有变化

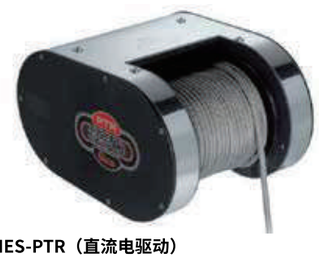

技术特征

- 仅供缆绳使用的锚机
- 配有绳轮
- 材料使用 AISI 316 不锈钢和阳极化铝
- IP66 防水等级的马达

PT SERIES-PTR（直流电驱动）

锚机型号	马达功率	马达电压	最大工作负载	工作负荷	最大绳速 (1)	工作绳速 (1)	船舶尺寸 (2)	重量（无船头系缆桩）
	W	V	Kg	Kg	m/min	m/min	m	Kg
PTR 350	150	12	100	40	20.8	19.3	6-9	10
PTR 700	250	12	220	80	20.8	18.1	8-12	10.2
PTR 1000	350	12	250	100	21.5	18.3	8-12	10.2

注意：（1）测量时，使用 8mm 的缆绳。（2）根据不同船型，参数会有变化

PTR 350-700-1000

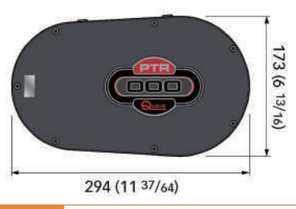

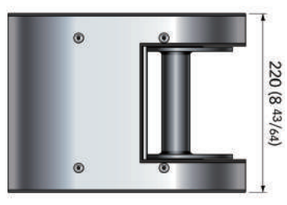

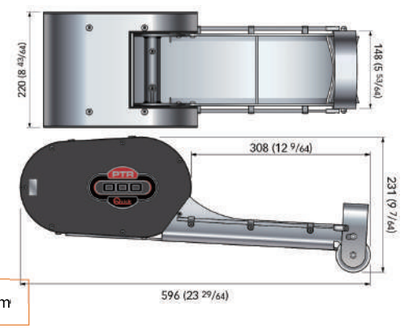

直流侧推器
DC Thrusters BTQSY Series

技术特征

- 采用 12V/24V 直流电源驱动
- 推进系统可选择单螺旋桨或双螺旋桨
- 可以被安装在船艏和船艉
- 4 叶片的螺旋桨保证最大推进性能和减少吸收功率；由复合材料制成，在任何条件下都具有良好耐久性。
- 反向旋转系统提供更好的推进性能
- **推进器马达采用直流同步电机，在标准环境条件下可连续运行10分钟,QSY推进器与新的QUICK控制系统ONC兼容**
- 免维护，具有特殊的高耐度组件和完美的润滑及密封
- 顶级的安全性，独有的 TMS 远程断路器系统可以紧急关停从 TDC 面板或 TSC 面板供给电机的电源，防止继电器熔断

推进系统	单螺旋桨								
型号	管隧直径	电压	马达功率	推力	船舶尺寸*	尺寸 A	尺寸 B	尺寸 C	重量
	mm	V	Kw	Kgf	m	mm	mm	mm	Kg
BTQSY 140-45	140	12	2.5	45	7-10	338	140	107	14.5
BTQSY 185-85	185	12	4	85	9-15	350	185	268	16.6
	双螺旋桨(technopolymer)								
BTQSY 185-85	185	24	4	85	9-15	350	185	268	16.6
BTQSY 185-100	185	24	8	100	12-17	350	185	268	16.6
BTQSY 250-140	250	24	8	140	13-19	343	250	372	34.3
BTQSY 250-200	250	24	12	200	14-21	373	250	372	39.6
	双螺旋桨（NIBRAL）								
BTQSY 300-240	300	48	12	240	19-25	373	300	434	56.8
BTQSY 300-300	300	48	16	300	20-30	411	300	434	62

注意：*表示根据不同船型，参数会有变化。

直流侧推器
DC Thrusters BTQ Series

技术特征

- 采用 12V/24V 直流电源驱动
- 推进系统可选择单螺旋桨或双螺旋桨
- 可以被安装在船艏和船艉
- 4 叶片的螺旋桨保证最大推进性能和减少吸收功率；由复合材料制成，在任何条件下都具有良好耐久性。
- 反向旋转系统提供更好的推进性能
- 马达采用新材料，可以保证所需的输出功率和最大性能，以满足使用时的苛刻条件
- 免维护，具有特殊的高耐度组件和完美的润滑及密封
- 顶级的安全性，独有的 TMS 远程断路器系统可以紧急关停从 TDC 面板或 TSC 面板供给电机的电源，防止继电器熔断

推进系统	单螺旋桨								
型号	管隧直径	电压	马达功率	推力	船舶尺寸 *	尺寸 A	尺寸 B	尺寸 C	重量
	mm	V	Kw	Kgf	m	mm	mm	mm	Kg
BTQ 110-25	110	12	1.3	25	5-7.5	258	110	84	9.8
BTQ 125-30	125	12	1.5	30	6-8.5	258	125	84	18
BTQ 125-40	125	12	2.2	40	7-9	258	125	84	18.3
BTQ 140-30	140	12	1.5	30	7-8.5	268	140	108	11.8
BTQ 140-40	140	12	2.2	40	7-9.5	268	140	108	12.4
BTQ 185-55	185	12 / 24	3	55	8-11	292	185	123	17.2
BTQ 185-75	185	12 / 24	4	75	10-13	329	185	123	17.5
BTQ 185-95	185	12 / 24	6	95	12-15	410	185	123	27.2

注意：* 表示根据不同船型，参数会有变化。

推进系统	双螺旋桨 / 双螺旋桨（NIBRAL）								
型号	管隧直径	电压	马达功率	推力	船舶尺寸 *	尺寸 A	尺寸 B	尺寸 C	重量
	mm	V	Kw	Kgf	m	mm	mm	mm	Kg
BTQ 185-65	185	12 / 24	3.3	65	8-12	278	185	265	18.3
BTQ 185-85	185	12 / 24	4.3	85	10-15	280	185	265	21.3
BTQ 185-105	185	12 / 24	6.3	105	12-15	374	185	265	25.2
BTQ 250-120	250	12 / 24	6.5	120	13-17	390	250	373	36.6
BTQ 250-140	250	24	8	140	14-18	394	250	373	39.5
BTQ 250-240	250	24	10	250	16-21	471	250	373	50
BTQ 300-250	300	24	10	250	20-26	410	300	436	48
BTQ 300-270	300	24	12	270	23-30	481	300	436	55.2
BTQ 300-300	300	48	15	300	20-28	520	300	434	58.2

注意：* 表示根据不同船型，参数会有变化。

交流侧推器
AC Thrusters BTAC Series

- 采用 400V/690V 交流电源驱动
- 推进系统采用双螺旋桨
- 可以被安装在船艏和船艉
- 4 叶片的螺旋桨保证最大推进性能和减少吸收功率；由复合材料制成，在任何条件下都具有良好耐久性。
- 反向旋转系统提供更好的推进性能
- 马达采用新材料，可以保证所需的输出功率和最大性能，以满足使用时的苛刻条件
- 免维护，具有特殊的高耐度组件和完美的润滑及密封
- 顶级的安全性，独有的 TMS 远程断路器系统可以紧急关停从 TDC 面板或 TSC 面板供给电机的电源，防止继电器熔断

推进系统	双螺旋桨 / 双螺旋桨（NIBRAL）								
型号	管隧直径	电压	马达功率	推力	船舶尺寸 *	尺寸 A	尺寸 B	尺寸 C	重量
	mm	V	Kw	Kgf	m	mm	mm	mm	Kg
BTAC 250-200	250	400 / 690	15	200	15-22	691	250	371	160
BTAC 300-300	300	400 / 690	15	300	20-30	701	300	434	167
BTAC 300-350	300	400 / 690	22	350	20-33	773	300	434	216
BTAC 386-420	386	400 / 690	30	420	22-35	923	386	508	282
BTAC 386-520HD	386	400 / 690	37	520	24-40	902	386	566	315
BTAC 386-450	386	400 / 690	30	450	22-35	923	386	508	300
BTAC 386-450HD	386	400 / 690	30	450	22-35	860	386	566	310
BTAC 386-550HD	386	400 / 690	37	550	25-40	902	386	566	385
BTAC 386-620HD	386	400 / 690	45	620	25-40	927	386	566	510
BTAC 513-750	513	400 / 690	45	750	30-45	906	513	738	495
BTAC 513-900	513	400 / 690	55	900	30-45	985	513	738	570
BTAC 513-1000	513	400 / 690	75	1000	32-48	1051	513	738	800
BTAC 610-1000	610	400 / 690	75	1200	40-52	1117	610	748	830
BTAC 610-1400	610	400 / 690	90	1400	40-55	1168	610	748	909

注意：* 表示根据不同船型，参数会有变化。

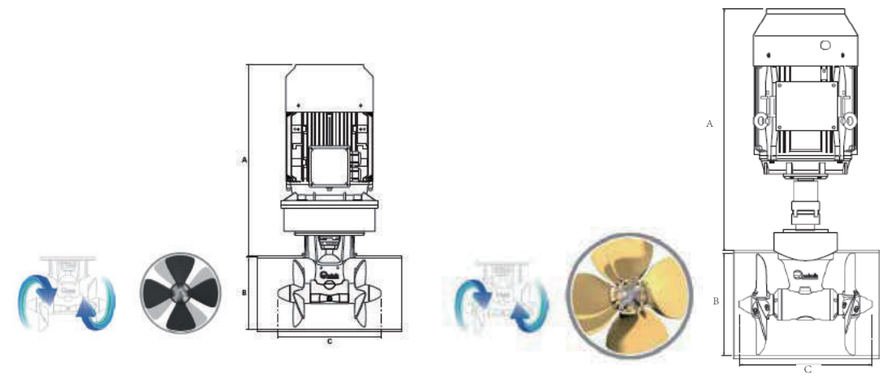

液压侧推器
Hydraulic Thrusters BTH Series

技术特征

●●采用液压马达驱动

●●推进系统采用双螺旋桨

●●可以被安装在船艏和船艉

●●4 叶片的螺旋桨保证最大推进性能和减少吸收功率；由复合材料制成，在任何条件下都具有良好耐久性。

●●反向旋转系统提供更好的推进性能

●●马达采用新材料，可以保证所需的输出功率和最大性能，以满足使用时的苛刻条件

●●免维护，具有特殊的高耐度组件和完美的润滑及密封

●

推进系统	双螺旋桨 / 双螺旋桨（NIBRAL）							
型号	管隧直径	马达类型	马达功率	船舶尺寸 *	流量 **	压强 **	功率	推力
	mm		cc	m	lt/min	bar	Kw	Kgf
BTH 185-85	185	可反转，齿轮式	4.5	10-15	17	250	6.4	85
BTH 185-105	185	可反转，齿轮式	6.4	14-18	28	190	8	105
BTH 250-150	250	可反转，齿轮式	9.6	16-20	25.5	240	9.2	150
BTH 250-220	250	可反转，齿轮式	14.1	18-22	41.5	180	11.2	220
BTH 300-240	300	可反转，齿轮式	17.9	22-26	42.5	220	15.5	240
BTH 300-300	300	可反转，齿轮式	22	26-30	60	225	20	300
BTH 300-400	300	活塞发动机	22	26-36	70	230	24	400
BTH 386-455	386	活塞发动机	32	22-37	90	250	34	455
BTH 386-580	386	活塞发动机	41	25-40	110	250	41	580
BTH 513-1000	513	活塞发动机	90	30-45	140	250	60	1000

注意：* 表示根据不同船型，参数会有变化。 ** 表示 Quick 推荐的限定值。

型号	尺寸 A mm	尺寸 B mm	尺寸 C mm	重量 Kg
BTH 185-85	175	185	265	11.4
BTH 185-105	177	185	265	11.8
BTH 250-150	201	250	373	16.1
BTH 250-220	209	250	373	16.1
BTH 300-240	228	300	436	24.9
BTH 300-300	246	300	436	26.5
BTH 300-400	362	300	434	36
BTH 386-455	445	386	510	75
BTH 386-580	445	386	510	75
BTH 513-1000	—	513	720	400

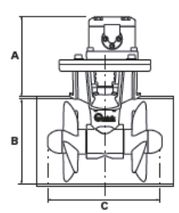

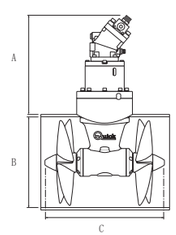

直流伸缩侧推器
DC Retractable Thrusters BTR Series

技术特征

采用 12V/24V 直流电源驱动

推进系统采用双螺旋桨

可以被安装在船艏和船艉

4 叶片的螺旋桨保证最大推进性能和减少吸收功率；由复合材料制成，在任何条件下都具有良好耐久性。

反向旋转系统提供更好的推进性能

马达采用新材料，可以保证所需的输出功率和最大性能，以满足使用时的苛刻条件

免维护，具有特殊的高耐度组件和完美的润滑及密封

顶级的安全性，独有的 TMS 远程断路器系统可以紧急关停从 TDC 面板或 TSC 面板供给电机的电源，防止继电器熔断

推进系统	双螺旋桨							
型号	管隧直径	电压	马达功率	推力	船舶尺寸 *	尺寸 A	尺寸 B	重量
	mm	V	Kw	Kgf	m	mm	mm	Kg
BTR 185-65	185	12 / 24	3.3	65	8-12	713	292	47
BTR 185-85	185	12 / 24	4.3	85	10-14	743	323	47.5
BTR 185-105	185	12 / 24	6.3	105	12-16	801	384	57
BTR 250-120	250	12 / 24	6.5	120	13-17	1011	457	82.3
BTR 250-140	250	24	8	140	14-18.5	1008	457	85.2
BTR 250-240	250	24	10	240	17-24	1071	510	90.2

注意：* 表示根据不同船型，参数会有变化。

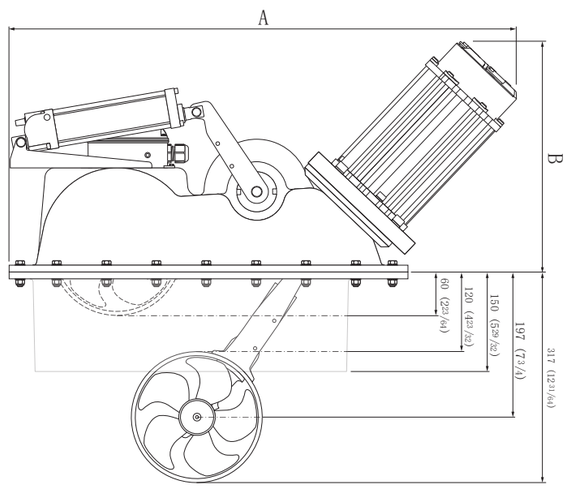

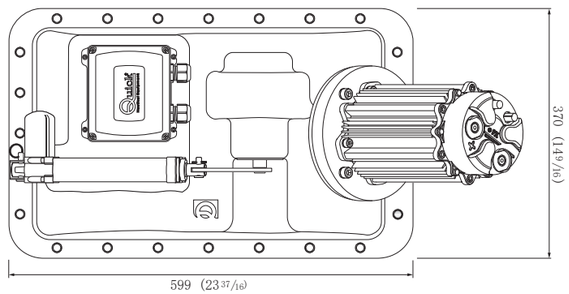

液压伸缩侧推器
Hydraulic Thrusters BTRH Series

技术特征

- 采用液压马达驱动
- 推进系统采用双螺旋桨
- 可以被安装在船艏和船艉
- 4 叶片的螺旋桨保证最大推进性能和减少吸收功率；由复合材料制成，在任何条件下都具有良好耐久性。
- 反向旋转系统提供更好的推进性能
- 马达采用新材料，可以保证所需的输出功率和最大性能，以满足使用时的苛刻条件
- 免维护，具有特殊的高耐度组件和完美的润滑及密封

推进系统	双螺旋桨							
型号	管隧直径	马达类型	马达功率	船舶尺寸 *	流量 **	压强 **	推力	重量
	mm		cc	m	lt/min	bar	Kgf	Kgf
BTRH 185-85	185	可反转，齿轮式	4.5	10-15	17	250	85	27.3
BTRH 185-105	185	可反转，齿轮式	6.4	14-18	28	190	105	27.5
BTRH 250-150	250	可反转，齿轮式	9.6	16-20	25.5	240	150	65.3
BTRH 250-220	250	可反转，齿轮式	14.1	18-22	41.5	180	220	65.5

注意：* 表示根据不同船型，参数会有变化。 ** 表示 Quick 推荐的限定值。

BTRH 185

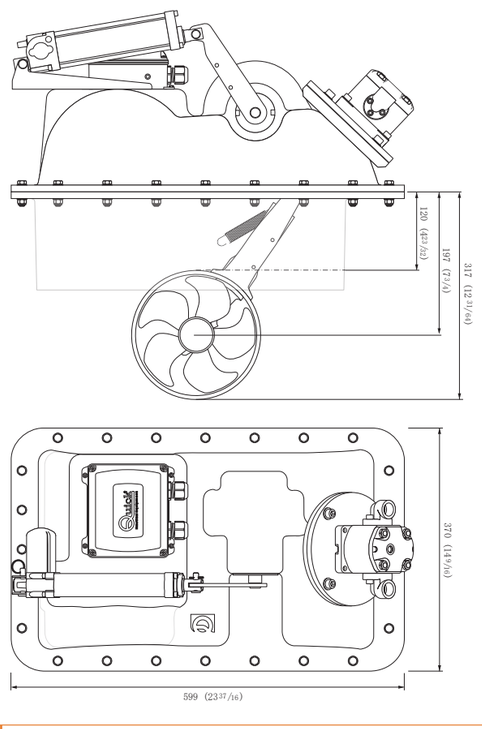

BTRH 250

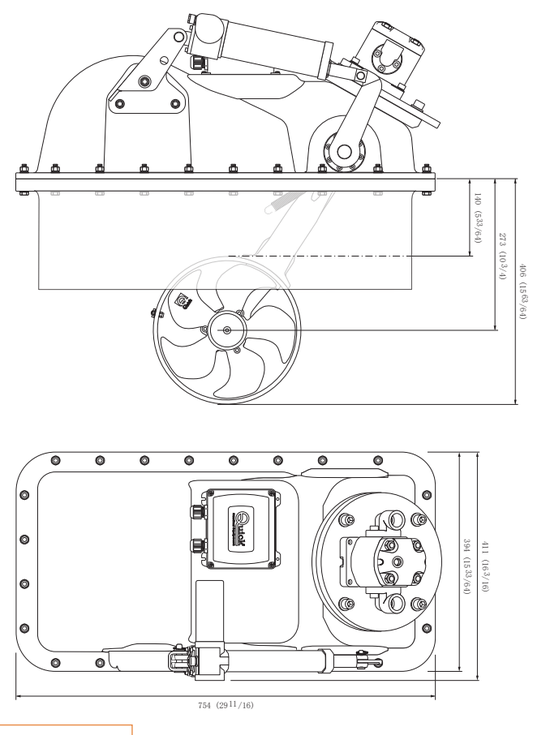

上海欧星机电设备有限公司 www.ocean-china.com E-mail：ocean@ocean-china.com

船用热水器 B3 系列
Nautic Boiler B3 Series

技术特征

- 外壳采用复合材料；
- 热交换面积大， 热交换器采用 AISI 316 不锈钢；
- 水箱采用 AISI 316 不锈钢，使用氩保护气体焊接，能够高度耐腐蚀；
- 填充高密度的聚氨酯泡沫，具有卓越的保温性；
- 电子加热元件采用耐热铬镍铁合金；
- 可电加热并配有自动调温器；
- 配有安全阀 / 止流阀，可在不使用热水器时将水排出；
- 水箱通过支架安装在墙壁或地板上，安装支架采用 AISI 316 不锈钢。

水箱容量		直径	长度	重量 (1)	加热元件		型号
船用热水器 B3 系列	L	mm	mm	Kg	Watt	Vac	code
	15	300	405	7	300	12	B3 15 035S1
					500	220	B3 15 05S
					600	110	B3 15 06SL
					1200	220	B3 15 12S
						110	B3 15 12SL
	20	300	500	8.1	300	12	B3 20 003S1
					500	220	B3 20 05S
					600	110	B3 20 06SL
					1200	220	B3 20 12S
						110	B3 20 12SL
	25	300	605	8.5	500	220	B3 25 05S
					600	110	B3 25 06SL
					1200	220	B3 25 12S
						110	B3 25 12SL
	30	360	495	10.5	500	220	B3 30 05S
					600	110	B3 30 06SL
					1200	220	B3 30 12S
						110	B3 30 12SL
	40	360	620	11.7	500	220	B3 40 05S
					600	110	B3 40 06SL
					1200	220	B3 40 12S
						110	B3 40 12SL
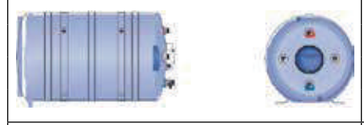	60	400	721	14.6	500	220	B3 60 05S
					600	110	B3 60 06SL
					1200	220	B3 60 12S
						110	B3 60 12SL
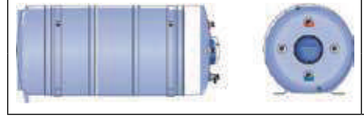	80	400	921	17.8	1200	220	B3 80 12S
						110	B3 80 12SL

注意：(1) 重量是指空箱时的干重

上海欧星机电设备有限公司 www.ocean-china.com E-mail：ocean@ocean-china.com

船用热水器 BX 系列
Nautic Boiler BX Series

技术特征

- 外壳采用 AISI 304 不锈钢；
- 热交换面积大，热交换器采用 AISI 316 不锈钢；
- 水箱采用 AISI 316 不锈钢，氩保护气体焊接，高耐腐蚀；
- 填充高密度的聚氨酯泡沫，具有卓越的保温性；
- 电子加热元件采用耐热铬镍铁合金；
- 可电加热并配有自动调温器；
- 配有安全阀 / 止流阀，可以在不使用热水器时将水排出；
- 水箱通过支架安装在墙壁或地板，支架为 AISI 316 不锈钢。

水箱容量		直径	长度	重量 (1)	加热元件		型号
船用热水器 BX 系列	L	mm	mm	Kg	Watt	Vac	code
	15	300	405	9.5	500	220	BX 15 05S
					600	110	BX 15 06SL
					1200	220	BX 15 12S
						110	BX 15 12SL
	20	300	500	10.9	500	220	BX 20 05S
					600	110	BX 20 06SL
					1200	220	BX 20 12S
						110	BX 20 12SL
	25	300	605	12.3	500	220	BX 25 05S
					600	110	BX 25 06SL
					1200	220	BX 25 12S
						110	BX 25 12SL
	30	360	495	12.6	500	220	BX 30 05S
					600	110	BX 30 06SL
					1200	220	BX 30 12S
						110	BX 30 12SL
	40	360	620	14.7	500	220	BX 40 05S
					600	110	BX 40 06SL
					1200	220	BX 40 12S
						110	BX 40 12SL
	50	400	610	17	500	220	BX 50 05S
					600	110	BX 50 06SL
					1200	220	BX 50 12S
						110	BX 50 12SL
	60	400	715	19	500	220	BX 60 05S
					600	110	BX 60 06SL
					1200	220	BX 60 12S
						110	BX 60 12SL
	80	400	905	22.7	1200	220	BX 80 12S
						110	BX 80 12SL
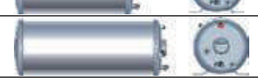	100	400	1105	26.4	1200	220	BX 100 12S
						110	BX 100 12SL

注意：(1) 重量是指空箱时的干重

船用热水器 BXS 系列
Nautic Boiler BXS Series

技术特征

外壳采用热塑成型；

热交换面积大， 热交换器采用 AISI 316 不锈钢；

水箱采用 AISI 316 不锈钢，使用氩保护气体焊接，能够高度耐腐蚀；

填充高密度的聚氨酯泡沫，具有卓越的保温性；

电子加热元件采用耐热铬镍铁合金；

可电加热并配有自动调温器；

配有安全阀 / 止流阀，可在不使用热水器时将水排出；

BX16 和 BXS 紧凑的尺寸和较大的容量，可以满足大部分的市场需求 , 而且安装非常方便。

水箱容量		A	B	C	重量 (1)	加热元件		型号
船用热水器 BX/BXS	L	mm	mm	mm	Kg	Watt	Vac	code
	16	520	350	180	10.5	300	12	BX 16 03S1
						500	220	BX 16 05S
						600	110	BX 16 06SL
						1200	220	BX 16 12S
							110	BX 16 12SL
	25	480	330	330	13.5	500	220	BXS 25 05S
						600	110	BXS 25 06SL
						1200	220	BXS 25 12S
							110	BXS 25 12SL
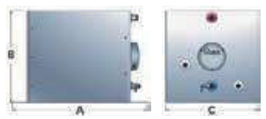	40	560	380	380	17	500	220	BXS 40 05S
						600	110	BXS 40 06SL
						1200	220	BXS 40 12S
							110	BXS 40 12SL

注意：(1) 重量是指空箱时的干重

船用热水器 BK 系列
Nautic Boiler BK Series

技术特征

- 外壳采用热塑成型，颜色为灰色；
- 热交换面积大， 热交换器采用 AISI 316 不锈钢；
- 水箱采用 AISI 316 不锈钢，使用氩保护气体焊接，能够高度耐腐蚀；
- 填充高密度的聚氨酯泡沫，具有卓越的保温性；
- 电子加热元件采用耐热铬镍铁合金；
- 可电加热并配有自动调温器；
- 可选单电加热器或双电加热器
- 温度控制板
- 配有安全阀 / 止流阀，可在不使用热水器时将水排出；
- 可调节水平脚架

水箱容量	重量 (1)	加热元件		单电加热元件型号
L	Kg	Watt	Vac	code
160	43	2000	230	BK2 160 20S
200	51	2000	230	BK2 200 20S
		4000	400	BK2 200 40ST

水箱容量	重量 (1)	加热元件		单电加热元件型号
L	Kg	Watt	Vac	code
160	44	2 x 2000	230	BK2 160 20SD
200	52	2 x 2000	230	BK2 200 20SD
		2 x 4000	400	BK2 200 40STD

水箱容量	重量 (1)	加热元件		单电加热元件型号
L	Kg	Watt	Vac	code
200	53	2 x 2000	230	BK3 200 20SD
		2 x 4000	400	BK3 200 40STD

注意：(1) 重量是指空箱时的干重

蓄电池充电器 SBC 系列
Battery charger SBC Series

技术特征

- 充电效率高；
- 多重输出，为更多蓄电池充电；
- 适合为不同蓄电池充电；
- 充电器内置保险丝；
- 低压供电全功率供电能力；
- 低波纹输出；
- 冷却风扇变速；
- 具有短路、过载、过压、过热保护。
- 可在多重环境温度下运行 -15°C—+70°C
- 可选配套 9-32V 充电器监控仪表 RDS1562

蓄电池充电器 SBC 系列使用范围	电压 (v)	220V/45-66HZ 电源电流 /12VDC 充电电流	效率	输出	尺寸 （长 x 宽 x 高）	重量 kg	型号
14.1 VDC OL• 14.4 VDC SL / Gel / AGM• 14.7 VDC Optima®	12V	0.9A/ 12A	⩾ 83%	2	114x 187 x71mm	1.1	140NRG+FR
		1.8A/ 25A	⩾ 84%	3	114x 252 x71mm	1.6	250NRG+FR
		2.2A/ 30A	⩾ 85%				300NRG+FR
		2.7A/ 40A	⩾ 87%		114x 276 x71mm	1.8	500NRG+FR
14.1 VDC OL• 14.2 VDC Li-Ion• 14.4 VDC SL / Gel / AGM • 14.7 VDC Optima®		3.4A/ 50A	⩾ 90%		170x 391 x82mm	3.1	600NRG+FR
		3.9A/ 60A					700NRG+FR
		5.4A/ 80A	⩾ 88%		170x 481 x82mm	4.2	1100NRG+FR
		6.5A/ 100A					1200NRG+FR
28.2 VDC OL• 28.8 VDC SL / Gel / AGM • 29.4 VDC Optima®	24V	2A/ 15A	⩾ 86%		114x 252 x71mm	1.6	365NRG+FR
28.2 VDC OL• 28.4 VDC Li-Ion• 28.8 VDC SL / Gel / AGM • 29.4 VDC Optima®		4.2A/ 30A	⩾ 90%		170x 391 x82mm	3.1	700NRG+FR
		5.1A/ 40A	⩾ 92%				950NRG+FR
		7.5A/ 60A	⩾ 92%		170x 481 x82mm	4.2	1450NRG+FR
		10.1A/ 80A	⩾ 92%				1950NRG+FR
		12.5A/ 100A	⩾ 92%				2450NRG+FR

符合电气 CE 认证

技术特征

- 纯正弦波；
- 输出效率高；
- 体积小，重量轻；
- 高温环境下全功率输出运行；
- 高输出功率峰值（1S 为标称值的 200%）；
- 低功率模式（LPM）, 在无负载的情况下节省电池；
- 可通过 CAN 总线接口配置输出电压和频率；
- 带外部交流输入的交流模式（限 1600VA 以下型号）。
- 并联操作仅适用于 HIS(1220，2420，2425，2430)
- CAN 总线的接口控制和监控功能
- 冷却风扇可变速
- 友好的用户界面
- 有反极性（熔断器保护），短路，过载，输出过压和过热保护

逆变器型号	输出电压	输出 HZ	输入 V	额定输出功率 VA	最大效率	外形尺寸（长 x 宽 x 高）
HSI 1208HR	230Vac±2%	50HZ±0.1%	10.5-16VDC	800VA	92%	300x170x80mm
HSI 1212HR	230Vac±2%	50HZ±0.1%	10.5-16VDC	1200VA	93%	300x170x80mm
HSI 1216HR	230Vac±2%	50HZ±0.1%	10.5-16VDC	1600VA	93%	300x170x80mm
HSI 1220HR	230Vac±3%	50HZ±0.1%	10.5-16VDC	2000VA	93%	359.4x148x113mm
HSI 2408HR	230Vac±2%	50HZ±0.1%	21-32VDC	800VA	93%	300x170x80mm
HSI 2412HR	230Vac±2%	50HZ±0.1%	21-32VDC	1200VA	94%	300x170x80mm
HSI 2416HR	230Vac±2%	50HZ±0.1%	21-32VDC	1600VA	94%	300x170x80mm
HSI 2420HR	230Vac±3%	50HZ±0.1%	21-32VDC	2000VA	94%	359.4x148x113mm
HSI 2425HR	230Vac±3%	50HZ±0.1%	21-32VDC	2500VA	94%	359.4x148x113mm
HSI 2430HR	230Vac±3%	50HZ±0.1%	21-32VDC	3000VA	94%	359.4x148x113mm
HSI 1204 LR	120Vac±1.5%	60HZ±0.1%	10.5-16VDC	410VA	90%	300x170x80mm
HSI 1206 LR	120Vac±1.5%	60HZ±0.1%	10.5-16VDC	620VA	90%	300x170x80mm
HSI 1208 LR	120Vac±1.5%	60HZ±0.1%	10.5-16VDC	830VA	90%	300x170x80mm
HSI 2404 LR	120Vac±1.5%	60HZ±0.1%	21-32VDC	410VA	92%	300x170x80mm
HSI 2406 LR	120Vac±1.5%	60HZ±0.1%	21-32VDC	620VA	92%	300x170x80mm
HSI 2408 LR	120Vac±1.5%	60HZ±0.1%	21-32VDC	830VA	91%	300x170x80mm
HSI 1210 LR	120Vac±6%	60HZ±0.1%	10.5-16VDC	990VA	91%	359.4x148x113mm
HSI 2410 LR	120Vac±6%	60HZ±0.1%	21-32VDC	990VA	91%	359.4x148x113mm
HSI 2413 LR	120Vac±7%	60HZ±0.1%	21-32VDC	1230VA	91%	359.4x148x113mm
HSI 2415 LR	120Vac±7%	60HZ±0.1%	21-32VDC	1460VA	92%	359.4x148x113mm

符合电气 CE 认证

介绍

自 1901 年以来，Francis Searchlights Limited 就致力于设计和制造革命性的，高品质的照明类产品。在全球范围内，树立了最高品质的良好声誉。

特点

Francis 提供从范围 50 米到 7000 米，直径 180 毫米到 710 毫米的船用搜索灯，产品种类包括卤钨灯，金属卤素灯和氙气灯。几近全球的海军都装备 Francis 的 FSP380 信号灯，Francis 为全球最好的船只装备独特设计和制造的，性能出色的船用灯。

大功率 LED 搜索灯（手动和远程控制）

新的高功率 LED 搜索灯已推出手动和远程两种形式。最新技术的 LED 模块采用了最好的光学和热管理系统。光输出和性能是市场上最好的。灯管寿命为 20000 小时，因此效率最高，维护成本最低。

远航系列搜索灯（远程控制）

圆滑、紧凑设计，赋予动感美观；
强光输出距离可达 4.8 公里
高质量制造，赋予超长寿命，防护等级高达 IP66；
高光泽亮白漆或其他自选颜色；
抛物面玻璃反射镜和钢化前玻璃；
标配遥控对焦和加热器；
卤素灯、氙气灯、电磁弧光灯和 LED 灯选项；
采用 LED 技术的新型变速操纵杆面板；
RS485 连接或光纤 /TCP/IP 连接程序记录功能和 PC 控制软件；
可选前视红外热成像相机，分辨率 336*256，600 米检测范围，视野范围 16°水平 x13°垂直。

手动及遥控卤素灯 LITE 系列

由不锈钢制成，坚固耐用，性能优质；
直径在 230mm（9"）到 560mm（22"）之间；
提供高电压和低电压下卤素光源为 100W 至 3KW 的灯具选项、遥控器、驾驶室控制和甲板安装选项。

手动和遥控卤素灯 FR 系列

高端的优质卤素探照灯系列
采用金属黄铜为原材料，按传统高规格生产；
特制直径范围为 230mm（9"）至 560mm（22"）；
可在高电压和低电压下选择 100W 至 2kW 功率；
提供远程控制、驾驶室控制和甲板安装选项。

规格型号	功率范围	规格型号	功率范围	规格型号	功率范围	规格型号	功率范围
L230	40W-90W	250W	575W*2	VH500 卤素	100-300W	FR230	100-300W
L300	110W-234W	VL500LED	150W	L300/ L300RC	100-1000W	FR280	100-300W
L300RC	110W-234W	VM500 Em Arc	350W	L380/L380RC	150-1000W	FR300	100-1000W
L300RC 带红外线摄像头	234W	VX500 氙气	100-300W	L480/L480RC	1000-2000W	FR300BP 防弹	1000W
						FR300RC	100-1000W
L300RC 双头带红外线摄像头	468W			L560/L560RC	2000-3000W	FR380/ FR380RC	150-1000W
						FR480/ FR480RC	1000-2000W
						FR560/ FR560RC	1000-2000W

手动和遥控氙气搜索灯系列

终极大功率搜索灯；
由黄铜、不锈钢和其他船用材料制成；
卓越的灯光输出性能和高质量的制造规格；
探照灯直径范围为 230mm（9”）至 560mm（22”）；
可选择 150W 至 3kW 千瓦的高压范围；
提供远程控制、驾驶室控制和甲板安装选项。

手动和遥控金属卤素搜索灯

这些大功率探照灯由黄铜制成；
比氙气灯成本更低，灯光输出性能更好；
该产品的亮度约为同等卤素灯的 15 倍，氙气灯一半，
是性能和成本效益完美结合的解决方案；
该系列产品的直径范围为 230mm（9”）至 560mm（22”）
高压额定值范围为 70W 至 2500W；
提供远程控制、驾驶室控制和甲板安装选项。

小型聚光灯

卤素探照灯及 LED 探照灯
符合 SOLAS 标准，满足小型船只或车辆应用的需要
卤素灯功率从 50W 到 100W，LED 灯功率为 72W
提供驾驶舱控制和甲板安装选项。

规格型号	功率范围	规格型号	功率范围	规格型号	功率范围
FX230	150W	FH300/FH300RC	575W	FSP127	60W
FX380/FX380RC	500-2kW	FH300RC 双头	575W*2	LM108	55-100W
FX380 军用	1kW	FH380/FH380RC	1.2kW	M9&M10	50-100W
FX380/FX380RC 监狱	1kW	FH380RC 双头	1.2kW*2	MK1&M12	50-100W
		FH560/FH560RC	1.2Kw-2.5kW		
FX380RC 红外线摄像头	1kW	LH230	50W-250W		
		LH300	575W		
FX560/FX560RC	1kW-3kW				
FX560RC 红外线摄像头	2kW				
LX230/LX230RC	100W				
LX300/LX300RC	150W-300W				
LX300 监狱					
LX480/LX480RC	500W-2kW				
LX480 监狱	1kW				

说明：

JABSCO 是世界上最大的小型船舶船用座便器制造商及供应商 - 因此在排污系统及其设计和安装方面积累了丰富的经验。

四种排污方式

JABSCO 完全清楚保持环境清洁的重要性。在许多国家海岸区域、内陆水域和禁止排放区域，从船上向水中排污是非法的。JABSCO 具有四种最常用的处理座便器排污的方法。值得注意的是，您的选择可能会受到所在国家和地方法规的限制。

座便器

名称	手动座便器	电动座便器	静音冲洗型电动座便器	节水型电动座便器（新产品 New！）	豪华型冲洗电动座便器
简介	手动抽水座便器采用现代的设计和材料，易于维护、使用清洁、物有所值，应当先检查您的舱位空间是否能够容纳大规格的座便器。	37010 系列电动抽水座便器的电机位于一个窄的基座的背面，因此其前方的外观显得清洁，它的按钮控制使新老船员更为简便。	静音冲水型座便器是一种更为精密的产品，通过使用远程安装的隔音隔膜泵，可以大大降低噪音。	节水型冲洗座便器是 JABSCO 最新的时尚座便器，可以通过脚踏开关控制或是面板控制，冲洗一次只需用 1.2L 水。	豪华型冲洗电动座便器，时尚且紧凑地设计十分精巧地隐藏了冲洗泵、电线及水管，冲洗一次仅需用 1.5L 水。
型号	29120-5000 常规型 29090-5000 紧凑型	37010-4092/94 常规型，12V/24V 37010-3092/94 紧凑型，12V/24V	37045-4092/94 常规带阀型，12V/24V 37045-3092/94 紧凑带阀型，12V/24V 37245-4092/94 常规带泵型，12V/24V 37245-3092/94 紧凑带泵型，12V/24V	58500-0012/24 脚踏开关型，12V/24V 58500-1012/24 面板开关型，12V/24V	58020-1012/24 斜背带阀型，12V/24V 58220-1012/24 斜背带泵型，12V/24V 58040-2012/24 直背带阀型，12V/24V 58240-2012/24 直背带泵型，12V/24V
进口口径	3/4" (19mm)	5/8" -3/4" (16-19mm)	3/4" (19mm)	3/4" (19mm)	3/4" (19mm)
出口口径	$1^1/_2$" (38mm)	1" 或 $1^1/_2$" (25/38mm)	1" (25mm)	$1^1/_2$" (38mm)	$1^1/_2$" (38mm)
外形尺寸	常规型 W47cm×D48cm ×H35cm 紧凑型 W45.5cm×D42.5cm ×H34.5cm	常规型 W60cm×D55cm ×H54cm 紧凑型 W54cm×D54cm ×H50cm	常常规型 W44cm×D56cm ×H42cm 紧凑型 W35cm×D45cm ×H35cm	H37cm×W40cm ×D40cm	H44cm×W37cm ×D44.5cm
重量	常规型 13 kg； 紧凑型 10.8 kg	常规型 16 kg； 紧凑型 14.5kg	常规型 17.3 kg； 紧凑型 15.4 kg	11 kg	58020 系列，28 kg 58220 系列，30 kg 58040 系列，31 kg 58240 系列，29 kg
					

排污泵及附件

名称	排污泵	排污泵	防虹吸阀	Y 型阀
简介	18590 系列捣碎排污泵将污物捣碎成小颗粒，使它很容易地通过 1 英寸排出口，一次运行可以排空容积高达 600L 的储罐，并具有 1.2 米的自吸吸程。	功能强大的 50890 系列排污泵是一种隔膜泵，其可以捣碎固体。并具有多种泵头可以应对多种安装方式。	当座便器或舱底泵安装于水线以下时，防虹吸阀能够防止水虹吸进入管道中而造成危险。	这种强力的 Y 型阀使污物能够被直接泵送到水中或储罐中，旋转的排出口使安装得到简化，可以锁闭，使污物只能去向储罐。
型号	18590-2092/94 12V/24V	50890-1000/1100 12V/24V	29015-0000，3/4" 29015-0020，1" 29015-0010，$1^1/_2$"	45490-1000
流量	45 L/min	19 L/min	-	-
进口口径	$1^1/_2$"(38mm)	-	-	1"(25mm) 及 $1^1/_2$"(38mm)
出口口径	1"(25mm)	-	-	-
外形尺寸	L 29cm×W 12cm ×H 9cm	L27.7cm×W15.5cm ×H11.1cm	3/4" :H7.5cm ×W9.5cm×D2.5cm 1" :H12.5cm ×W19cm×D4.5cm $1^1/_2$" :H12.5cm ×W18.5cm×D5cm	H20cm×W19cm ×H12cm
重量	2.3 kg	2.7 kg	3/4" :0.04 kg 1" :0.13 kg $1^1/_2$" :0.2 kg	0.9 kg
				

压力水泵概述：

压力隔膜泵为船东提供淡水系统，使其简易地获得有着完整流动或灌溉的生活用水。泵由一个带有压力传感器的开关控制，压力下降时龙头打开，泵也运转起来；当压力到达预设的限制时，泵自动停止，龙头也关闭。

冲洗泵概述

冲洗泵是压力水泵的发展。关闭该冲洗泵需要对开关施以较大压力，这可减少循环开启 / 闭合冲洗泵；同时采用可兼容盐水的触发喷嘴可以先冲去泥土，之后进行冲洗工作。

名称	PAR-MAX 1.9 & 2.9 压力水泵	PAR-MAX 3.5 & 4 压力水泵	PAR-MAX PIUS 4 压力水泵	PAR-MAX PLUS 6 压力水泵
简介	PAR-MAX 1.9 和 2.9 压力水泵是为了需要小流量的小艇设计的，12V 和 24V 直流泵具有吸引人的低价 , 且自带滤器。	超静音四联隔膜泵的设计特点，使其具有以下优点：可以空运转、具有自吸、性能可靠、便于保养。	超静音四联隔膜泵的设计特点，使其具有以下优点：可以空运转、具有自吸、性能可靠、便于保养。	全新的 PAR-PLUS6.0 压力水泵具有大流量和持续的压力在同一时间提供给多个出水口。
型号	PAR-MAX 1.9： 31295-0092/94 1.7 bar，12V/24V PAR-MAX 2.9： 31395-0292/94 1.7 bar，12V/24V 31395-0392/94 2.8bar，12V/24V	PAR-MAX3.5： 32600-0092/94 2.8 bar，12V/24V 32600-0292/94 1.7 bar，12V/24V PAR-MAX 4： 31620-0092/94 2.8 bar，12V/24V 31620-0292/94 1.7 bar，12V/24V	PAR-MAX PLUS4： 82400-0092/94 4.8 bar，12V/24V 82400-0292/94 2.8 bar，12V/24V 82400-0392/94 1.7 bar，12V/24V	PAR-MAX PLUS 6.0： 82600-0092/94 4.8 bar，12V/24V 82600-0292/94 2.8 bar，12V/24V 82600-0392/94 1.7 bar，12V/24V
流量	31295 系列：7.2 L/min 31395 系列： 10.9 L/min	32600 系列：13L/min 31620 系列： 16.3L/min	82400 系列：15L/min	22.7 L/min
自吸吸程	2-3m	3m	3m	3m
外形尺寸	L23cm×W11cm×H11cm	32600 系列： L17cm×W34cm×H11cm 31620 系列： L17cm×W34cm×H11cm	82400 系列： L34cm×W11cm×H17cm	82400 系列： L34cm×W11cm×H17cm
重量	31295 系列 1.4 kg 31395 系列 1.8 kg	32600 系列 2.5 kg 31620 系列 2.7 kg	82400 系列 4.3 kg	82600 系列 4.3 kg
				

压力水柜系列及冲洗泵

名称	Ultra Max 压力水柜	RV 压力水柜	AR-MAX3/4/5 冲洗泵工具组	HotShot 系列冲洗泵工具组
简介	此压力水柜对于专业或是业余的安装者来说，都是一套简化了水压系统的小型压力水柜，其包括了一台安装在橡胶板上的具备快速电动连接的蓄水器、一台水泵及一个滤器。	此压力水柜结构紧凑，便于安装，水平或垂直安装皆可，更可干运转运行。	小型的隔膜泵喷射强力水流，冲洗高效，噪音极小，此工具组包括水泵、滤器和喷枪。能快速而有效地冲洗甲板、驾驶室和锚。	坚固的五隔膜，专利技术型隔膜和更大的重型电机刷显著延长泵的寿命高达 50%。
型号	59451-0012/24， 1.4 bar，12/24V	2840-100A，DC12V 2840-300A，DC24V 2840-210A， AC230V	32605-0392/94， 12V/24V 32700-0092/94 12V/24V	82904-0092/94,12V/24V 82905-0092/94,12V/24 82906-0092/94,12V/24V （带软管）
压力	1.7 bar	2.8 bar	3.5 bar /4.1 bar	4.8bar
流量	14 L/min	2840-100A/300A 17 L/min 2840-210A 13.2 L/min	32605，15L/min 32700，18.9L/min	82904,系列，15L/min 82905 系列，18.9L/min 82906 系列，22.7L/min
储罐容量	1 L	4.1 L	-	
自吸吸程	3 米	3 米	3 米	3 米
外形尺寸	L 43cm×W 43cm ×H 17cm	L26cm×W32.7cm ×H19.1cm	- L22cm×W12cm ×H11cm	82904 系列 L25.cm*W12.9cm*11.1cm 82905 以及 82906 系列 L26.9cm*W12.9cm*11.1cm
重量	3.7 kg	4 kg	3 kg	3.5kg
				

概述

固定换油是引擎维护，特别是内燃机引擎维护中的重要部分，多数的船舶引擎在安装时，抽空油槽而又不弄脏船舱和机房是非常困难的。通过人力或电力驱动，换油泵使用伸入式吸油管抽空引擎油槽，换油过程变得更方便简单。

JABSCO 设计了一系列的滑片泵，提供无故障地燃油输送，其能自吸，也能安装到远离油箱便于维护的适当位置。其稳定的可靠性已经被各种恶劣的工作环境验证，已成为全球范围内的标准装备。

调驳泵

名称	Porta-Quick™ 换油泵	Flat Tank 换油系统	细绳电缆泵	燃油调驳泵	燃油调驳泵
简介	Porta-Quick™ 便携式换油泵使在任何船上换油变得快速、干净及简单。	在 21℃的环境温度下，Jabsco 换油系统仅需不到 5 分钟时间通过发动机的油标管抽取重达 50L 的机油。	此泵可以用于在狭小的空间中抽舱底水，甲板冲洗，常规冲洗及水或是柴油调拨。	中等负载的燃油调驳泵，可以 35 分钟连续运行。	可以持续运行的燃油调驳泵。
型号	17800-2000/24， 12V/24V	17860-2012， 12V	iL500P/iL500P-24， 12V/24V iL280P/iL280P-24， 12V/24V Il200P/iL200P-24， 12V/24V	23870-1200，12V 23870-1300，24V	VR050-1122， 24V
流量	-	-	1892 L/min 1059 L/min 756 L/min	35 L/min	50 L/min
自吸吸程	-	-	3m	3m	3m
外形尺寸	H35cm×Φ34cm	H48.3cm×W30.5cm ×D16.5cm	L25 cm×W15 cm ×H15 cm	L19 cm×W11 cm ×H14 cm	L23 cm×W13 cm ×H15 cm
重量	4.1 kg	2.3 kg	6.8 kg	2 kg	5 kg
					

概述

搜索灯能执行一系列任务，从定位航标到照明狭窄航道甚至寻找落水人员。要完成这些任务，必须设计能提供光束传播（宽度）和强度（长度）的最佳组合，一边适应较近或较远的任务。

点光束具有 7° 光束散步与泛光灯的 40° 相对，所以能获得最少 3 倍的距离。有时，搜索灯光束被限制在 2°，而对于任何小型的船舶是不适合的。因为小型船舶上安装时瞄准目标非常困难，并且对于有效的扫射提供过于集中的光束。用两种方式表示搜索灯照射范围的特性：烛光和 Lux。

搜索灯

名称	135SL 射灯	146SL 射灯	155SL 射灯	255SL 射灯
简介	一款带有远程遥控开关的搜索灯，适合 20 至 50ft（7-15 米）的小船。	高性能的搜索灯，适合中型船。	此款搜索灯在样式、性能和质量方面都处于领先地位。扫射的曲线是结合了游艇、游船的轮廓。	此款是高质量的塑料壳体灯中最大的搜索灯。
型号	60020-0000/24， 12V/24V	60080-0012/24， 12V/24V	61050-0012/1224 12V/24V	60010-2012/24， 12V/24V
射程	262m	386m	268m	315m
亮度	100,000 Lux	175,000 Lux	100,000 Lux	200,000 Lux
外形尺寸	W18cm×L18.5cm ×H21cm	W22cm×L26cm ×H26cm	W16cm×L20cm ×H20cm	W27cm×L28cm ×H23cm
重量	2.7kg	4 kg	2.3 kg	9.6 kg
水平旋转	320°	360°	360°	360°
垂直扫射	75°	60°	75°	60°
灯泡	18753-0178	18753-0455	18753-0528	18753-0336
				

搜索灯及泛光灯

名称	RC180mm 射灯	RC200mm 射灯	泛光灯
简介	此款搜索灯带有远程遥控开关，可以用于各种类型的船艇。	此款是 JABSCO 最射程最远的射灯。	嵌入式安装泛光灯提供了整洁的安装方式，特别适合于游艇、商业用船和渔船。
型号	62040-4002/4006 12V/24V	62042-4006 24V	45900-0000/0001 12V/24V，4 寸 *6 寸 45900-1000 12V，3 寸 *5 寸
射程	418m	719m	-
亮度	230,000 cp	500,000 cp	-
外形尺寸	L28cm×W18cm ×H33cm	L28cm×W21cm ×H36cm	L15.5cm×W10cm (45900-0000/0001) L13cm×W8cm (45900-1000)
重量	4.1 kg	5 kg	0.7 kg (45900-0000/0001) 0.5 kg (45900-1000)
水平旋转	450°	450°	-
垂直扫射	70°	70°	-
灯泡	18753-0447	98040-0520	45903-0000， (45900-0000) 45903-0001， (45900-0001) 45903-0002， (45900-1000)
			

概述

RULE 小型舱底泵几十年来已经在工业领域建立了其标准。它们是全球船东的第一选择。比起任何其他厂家，更多舱底泵的创新技术源自于 RULE 工业，在全球供应最广泛的舱底泵是我们的骄傲。

RULE-MATE 自动舱底泵及全自动舱底泵									
流量 GPH(L/hr)	型号	电压	电流 @12V	保险丝电流	高度 (inches/mm)	宽度 (inches/mm)	重量 kg	口径 (inches/mm)	可配面板开关
RULE-MATE 自动舱底泵									
500(1893)	RM500A	12DC	2.0	3	4.5(114.3)	6(152.4)	0.5	3/4(19)	41,43,45
500(1893)	RM500A-24	24DC	1.0	1.5	4.5(114.3)	6(152.4)	0.5	3/4(19)	42,44,45
750(2839)	RM750A	12DC	2.7	5	4.5(114.3)	6(152.4)	0.6	3/4(19.0)	41,43,45
750(2839)	RM750A-24	24DC	1.4	3	4.5(114.3)	6(152.4)	0.6	3/4(19)	42,44,45
1100(4164)	RM1100A	12DC	3.4	5	4.5(114.3)	6(152.4)	0.6	1-1/8(29)	41,43,45
1100(4164)	RM1100A-24	24DC	1.7	3	4.5(114.3)	6(152.4)	0.6	1-1/8(29)	42,44,45
1500(5678)	RM1500	12DC	4.8	10	6(152)	7.25(185)	1.6	1-1/8(29)	41,43,45
2000(7571)	RM2000	12DC	12	15	6(152)	7.25(185)	1.8	1-1/8(29)	41,43,45
2000(7571)	RM2000-24	24DC	4.0@24V	7.5	6(152)	7.25(185)	1.8	1-1/8(29)	41,43,45
全自动舱底泵									
500(1893)	25S	12DC	1.9	2.5	4(102)	2-3/8(60.3)	0.31	3/4(19)	41,43,45
500(1893)	25S-24	24DC	0.9@24V	1.5	4(102)	2-3/8(60.3)	0.31	3/4(19)	42,44,45
500(1893)	25S-6	12DC	1.9	2.5	4(102)	2-3/8(60.3)	0.34	3/4(19)	41,43,45
800(3028)	20RS	12DC	2.8	5	4-1/4(108)	2-3/8(60.3)	0.40	3/4(19)	41,43,45
1100(4164)	27S	12DC	3.3	5	4-1/2(114)	2-3/8(60.3)	0.34	1-1/8(29)	41,43,45
1800(6814)	A53S	110AC	-	-	7-3/4(196.8)	4-3/4(120.6)	1.8	1-1/8(29)	-
1800(6814)	A53S-24	110AC	-	-	7-3/4(196.8)	4-3/4(120.6)	1.9	1-1/8(29)	-
2000(7571)	53S	12DC	8.4	15	7-3/4(196.8)	4-3/4(120.6)	1.8	1-1/8(29)	41,43,45
3700(14010)	55S	12DC	15.5	25	8-1/4(209.5)	4-7/8(124)	2.5	1-1/2(38)	41,43,45
4000(15140)	56S	12DC	15.5	25	9-1/4(235)	4-7/8(124)	2.5	2(51)	41,43,45
8000(30280)	174S	12DC	15.5 (每个)	25 (每个)	11(279)	12(305)	5.8	3(76)	-

概述

非自动舱底泵传统运行由浮子开关或面板开关控制。此系列舱底泵有可更换的电机（马达）功能。这使您可以携带一个备用马达，提供额外的安全和保护功能。

非自动舱底泵										
流量 GPH(L/hr)	型号	电压	电流 @12V	保险丝电流	高度 (inches/mm)	宽度 (inches/mm)	重量 kg	口径 (inches/mm)	可配面板开关	可配浮子开关
360(1363)	24	12DC	2.1	2.5	3-1/2(89)	2-3/8(60.3)	0.26	3/4(19)	41,43,45,49	**35A,37A,40A**
500(1893)	25D	12DC	1.9	2.5	3-1/2(89)	2-3/8(60.3)	0.26	3/4(19)	41,43,45,49	35A,37A,40A
500(1893)	26D	24DC	0.9 @24V	1.5	3-1/2(89)	2-3/8(60.3)	0.26	3/4(19)	42,44,45,49	35A,37A,40A
800(3028)	20R	12DC	2.8	5	3-3/4(95.25)	2-3/8(60.3)	0.28	3/4(19)	41,43,45,49	35A,37A,40A
800(3028)	21R	24DC	1.3 @24V	2.5	3-3/4(95.25)	2-3/8(60.3)	0.28	3/4(19)	42,44,45,49	35A,37A,40A
1100(4164)	27D	12DC	3.3	6	4-1/4(108)	2-3/8(60.3)	0.28	1-1/8(29)	41,43,45,49	35A,37A,40A
1100(4164)	28D	24DC	1.3 @24V	2.5	4-1/4(108)	2-3/8(60.3)	0.28	1-1/8(29)	42,44,45,49	35A,37A,40A
1500(5678)	02	12DC	4.8	10	6(152)	4-1/4(108)	1.2	1-1/8(29)	41,43,45,49	35A,37A,40A
1500(5678)	03	24DC	2.3 @24V	4	6(152)	4-1/4(108)	1.2	1-1/8(29)	42,44,45,49	35A,37A,40A
2000(7571)	10	12DC	8.4	15	6(152)	4-1/4(108)	1.3	1-1/8(29)	41,43,45,49	35A,37A,40A
2000(7571)	12	24DC	4.0 @24V	7.5	6(152)	4-1/4(108)	1.3	1-1/8(29)	42,44,45,49	**35A,37A,40A**
3700(14010)	14A	12DC	15.5	25	7-1/4(184)	4-7/8(124)	2.4	1-1/2(38)	41,43,45,49	35A,37A,40A
3700(14010)	16A	24DC	6.9 @24V	15	7-1/4(184)	4-7/8(124)	2.4	1-1/2(38)	42,44,45,49	35A,37A,40A
3700(14010)	15A	32DC	5.0 @32V	10	7-1/4(184)	4-7/8(124)	2.4	1-1/2(38)	-	37A,40A
4000(15140)	56D	12DC	15.5	25.7	7-3/4(196.8)	4-7/8(124)	2.5	2(51)	41,43,45,49	37A,40A
4000(15140)	56D-24	24DC	6.9 @24V	15	7-3/4(196.8)	4-7/8(124)	2.5	2(51)	42,44,45,49	37A,40A
4000(15140)	56D-32	32DC	5.0 @32V	10	7-3/4(196.8)	4-7/8(124)	2.5	2(51)	-	37A,40A
8000(30280)	174D	12DC	15.5 (每个)	25 (每个)	7-3/4(196.8)	12(305)	4.9	3(76)	-	-

通用泵及其他附件

名称	Utility Puppy 2000 通用泵	Utility Puppy 3000 通用泵	Maxi Puppy 3000 通用泵	Rule-A-Matic 浮子开关	三位面板开关
简介	可持续运转的 Utility Puppy 2000 通用泵提供高流量适用于舱底、冲洗甲板和其他用途，具有十分钟干运转能力。	可持续运转的 Utility Puppy 3000 重载型通用泵提供更高流量适用于舱底、冲洗甲板和其他用途，具有十分钟干运转能力。	可持续运转的 Utility Puppy 3000 重载型通用泵提供最高流量适用于舱底。	年复一年，Rule-A-Matic 一直是全世界船东的最佳选择。	可以控制任何带有浮子开关的泵。
型号	23920-9403/9503 12V/24V	23920-9213/9313 12V/24V	23610-3003/3103 12V/24V	35A 12-24VDC	43/44 12V/24V
流量	1920 L/hr	2580 L/hr	2640 L/hr	-	-
自吸吸程	1.2m	1.2m	2.4m	-	-
外形尺寸	L 19 cm×W 12 cm ×H 9 cm	L 22 cm×W 12 cm ×H 9 cm	L 22 cm×W 12 cm ×H 9 cm	W 5.7cm×H 5.8cm ×L 12.7cm	L 7.3 cm×W 6 cm
重量	3.4 kg	4.0 kg	3.6 kg	0.3 kg	0.2 kg
					

风机概述

JABSCO 风机用作从发动机舱清除烟雾。也可以用作船上厨房、舱底、住处及船首舱的换气。这些风机不具有电火花保护，因此不适合安装于有汽油或其它易爆气体的环境中或可能出现这些物品的地方，也不能安装在超过 55°C的环境中。

名称	弯曲固定风机	法兰固定风机	轴流风机	坞边实用泵	电动离合器泵
简介	弯曲固定风机是径向设计的风机，可以在马达上安装一圈套环，以便与任何固态表面相连接，使得安装具备弹性。	法兰固定风机在较复杂的（较长或多处弯曲）安装管路时供给最大的输出风量。其一般安装在一个平整的防水壁上，使用一个卡箍连接管路。这样的安装方式使机舱变得干净。	此轴流风机为舱底、机舱、通道和舱盖提供通风，其采用高效率高输出的运行设计，并具有独特的前后轴封和防腐蚀电机外壳，从而具有很长的使用寿命。	此款重型交流电泵适合于坞边泵出或一般应用，具有柔性叶轮泵的所有优点。	重载型的舱底泵、甲板冲洗泵及机带消防泵，适用于各种游艇或是工作艇。
型号	35515-0010， 12V 36740-0000/10， 12V/24V 35440-0000/10， 12V/24V	35115-0020， 12V 34739-0010/20， 12V/24V 35400-0000/10， 12V/24V	140/140-24V， 12V/24V 240/240-24V， 12V/24V	53080-2003， AC220V，腈叶轮 53080-2001， AC220V，氯丁（二烯）橡胶叶轮	50220-0011/0111， 12V/24V，2A 型 50220-0211/0311， 12V/24V，1B 型
风量 / 流量	35515 系列， 3 m^3/min 36740 系列， 4.2 m^3/min 35440 系列， 7.1 m^3/min	35115 系列， 3 m^3/min 34739 系列， 4.2 m^3/min 35400 系列， 7.1 m^3/min	140 系列， 3.8 m^3/min 240 系列， 6.7 m^3/min	4000 L/hr	11700 L/hr
自吸吸程	-	-	-	3m	4.5m
外形尺寸	35515 系列， L17cm×W13cm×H14cm 36740 系列， L20cm×W21cm×H23cm 35440 系列， L23cm×W23cm×H24cm	35115 系列， L17cm×W12cm×H14cm 34739 系列， L20cm×W17cm×H20cm 35400 系列， L22cm×W22cm×H23cm	140 系列， L12.7cm×W7.6cm ×H8.1cm 240 系列， L15.2cm×W710.2cm ×H10.6cm	L33 cm×W24 cm ×H24 cm	L23.9 cm× W15.3 cm×H17.8 cm
重量	35515 系列，1.6kg 36740 系列，2.5 kg 35440 系列，3.2 kg	35115 系列，1.8 kg 34739 系列，2.3 kg 35440 系列，2.7 kg	140 系列，0.4 kg 240 系列，0.45 kg	15 kg	11.2 kg
					

公司介绍：

Scot Seats 集团， 成立于 2000 年。它是英国一家专门为运输行业设计和生产特制座椅的公司。其为海工市场提供中高端减震座椅，可用于救援船、军船、巡逻艇等；也为商业用船和休闲艇、游艇量身定制豪华减震座椅。

减震介绍：

侧向力是船舶行驶时，对脊椎和驾驶者身体伤害最大的力之一，不停的冲击、震动会导致疲劳、疼痛、伤害以及死亡。Scot Seats Shuffle 系统可明显减轻侧推力，并采用 MITIGATOR 军用减震系统保护人员不受伤害。

S2J 骑式座椅

标准规格

- 150mm 渐进式阻尼减震系统
- 根据重量，三级可调减震器
- 50mm 高度的自动调节（根据身体质量指数）
- MITIGATOR 军用缓和泡沫塑料（可选）
- 结构紧凑
- 顶端扶手
- 材料使用船用阳极氧化铝、不锈钢（316）和玻璃钢
- 衬垫具有防滑、耐磨、防辐射、防水
- S2J 重量约 21.5kg

舵手座椅 S2H

标准规格

- 150mm 渐进式阻尼减震系统
- 可调节回弹值。压缩值以及气压值
- 50mm 高度的自动调节（根据身体质量指数）
- MITIGATOR 军用缓和泡沫塑料（可选）
- 铝和不锈钢材料
- 材料使用船用阳极氧化铝、不锈钢（316）和玻璃钢
- 衬垫具有防滑、耐磨、防辐射、防水功能
- 高低后座选择
- 重量约 21kg

可选附件

- 可折叠扶手
- SITTAB 调整 / 折叠扶手（可选带控制装置），
- 腰系安全带或四点背带
- 玻璃钢底座和脚踏，可提高座椅高度

钢制悬浮座椅 SSH

标准规格

- 可作为舵手、船员和乘客座椅
- 前后可调
- 60mm 高度可调
- 乘客重量范围 50kg-130kg
- 靠背可倾斜
- 衬套材质可选择布、自定义颜色乙烯基和皮革

可选附件

- 可调的头枕
- 可调节和折叠的扶手
- 安全带（静力学原理或者惯性原理）
- 座椅占有传感器
- 可调的腰部支撑
- 座椅旋转机构
- MITIGATOR 军用减震泡沫

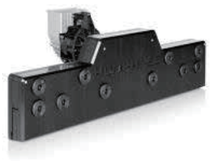

截流板

截流板：

Humphree 是一家在**截流**板制造，并使之用于船舶修整和稳定的世界级生产商。

全球销售，并不断地扩大经销网络，如今市场上已有超过 1500 个应用实例。

因创新和高品质的产品而享誉全球！

2015 年 Dame award 的最终获得者！

功能选项	描述	特点	
自动纵倾功能	不同的行驶速度往往导致纵倾角的不同。通常的情况下，这将导致较差的纵倾角、较高的波浪阻力、较差的视角和舒适感。然而，通过一个按钮手动调整汉弗瑞的拦截器后，自动调整控制系统将会全面自动调整纵向倾斜。	提高燃油效率、稳定性和速度；更快地加速；	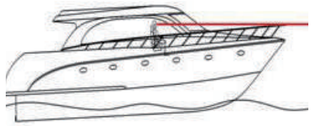
自动横倾功能	当直线行驶时，自动横倾控制将会矫正船体的倾斜来达到预设的目标横倾角，通常为零度。当然，驾驶者可人为地调控船舶倾斜。当船舶转弯时，该系统允许船舶倾斜。一旦转弯结束，系统将持续矫正船体至设定的倾斜角度。	提高舒适性，并可在原基本系统上升级；	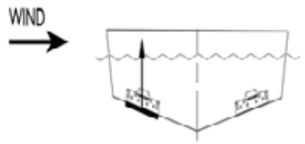
转弯协调控制	转弯时，系统对横倾角的调整可以显著提高船舶转弯速度和舒适性。通过调整横倾角，转弯协调控制系统 可减轻船上人员的离心力。该系统可持续监控转弯时舵的位置，拦截器可根据舵的位置自动调整行程。	实现更小的转弯半径；转弯时保持更高的速度；	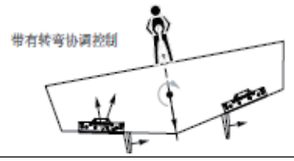
动态稳定控制	带动态稳定控制的 Humphree 压浪板会即时提供相应的抬升力抵消这些运动，同时选择最好的纵倾和横倾角。这个系统包括一个航态稳定控制单元。而这个单元包括一个先进的数字控制器和一个先进的传感器包。这个控制器带有独立的运算控制能力，而传感器包整合了 GPS、陀螺仪和加速度计来测量船舶即时 3D 运动状态。	响应速度更快；最小的拖曳阻力和重量；操作简洁；多合一系统；	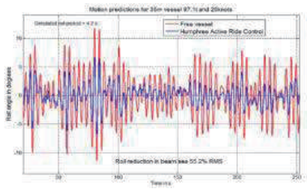
拦截器转向辅助控制	该系统包括与喷泵推进匹配而垂直安装在尾板上的拦截器。 对于小的转向需求，拦截器就可实现转舵，喷水推进器保持中立。当大的转向需求时，拦截器和喷泵喷口共同作用，产生更大的转向力和减小转向半径。这个系统可以与所有的自动驾驶仪和喷泵兼容使用。同时还可以作为紧急转向备用模块，这样可提高安全性。	降低油耗；更好的航向稳定性；减小喷泵转向系统磨损，保持较高的转向速度；减小转弯半径；	

HUMPHREE® 航态调整和稳定系统
Trim and Stabilisation Systems

功能选项	描述	图片	
标准版	标准版系列的拦截器使用一个展开最大 50mm 的叶片，它的宽度可以从 350mm 到 1500mm，50mm 为一个单位。一个船体上可能会两个及两个以上的拦截器。它们适用于船长 30 尺到 180 尺的船舶上。		
不对称版	拦截器有不对称的版本，它的范围是 500mm 到 1100mm。它的电机是在边上，这样可以提供额外灵活的安装布局。它和标准版的拦截器一样，最大的叶片行程是 50mm。		
延伸版	延伸版的拦截器使用了最大行程大约 75mm 的叶片，它的宽度可以从 750mm 到 1500mm。这就使得它可以用于大于 60 尺的大船上，同时可用于滑行艇和半滑行艇上。 对于可利用空间较小的和船尾升力需求较大的船舶，延伸版是再合适不过了。延伸版的拦截器产生的额外抬升力与动态稳定控制一起使船舶获得最大的性能表现。		
自定义版	所有的汉弗瑞拦截器可以根据客户要求的形状安装到所有的船舶上。这就使它可以安装在螺旋桨道的上方或者其他的任何弧线上，而这些弧线是那些标配的拦截器所不能完全匹配的。		

humphree 其他相关产品介绍

Humphree 航行稳定固定鳍安装在靠近尾板的船底，为了提高船舶的航行稳定性。固定鳍可以减少船舶过度晃动产生的损耗，同时，矫正转向系统的动作，而这只需很少的阻力。固定鳍被设计来避免高速时产生气蚀的相关问题。

电动鳍可以与我们的**截流**板一起，自动减轻船舶的纵倾和横摇，获得最大的舒适感。此外它可以提高抛锚时船舶的稳定性。零到最高速的持续稳定。如果与拦截器的协调转弯功能共同工作，舒适感将会大大提高。这也是我们 Humphree 刚刚推出的新系统。

概述

- ROCA 总部设在瑞典的斯德哥尔摩，其及船舶优质产品应用的开发，设计，生产。我们分为 6 种不同的产品组，雨刷，LED 灯及配件室内玻璃，门，窗，锁。
- ROCA 成立于 1976 年。其的质量体系标准 SS-EN ISO 9001:2008 认证。
- 雨刮器可配套供应同步器，喷壶以及电磁阀等可选件，同步器可最多同步三套雨刮器。

参数

	W12 系列	W25 系列	W38 系列（单 / 双传动轴）
参考图			
直流电压 (V)	12/24	12/24	12/24
电流 (A)	5/3	7/4	7/4
扭矩 (Nm)	12	25	38
雨刮弧度 (0)	45 ～ 110	45 ～ 110	45 ～ 110
适用最大刮臂 (mm) 可调	610-24"	750-30"	900-35"
适用最大刮片 (mm)	560-22"	750-30"	900-35"
外形尺寸图	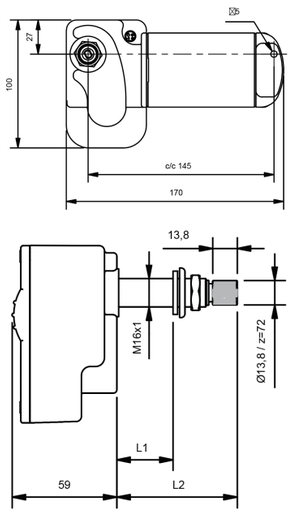	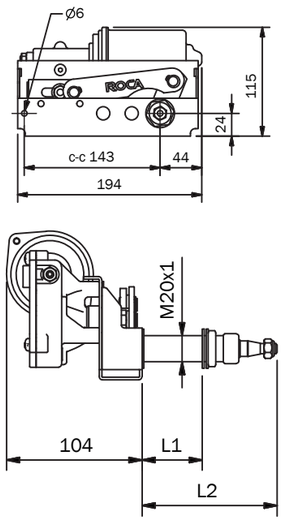	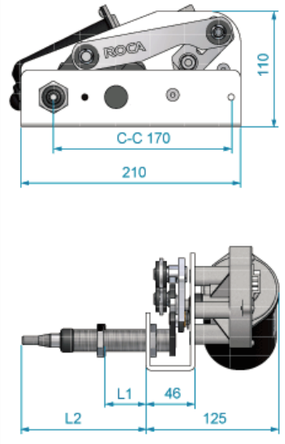

	W38L 系列	W50 系列
参考图		
直流电压 (V)	12/24	12/24
电流 (A)	7/4	10/5
扭矩 (Nm)	38	50
雨刮弧度 (0)	45 ～ 110	45 ～ 110
适用最大刮臂 (mm) 可调	610-24"	1200-47"
适用最大刮片 (mm)	560-22"	1200-47"
外形尺寸图	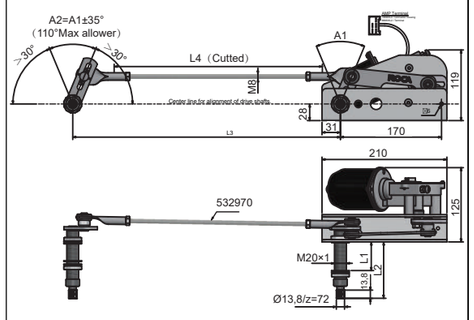	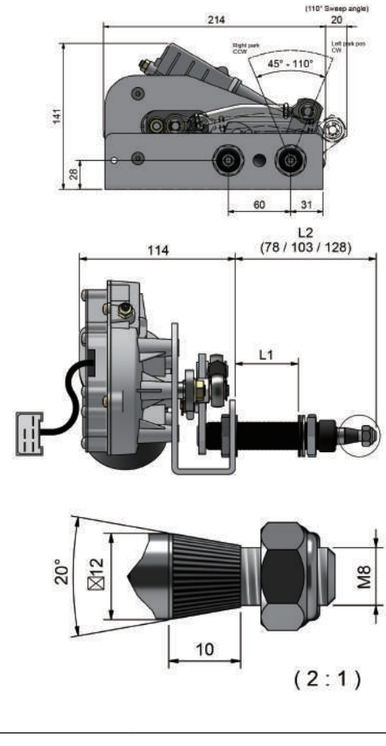

概述：

NHK MEC 公司是一家专为船舶和工程机械领域开发并制造各类远程控制系统的公司。我们提供高性能和高安全的产品，力求发展成为世界顶级的船舶遥控系统品牌。凭借长期的业务经验，我们不仅能满足客户的各种需求，而且能提供有长远保障的优质产品。

符合多个国际规范，并且满足中国船级社要求。

ISO 9001 QUALITY TYPE APPROVAL GL CE MEMBER ABYC Setting Standards for Safer Boating CCS CHINA CLASSIFICATION SOCIETY 中国船级社

选型表				
	机械油门	机械齿轮箱	电子油门	电子齿轮箱
KE-4XG	○	○		
KE-5XG			○	○
KE-6XG		○	○	
KE-7XG	○			○

特征：
可适用于舷内机，舷外机或船尾挂机；
12V/24V 直流模式；
最多 4 个站点控制；
可选不同颜色 / 表面处理的控制手柄；
同步功能，单手柄 / 双手柄选择；
空档暖车功能；
完整的自我诊断系统；
带 PPT 开关的标准舷外操纵杆；
可设定换档、暂停及油门延迟（KE-4XG）；
启动档位保护；
可选的拖曳系统；
可选远程手持控制；
可选怠速控制；
可选机械应急（KE-4XG）；


PPT 操纵手柄


SST 操纵手柄


手持式操纵手柄


控制单元


KE-4+ 执行机构


KE-6+/7+ 执行机构

NHK MEC 主机电遥控操纵装置
Electronic Control Systems

KE-4XG/KE-6XG/KE-7XG 四机双站示意图（只需单个操纵手柄就能控制四台主机）：

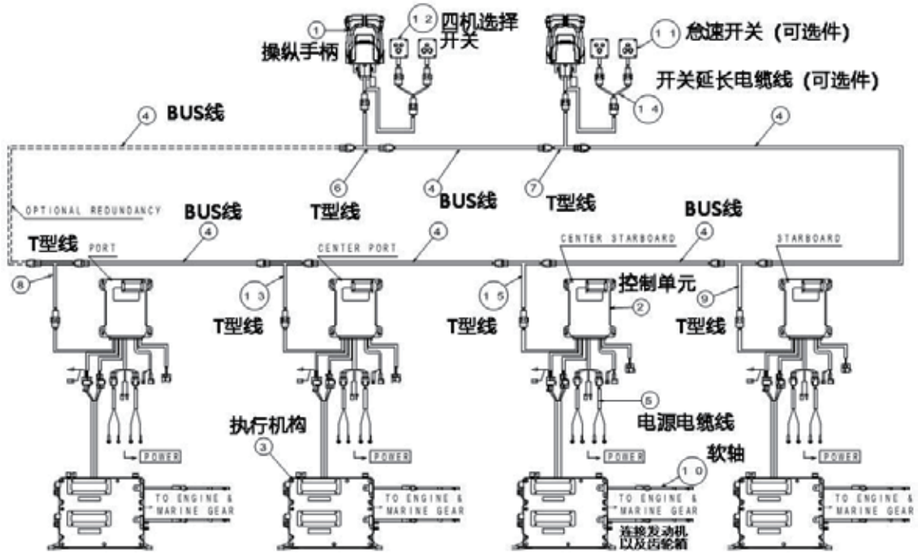

KE-5XG四机双站示意图（只需单个操纵手柄就能控制四台主机）：

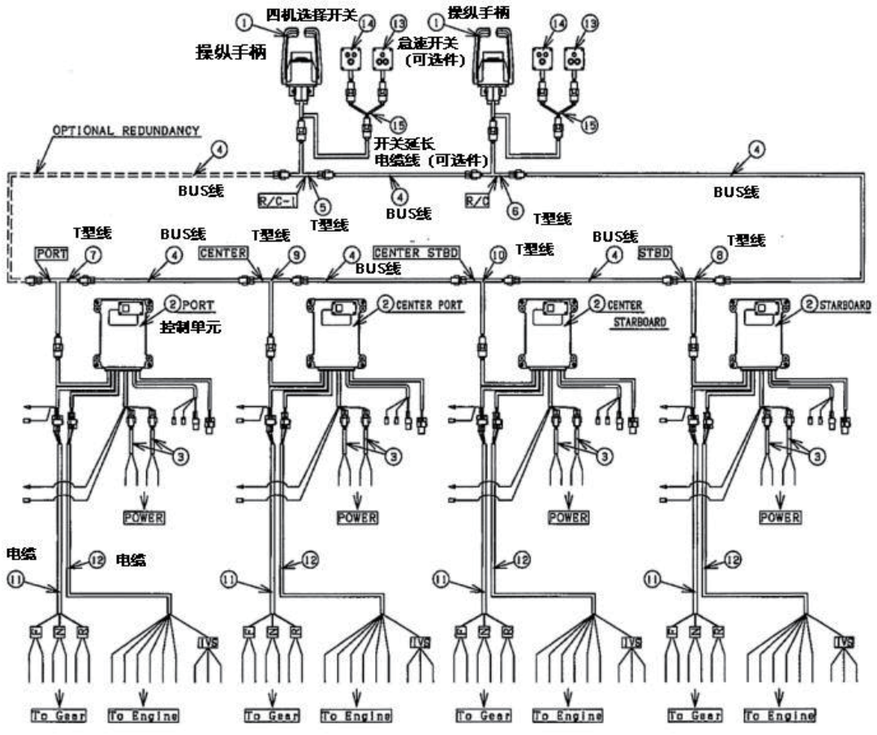

概述：

掌舵时，将船挂挡，轻松摆脱操纵失误，可以信赖 Seastar Solutions®。在油门全开的情况下，操纵船只并执行转弯时，可以信赖 Seastar Solutions®。当您经历了一天的航程，在回家路上仍然轻松掌舵时，您会感谢 Seastar Solutions®。

近 60 年来，Seastar Solutions® 一直在帮助驾驶者更好的驾驭并控制船只。从油门，换档控制电缆，船舶转向，到发动机和驱动装置仪表，以及维修零部件，Seastar Solutions® 一直引领着游艇及船用产业不断创新，提高质量，并承诺向造船商、经销商和船只运营方提供零部件及售后服务，满足其不时之需。

正是这种奉献精神促使 Seastar Solutions® 保持了行业领先地位，并在进入 21 世纪后继续发挥着重要作用。

回顾我们的历史，以及我们多年来推出的许多突破性产品。您还可以在网上找到我们遍布于全球的网络链接，以及我们其他事业部和品牌的详细信息。

MT-3 系列 	简介：双功能控制 - 每根控制杆可控制油门和换档； 非常适合单站舷内，艉机及舷外机的单机及双机控制； 适合于需要 Binnacle 控制外观的应用，但首选单杆油门 / 换档控制； 当然也是一个高档船型的选择; 此操纵器使用 3300/33C 型软轴（单操和双操）和 4300/43 型软轴（仅单操版本）； 不适用于 Mercury® 和 OMC®OEM 型软轴。
	特点： Binnacle 形式具有双功能控制的高级功能：单手柄发动机控制、空档预热； 空档安全开关有助于防止挂档启动（标准）； 机械优势 - 换档 2.77:1/ 油门 3.57:1； 可与 DS 单元用于双站应用； 符合 / 超过所有适用的行业标准。
Xtreme 系列（原 SL-3 系列）  此图是镀铬的带 Trim 开关以及 Tilt 开关	简介：Xtreme 顶部安装操纵系统超越了市场上大部分其他同类产品，为不同需求的客户提供多样性顶部安装控制。其产品系列可选项包括 Trim 开关（大多为舷外机）、Trim 开关和 Tilt 开关（大多为艉机）或空档锁定按钮。锁定按钮非常适合中控台船只，因为操纵系统在被敲进档位时，可能会受到撞击。这些操纵系统上的标准部件是形状匀称的手柄，空挡安全开关以及空挡预热按钮，都能给您一种非常光滑而坚实的感觉。这些操纵系统不仅可以使用 3300/33C 型控制软轴，还可以使用 1965 年沿用至今的水星型软轴，包括从 1979 年使用至今的第二代、OMC/Johnson/Evinrude/BRP 软轴。这使得它成为当今市场上最理想的替代控制系统之一。
	产品特点： 在绝大多数舷外机，艉机及舷内机的应用中都具有卓越的灵敏度和功能性； 双功能操纵杆可控制双油门和单台发动机的换档； 空档安全提供启动档位保护（标准）；每个型号手柄都有可供选择的装饰件；空档暖车功能（标准）； 可选倾斜开关；包括摩擦力调整功能； “易于开启”的软轴设计几乎可以用于所有 OEM 型和 3300/33C 型软轴； 易于适应推拉式的电缆执行模式；机械优势 2.38:1；
33C 软轴	配合机械式操作的操纵器使用。软轴长度从 7ft-96ft（2.13 米至 29.26 米）。 

概述

LS 液压舵机系统完美的安装在外置动力机或内置动力机船上，适于娱乐、运动、钓鱼及商业用船，更适用于单体及多体帆船。其安装简易，完成了最新式的机械设计，专为抵抗复杂的航海环境而设计。

您能轻易的从 20 多种手动泵，40 多种油缸以及 20 多种动力源装置中选择最适合您船的系统，其系统高效、平稳、可靠。

人力液压舵机基本配置及原理图

基本配置：

1 — 手动泵及方向盘；
2 — 液压橡胶软管（可选件）；
3 — 油缸；
4 — 液压橡胶软管（可选件）；
5 — 旁通阀（可选件）；
6 — 直流电动泵（可选件，为人力液压舵机系统转换成电动液压舵机系统）；
7 — 舵柄（只提供参考外形尺寸）

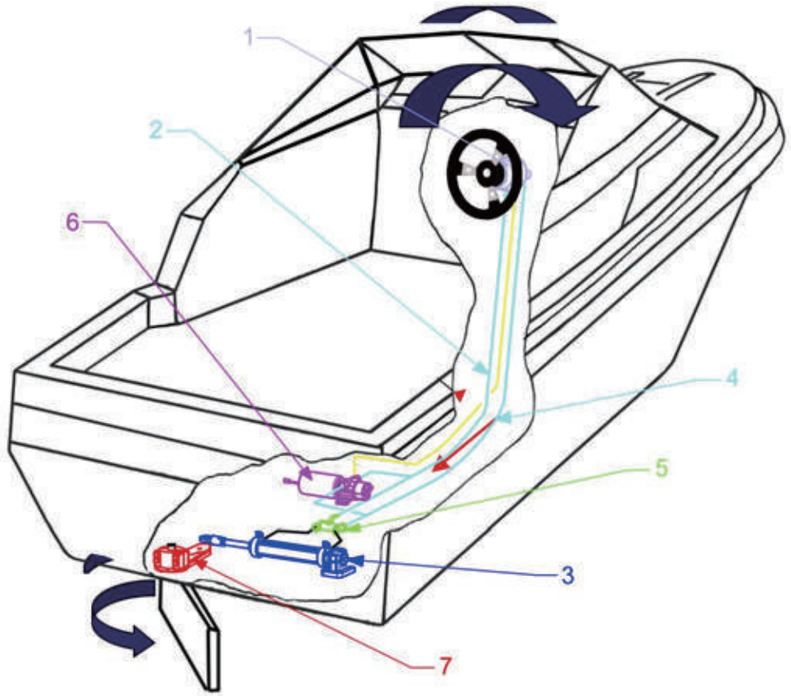

人力液压舵机选型表

满舵圈数		手动泵型号							
		20HB	26HB	30HB	35HB	40HB	50HB	70CT	90CT
油缸型号	VHM 26 DTP 27 kgm 200 ft.lbs 265 N.m.	3							
	VHM 28 DTP 30 kgm 217 ft.lbs 296 N.m,		2.6	2.4	2				
	VHM 32 DTP 50 kgm 361 ft.lbs 490 N.m.		4.6	4.1	3.4				
	VHM 40 DTP 84 kgm 620 ft.lbs 823 N.m.			6.5	5.5	4.7			
	VHM 40-254 105 kgm 759 ft.lbs 1030 N.m.				6.8	6	4.8	3.4	
	VHM 50 DTP 185 kgm 1350 ft.lbs 1813 N.m.					8.8	7.1	5	
	VHM 50-300 240 kgm 1750 ft.lbs 2350 N.m.					11.6	9.3	6.6	
	VHM 60 DT 265 kgm 1957 ft.lbs 2597 N.m.							7.2	5.6
	VHM 60-300 344 kgm 2540 ft.lbs 3510 N.m.							9.5	7.4
	VHM 63 DT 345 450 kgm 3250 ft.lbs 4591 N.m.							12.3	9.6
	VHM 80 DT 600 kgm 4430 ft.lbs 5880 N.m.								13

型号	零件号	排量 (cc/t)	管的最小通径 (mm)	重量 (kg)	容量 (cc)	推荐方向盘尺寸 (mm)	是否带 锁紧阀
20HB	2200804	20	Φ 6	2.3	400	Φ 420	是
26HB	2200948	26	Φ 10	2.3	400	Φ 420	是
30HB	2200950	29	Φ 10	3.4	400	Φ 420	是
35HB	2201105	35	Φ 10	3.4	400	Φ 420	是
40HB	2201107	40	Φ 10	3.4	400	Φ 520	是
50HB	2201728	50	Φ 10	3.4	400	Φ 520	是
70CT	2200088	70	Φ 12	7.5	660	Φ 600	是
90CT	2200489	90	Φ 12	7.5	660	Φ 650	是
105CT	2200106	105	Φ 18	16	2000	Φ 700	否

油缸

型号	零件号	扭矩 (kgm)	行程 (mm)	最大压力 (bars)	容量 (cc)	舵柄臂半径 (mm)	整个舵角	重量 (kg)
VHM 26 DTP	2200831	27	150	50	62.6	129	70°	0.9
VHM 28 DTP	2200051	30	150	50	69.2	129	70°	1.1
VHM 32 DTP	2200059	50	200	50	120.5	180	70°	2.4
VHM 40 DTP	2200075	84	204	50	191	180	70°	4.2
VHM 40-254	2200496	105	254	50	239	220	70°	4.5
VHM 50 DTP	2200497	185	228	60	352	200	70°	5
VHM 50-300	2200498	240	300	60	464	260	70°	5.5
VHM 60 DT	2200094	265	228	60	505	200	70°	16
VHM 60 DT 300	2200095	344	300	60	664	260	70°	16.5
VHM 63 DT 345	2201539	450	345	60	862	300	70°	25
VHM 80 DT	2200294	600	300	60	1167	260	70°	30

机动液压舵机系统基本配置及原理图

基本配置：

1- 伺服油缸
2- 手动泵
3- 机带泵
4- 电动泵
5- 动力源装置
6-VDO 舵角仪（含配套传感器）
7- 方向盘
8- 液压橡胶软管（可选件）
9- 舵柄（可选件）

注：第 6 至 9 项未在原理图中体现

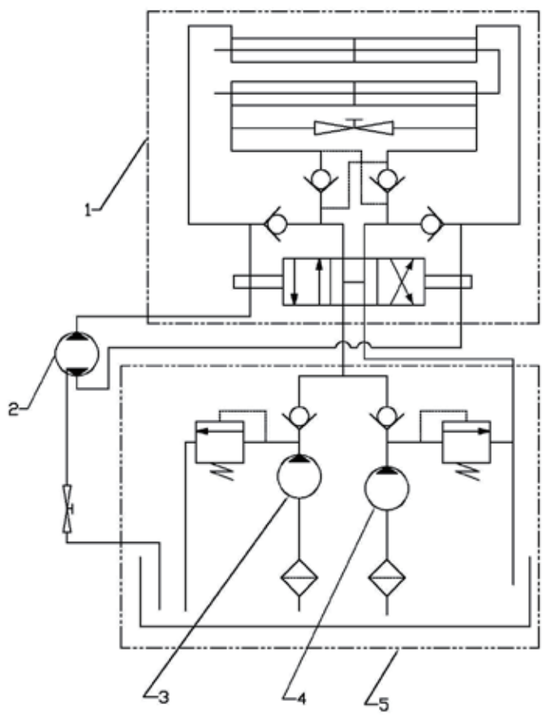

POMPES LS
液压舵机系统
Hydraulic Steering Systems

机动液压舵机系统

手动泵

型号	零件号	排量 (cc/rev)	管的最小通径 (mm)	管的最小通径 (mm)	容量 (cc)	推荐方向盘尺寸 (mm)
29CT	2201151	29	Φ 10	2.3	400	Φ 420
40CT	2201055	40	Φ 10	2.3	400	Φ 420

伺服油缸

型号	零件号	扭矩 (kgm)	行程 (mm)	最大压力 (bars)	舵柄臂半径 (mm)	整个舵角	重量 (kg)	配套的手动泵	转舵圈数
VHM 60 DT-28ST	2200959	265	228	60	200	70°	21	29CT	3.5 圈
VHM 60-300 28ST	2200960	344	300	60	260	70°	21.5	29CT	4 圈
VHM 63 DT-32DT	2202512	450	345	60	300	70°	30	40CT	5.2 圈
VHM 80 DT-32DT	2201144	600	300	60	260	70°	40	40CT	6 圈
VHM 90 DT-32DT	2201145	840	300	60	260	70°	40	40CT	6 圈
VHM 90DT C400-32DT	2202559	1000	400	60	350	70°	50	40CT	6 圈
VHM 110 DT C300-32DT	2202043	1200	300	60	260	70°	60	40CT	4 圈
VHM 110 DT-32DT	2201146	1600	400	60	350	70°	65	40CT	4 圈
VHM 120 DT-32DT	2201147	2000	400	60	350	70°	65	40CT	4 圈



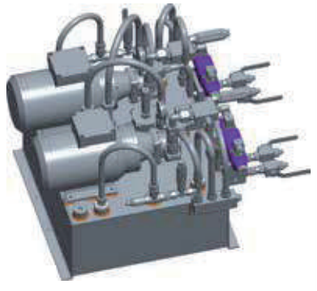

锚机
Windlasses

概述

Muir 公司自 1968 年后成为澳洲锚机技术的统治力量，现在就工业标准而言，已被认为是世界上锚机制造系统中的领先者与革新者。 Muir 公司设计和制造世界市场上最广范围的锚机和设备。 Muir 公司的技术员和工程师拥有一个多世纪的锚机技术，设计并开发高级的游乐船用锚机工艺和产品，满足了更多专业人士对船体的要求。使用 Muir 的锚机系统将会让您感觉到安全和舒心。

蓄电池技术参数

型号	船的长度 (m)	电压 (V)	马达功率 (W)	最大负荷 (kg)	工作负荷 (kg)	工作负荷时电流 (A)	最大线速速度 (m/min)	锚链尺寸 (mm)	绳索尺寸 (mm)	重量
立式电动锚机										
VFF600	5-9	12	200/600	115/227	29/57	40/80	20	6-7	12	12
VFF1050	9-13	12/24	1000	500	125	100/60	16	8-10	14-16	24
VFF2200	12-16	12/24	1200	1000	250	120/75	15	8-10	14-16	27
VR/VRC600	5-9	12/24	200/600	115/227	29/57	40/80	25	6-7	12	12/12.5
VR/VRC850	8-11	12/24	600	386	96	80/50	24	6-8-10	12-14-16	19/21
VR/VRC1000	10-13	12/24	1000	500	125	100/60	15	6-8-10	12-14-16	23/25
VR/VRC1200	11-15	12/24	1200	545	136	120/75	15	6-8-10	12-14-16	23/24
VR/VRC1250	10-13	12/24	1000	500	125	100/60	15	6-8-10	12-14-16	23/24
VR/VRC2200	12-15	12/24	1200	1000	250	120/75	15	6-8-10	12-14-16	28/29
VR/VRC2500	14-20	12/24	1200	1136	284	120/75	13.5	8-10-13	14-16-19	40/44
VR/VRC3500	15-24	12/24	1500	1590	397	150/85	13.5	8-10-13	14-16-19-22	42/46
VR/VRC4000	18-26	12/24	1500/2000	1818	454	150/70	13.5	8-10-13	14-16-19-22	54/58
VR/VRC4500	22-35	24	2500/3500	2500	600	150	15	10-13-16	-	81/83
卧式电动锚机										
HFF600	5-8	12	200	272	29	40	25	6-7	12	10
HFF700	8-11	12/24	600	318	57	80	25	6-8	12-14	12
HR600	5-8	12	200	272	29	40	25	6-7	12	10
HR700	8-11	12	600	318	57	80	25	6-8	12-14	12
HR1200	9-13	12/24	1000	545	125	100/60	14.5	6-8-10	12-14-16	25
HR2500	13-17	12/24	1200	1136	284	120/75	15	8-10-13	14-16-19	36
HR3500	14-20	12/24	1500	1590	400	150/85	15	8-10-13	12-14-16	58
HR4000	18-24	12/24	1500	1818	454	150/85	13.5	10-13-16	16-19-22	64
HR4200	18-25	24	2000	2045	500	120	13.5	10-13-16	16-19-22	64
手动锚机										
VM/VMC500	6-12	-	-	227	-	-	-	6-8-10	12-14-16	5.5/6.5
VM/VMC500H	6-12	-	-	227	-	-	-	6-8-10	12-14-16	7.5/9

海水淡化处理装置
Seawater Desalination & Sewage Treatment Systems

概述：

Selmar technologles 公司是意大利专业研究、设计和生产海水淡化和污水处理设备的制造商。从 1984 年起，便开始生产高质量的海水淡化设备，悠久的历史、不断充满创新的传奇故事、以可靠耐用为特点的海水淡化系列净水产品被广泛应用在军用舰船、远洋船队、私人游艇、远海渔船、石油平台、陆地城市供水、医疗食品工业、抢险救灾等各方面，受到世界各地用户的一致好评。利用反渗透原理，可以去除 100% 的污染物质和超过 80% 的有机物，留下对人体有益的矿物盐分。

反渗透海水淡化

型号	淡水产量 (GPD、L/D)	电压 (V)	功率 (HP、kW)	电流 (A)	外形尺寸 (mm)	空重 (kg)
PROGRESS 系列 （适合船型：帆船）						
MC/40P	95/360	12/24	0.216/0.216	18/9	L640*W220*H250	20
MC/80P	190/720	12/24	0.216/0.216	18/9	L640*W220*H250	24
MC/120P	317/1200	12/24	0.384/0.432	32/18	L640*W220*H250	28
PROGRESS LINGT 系列（适合船型：帆船）						
MC/LIGHT	158/600	12/24	0.336/0.336	28/14	L520*W290*H250	29
PROGRESS LUX 系列（适合船型：帆船、游艇）						
MC/25 Lux	158/600	220	0.5	3.2	L690*W300*H350	24
MC/50Lux	317/1200	220	0.5	3.2	L690*W300*H350	28
Coral ECR 系列（适合船型：游轮、大游艇、渔船、游艇）						
CORAL LE/30	190/720	220	1.1	5	L700*W230*H350	182
CORAL LE/60	380/1440	220	1.1	5	L700*W230*H350	193
CORAL ECR/30	254/960	220	1.8	8	L700*W230*H350	205
CORAL ECR/60	444/1680	220	1.8	8	L700*W230*H350	55
CORAL ECR/90	697/2640	220	1.8	8	L700*W230*H350	57
CORAL ECR/150	1078/4080	220	1.8	8	L1180*W230*H350	64
CORAL ECR/220	1395/5280	220	2.2	10	L1180*W230*H350	50
CORAL ECR/280	1902/7200	220	2.2	10	L1180*W230*H350	53
Victory ECF 系列（适合船型：帆船、大游艇）						
VICTORY ECF/30	254/960	12/24	0.06	5/2.5	L700*W230*H350	30
VICTORY ECF/60	444/1680	12/24	0.06	5/2.5	L700*W230*H350	35
VICTORY ECF/90	697/2640	12/24	0.06	5/2.5	L700*W230*H350	40

概述：

Selmar technologles 公司是意大利专业研究、设计和生产海水淡化和污水处理设备的制造商。从 1984 年起，便开始生产高质量的海水淡化设备，悠久的历史、不断充满创新的传奇故事、以可靠耐用为特点的海水淡化系列净水产品被广泛应用在军用舰船、远洋船队、私人游艇、远海渔船、石油平台、陆地城市供水、医疗食品工业、抢险救灾等各方面，受到世界各地用户的一致好评。利用反渗透原理，可以去除 100% 的污染物质和超过 80% 的有机物，留下对人体有益的矿物盐分。

反渗透海水淡化

型号	淡水产量 (GPD、L/D)	电压 (V)	功率 (HP、kW)	电流 (A)	外形尺寸 (mm)	空重 (kg)
Victory ECF 系列（适合船型：帆船、大游艇）						
VICTORY ECF/170	1078/4080	12/24	0.06	5/2.5	L1180*W230*H350	34
VICTORY ECF/220	1395/5280	12/24	0.06	5/2.5	L1180*W230*H350	46
VICTORY ECF/300	1902/7200	12/24	0.06	5/2.5	L1180*W230*H350	53
SYNTHESI 系列（适合船型：帆船、游艇）						
SY 211	254/960	220	1.5	6.8	L700*W490*H450	57
SY 212	444/1680	220	1.5	6.8	L700*W490*H450	62
SY 213	697/2640	220	1.5	6.8	L700*W490*H450	67
PACIFIC CS 系列（适合船型：游轮、大游艇、度假村）						
PACIFIC 90/CS	697/2640	220	1.8	5	L900*W540*H500	69
PACIFIC 150/CS	1078/4080	220	2.2	5	L1180*W540*H500	68
PACIFIC 220/CS	1395/5280	220	2.2	8	L1180*W540*H500	75
PACIFIC 280/CS	1902/7200	220	2.2	8	L1180*W540*H500	82
BASIC 系列（适合船型：帆船、游艇）						
BASIC BA 200	190/720	220	0.75	3.4	L700*W230*H300	32
BASIC BA 400	380/1440	220	0.75	3.4	L700*W230*H300	37
ATLANTIC SW 系列（适合船型：游轮、大游艇、度假村）						
ATLANTIC SW 500	3840/14400	400	6	1.5		
ATLANTIC SW 700	5072/19200	400	6	1.5		
ATLANTIC SW 12000	6340/24000	400	6	1.5		
ATLANTIC SW 2000	13314/50400	400	18	4.5		
ATLANTIC SW 4000	26438/100080	400	19	4.75		
ATLANTIC SW 8000	52876/200160	400	38	9.5		

概述：

Selmar technologles 公司是意大利专业研究、设计和生产海水淡化和污水处理设备的制造商。从 1984 年起，便开始生产高质量的海水淡化设备，悠久的历史、不断充满创新的传奇故事、以可靠耐用为特点的海水淡化系列净水产品被广泛应用在军用舰船、远洋船队、私人游艇、远海渔船、石油平台、陆地城市供水、医疗食品工业、抢险救灾等各方面，受到世界各地用户的一致好评。利用反渗透原理，可以去除 100% 的污染物质和超过 80% 的有机物，留下对人体有益的矿物盐分。

反渗透海水淡化装置

型号	淡水产量 (GPD、L/D)	电压 (V)	功率 (HP、kW)	电流 (A)	外形尺寸 (mm)	空重 (kg)
SUPERIOR CLASS 系列（适合船型：游轮、大游艇、度假村）						
SUPERIOR CLASS 370	2346/8800	400	6	1.5		
SUPERIOR CLASS 500	3170/12000	400	6	1.5		
SUPERIOR CLASS 700	4438/16800	400	6	1.5		
SUPERIOR CLASS 950	6023/22800	400	6	1.5		
BLUE SEA 系列 污水处理装置						
型号	处理能力（L/D）	每个环处理能力 (L)	一个净化过程用时	功率 (HP、kW)	外形尺寸 (mm)	空重 (kg)
BLUE SEA 3500	3500	37	15min	0.75	L620*W920*H740	85
BLUE SEA 4000	4000	42	15min	0.75	L620*W1120*H740	100
BLUE SEA 7000	7000	85	15min	0.75	L670*W900*H1025	100
BLUE SEA 12000	12000	145	15min	0.75	L990*W900*H900	110

概述

MARCO 自 1970 年创建至今，通过持续不断的发展，已成为汽车业和海事领域的标志性生产商，在其 8000 余平方米的厂区，专业生产汽车、卡车、船舶用电喇叭或汽喇叭，和适用各种介质的电动泵。生产过程中采用了先进的生产设备，诸如频谱分析仪，振动台架试验和其它尖端仪器，包括开发和测试产品专用的无回音室。

船用喇叭

名称	蜗牛镀铬电喇叭	蜗牛镀铬电喇叭	镀铬单筒电喇叭	镀铬单筒电喇叭	镀铬双筒 电气喇叭
简介	为小船设计的电磁喇叭，由耐腐蚀的材料制造，防电磁声学装置，这是结合大音量的一个优秀设计，全镀铬表面。		黄铜镀铬的单电磁喇叭，由耐腐蚀材料制造，音量大。		高质量的镀铬喇叭，包括空气压缩机，安装附件及继电器，能发出大而协调的声音。
型号	13200012，12V 13200013，24V	13202012，12V 13202013，24V	13204012，12V 13204013，24V	13204112，12V 13204113，24V	13402012，12V 13402013，24V
TIPO	MT1-H	MT2	EM2	EM2	RIM-N
电制	DC12V/5.0A DC24V/3.5A	DC12V/10.0A DC24V/7.0A	DC12V/5.0A DC24V/4.0A	DC12V/5.0A DC24V/4.0A	DC12V/16A DC24V/13A
音量 (1m)	114 dB	116 dB	118 dB	118 dB	111 dB
频率	490 Hz	410/490 Hz	370 Hz	320 Hz	177/218 Hz
重量	0.55 kg	1.1 kg	0.9 kg	0.9 kg	4.2 kg
长度		-	400 mm	470 mm	610 mm
					

船用喇叭

名称	镀铬单筒电气喇叭	镀铬单筒电气喇叭	瓷釉单筒气喇叭	瓷釉单筒气喇叭	扬声喇叭
简介	船用电气喇叭，完全由耐腐蚀的材料制造，高质量的镀铬喇叭，包括空气压缩机，安装附件及继电器。		良好的信号汽笛，具有白色外观的气喇叭，符合了 GOLREG 1972 IMO CLASE IV 国际标准和 RINA NELE/35398/2 和 LLOYD’S REGISTER MSA 9800031。		良好的扬声喇叭，配有扬声器，话筒和具有 675Hz 频率发生器的电子控制器，可以手动增强信号，包括装配附件，符合国际标准。
型号	13400012，12V 13400013，24V	13400112，12V 13400113，24V	15000012，12V 15000013，24V	15200012，12V 15200013，24V	15004112，12V 15004113，24V
TIPO	MA1-C	MA1-S	PW2	PW3	EW2-M
电制	DC12V/18A DC24V/9A	DC12V/18A DC24V/9A	DC12V/20A DC24V/10A	DC12V/4.5A DC24V/4.5A	DC12V/3A DC24V/1.5A
音量 (1m)	114 dB	117 dB	123 dB	132 dB	122 dB
频率	326 Hz	228 Hz	630 Hz	630 Hz	675 Hz
重量	2.2 kg	2.2 kg	5 kg	5 kg	4 kg
外形尺寸	L:390 mm	L:500 mm	Φ 200 mm * L460 mm	Φ 300 mm * L460 mm	Φ 250 mm * L238 mm
					

概述

无论你是工作于禁钓区还是置身于某个宁静的小港，你都能非常切身地接触到 Polyform 产品。45 年来，我们在商务船，渔船，以及世界上最富盛名的游艇上都赢得了广泛赞誉 --- 通过设计并生产出最优质，可靠的防碰球及浮标而广富盛名。

防碰球

型号	尺寸	孔径	圆周长	浮力	装箱个数
F-1	6"*25" 15*64cm	0.7" 1.8cm	18.8" 47.1cm	2.2 gal 8.2L	10
F-02	8"*27" 20*68cm	0.7" 1.8cm	25.1" 62.8cm	3 gal 11.3L	10
F-2	9"*25" 22*64cm	0.9" 2.2cm	28.3" 69.1cm	2.2 gal 8.2L	10
F-3	9"*30" 22*76cm	0.9" 2.2cm	28.3" 69.1cm	3.5 gal 13.2L	10
F-4	9"*41" 22*104cm	0.9" 2.2cm	28.3" 69.1cm	5.3 gal 20.0L	5
F-5	12"*30" 30*76cm	1.0" 2.4cm	37.7" 95.8cm	9.3 gal 34.9L	5
F-6	12"*43" 30*109cm	1.0" 2.4cm	37.7" 95.8cm	11.9 gal 44.9L	5
F-7	15"*41" 38*104cm	1.0" 2.4cm	47.1" 119.3cm	19.8 gal 74.8L	5
F-8	15"*58" 38*147cm	1.0" 2.4cm	47.1" 119.3cm	25.1 gal 94.8L	4
F-10	18.5"*50" 47*127cm	1.0" 2.4cm	58.1" 147.6cm	40.8 gal 154.2L	2
F-11	24"*57" 60*145cm	1.1" 2.7cm	75.4" 188.4cm	63.7 gal 240.4L	3
F-13	32"*77" 80*195cm	1.2" 3.0cm	100.5" 251.2cm	158.6 gal 598.7L	2

浮标

型号	尺寸	孔径	圆周长	容量	装箱个数
A-0	9"*11.5" 23*29cm	0.6" 1.6cm	28.3" 72.2cm	1.6 gals 5.9L	20
A-1	11.5"*14.5" 29*37cm	1.0" 2.5cm	36.1" 91.1cm	3.5 gals 13.2L	10
A-2	15.5"*19.5" 39*49cm	1.0" 2.5cm	48.7" 122.5cm	8.2 gals 30.8L	10
A-3	18.5"*23" 47*59cm	1.0" 2.5cm	58.1" 147.6cm	14.5 gals A-4	10
A-4	21.5"*28" 55*71cm	1.0" 2.5cm	67.5" 172.7cm	22.5 gals 84.8L	10
A-5	27.5"*30" 70*92cm	1.25" 3.0cm	86.4" 219.8cm	47.6 gals 179.6L	5
A-6	34.0"*46.5" 86*118cm	1.5" 3.8cm	106.8" 270.0cm	95.1 gals 359.2L	3
A-7	41.4"*54.4" 105*138cm	2" 5.0cm	130.0" 329.7cm	161.6 gals 610.1L	2

防碰球

G-1	3.5"*13" 8.9*33.0cm	3/8" 0.95cm	11" 27.9cm	-	12
G-2	4.5"*16" 11.4*40.6cm	1/2" 1.27cm	14.1" 35.8cm	-	12
G-3	5.5"*20" 14.0*50.8cm	5/8" 1.58cm	17.3" 44.0cm	-	6
G-4	6.5"*23" 16.5*58.4cm	3/4" 1.91cm	20.4" 51.8cm	-	6
G-5	8.5"*27" 21.6*67.8cm	3/4" 1.91cm	26.7" 67.8cm	-	4
G-6	10.5"*30" 25.7*76.2cm	7/8" 2.22cm	33" 83.8cm	-	4

概述

VDO 公司提供广泛的模块化的现代仪表，用来监测发动机导航。设计和安装的多功能和灵活性，使全新的系列增长发挥创造性的驾驶台。极好的加工技术和完美的质量，确保最高的可靠性和趣味性。

图片	显示范围	规格	型号
直径为 52mm 船用温度表			
	120° C/250° F	12/24V	A2C59510320
	150° C/300° F	12/24V	A2C59510321
直径为 52mm 船用油压表			
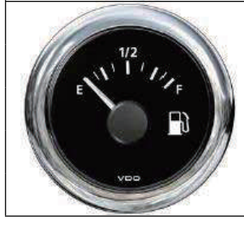	2 bar/28 psi	12V/24V	A2C59510328
	5 bar/72 psi	12V/24V	A2C59510329
	10 bar/145 psi	12V/24V	A2C59510330
	25 bar/360 psi	12V/24V	A2C59510331
	30 bar/435 psi	12V/24V	A2C59510332

图片	显示范围	规格	型号
直径为 85mm 船用舵角仪			
	舵角仪（包括传感器）	12-24V	N03 200 620
	舵角仪	12-24V	A2C59510505
	传感器（单站）	-	440 102 001 001 D
	传感器（双站）	-	440 102 002 001 D
直径为 52mm 船用油位表			
	120° C/250° F	12/24V	A2C59510320
	150° C/300° F	12/24V	A2C59510321
直径为 52mm 船用液位表			
	液位表	4-20mA	A2C59510034
	液位表（电子感应）	12/24V	A2C59510366
直径为 85mm 船用转速表			

图片	显示范围	类型	规格	型号
	0-3000 rpm	●	12V	A2C59510485
	0-3000 rpm	●	24V	A2C59510525
	0-4000 rpm	●	12V	A2C59510486
	0-4000 rpm	●	24V	A2C59510526
	0-6000 rpm	■	12V	A2C59510488
	0-6000 rpm	■	24V	A2C59510527
	0-3000 rpm, EBZ	● / ▲	12-24V	A2C59510485
	0-4000 rpm, EBZ	● / ▲	12-24V	A2C59510486
	0-5000 rpm, EBZ	● / ▲ / ■	12-24V	A2C59510487
	0-5000 rpm, EBZ	■	12-24V	A2C59510488

船用蓄电池
Marine Battery

介绍

OPTIMA 蓝顶蓄电池可以为船只提供起动动力和深循环，并且具备其兄弟产品红顶和黄顶的所有优异的特性。蓝顶不仅是装备有电动拖捕马达、船载电子设备或立体音响系统船只的完美选择，也是具有各种休闲功能需要电池供电的船只的首选。蓝顶蓄电池正是满足了船只使用者针对起动动力保证、大电流放电性能和免维护电源的需求。

优势和应用

- 双用途
- 超长的寿命
- 更强劲的起动能力
- 更大的储备容量
- 更长的搁置寿命（更低的自放电）
- 抗振 防泄漏
- 重量轻 体积小
- 低温性能好
- 美国官方许可

超强劲的起动电力对比图

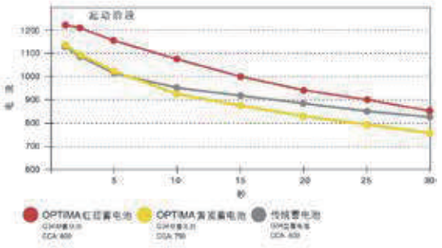

使用寿命对比图

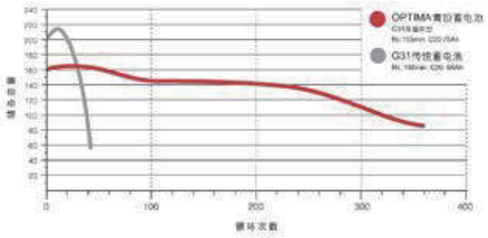

蓄电池放电参数

电池型号	V	容量（分钟）						容量（安时）							
			25A	20A	15A	10A	5A	100h	72h	48h	20h	10h	5h	3h	1h
34M	12	26	100	125	170	265	565	56	54	53	50	47	45	43	40
D34M	12	28	120	150	200	310	640	59	58	57	55	53	50	49	47
D27M	12	33	140	175	235	365	770	72	71	69	66	63	60	59	55
D31M	12	42	155	195	265	415	875	84	82	80	75	71	65	64	60

蓄电池技术参数

电池型号	电压	长 (mm)	宽 (mm)	总高 (mm)	低温启动电流 (-18°C)	启动电流 (0°C)	20hr 容量 (安时)	重量 (kg)
34M	12V	254	175	198	800	1000	50	17.4
D34M	12V	254	175	198	750	870	55	19.7
D27M	12V	309	173	222	800	1000	66	24.4
D31M	12V	325	165	238	900	1125	75	27.1

测深、GPS、海图导航仪
Navigating Instruments

型号	GPS、海图功能	KP-6299/KP-8299/KP-1299
	AIS、GPS、海图功能	KP-6299A/KP-8299A/KP-1299A
	测深、GPS、海图功能	KP-6299C/KP-8299C/KP-1299C
卫星接收性能	接收器	50 个通道
	定位时间	冷启动：27 秒 暖启动：27 秒 热启动：1 秒
	刷新率	1 秒 / 连接
	精确度	位置：2.5 米（95%），没有 SA 信号 速度：0.1 米 / 秒，没有 SA 信号 时间：±100 纳秒同步于卫星时间
	动态	高度：最高 50,000 米 速度：500 米 / 秒 加速度：最多 4g
海图特性	航路点记忆	14,000 航路点标志或名称，10 个最近航路点
	航线记忆	每条航线最多可达 169 点
	航迹记忆	21,000 航迹自动记录；10 条航迹线（每条最多可达 2100 点），可帮助你按原路返回你的起点
	警报	偏航、抛锚、到达、速度、电压、时间和危险航路点等 7 种警报功能
	海图显示	正常、夜晚、白昼、纸海图
	潮汐	潮汐数据
	投影	麦卡托投影法
	位置格式	经度 / 纬度 /UTM
	地图	内置安华 K-chart 系列海图
	外置地图	SD 卡 C-MAP 海图
	用户数据储存	可以储存在机器内部或储存在 SD 卡
	记录间隔距离	1 秒至 99 小时或 0.01 海里至 9.99 海里
		0.01 海里至 1,000 海里
测深特性 （KP-1299C/KP-6299C/KP-8299C）	回波	8 种颜色（包括背景颜色）是根据回波的剧烈程度，单色显示也同样可用。背景颜色可从蓝、浅蓝、白和黑中选择
	基本量程	10/20/40/80/150/300/500/1000 米
	发射频率	50KHz 和 200KHz（交替发射）
	输出功率	1）KP-6299C：300W 2）KP-8299C/1299C：600W
	警报	渔探警报、底部警报和温度警报（需配温度传感器）
使用环境要求	-15 至 55 摄氏度，相对湿度 90% 以下	
电源供给	电源需求	1）KP-6299C:10.5 到 35V，电流 12V 时小于 1.0A
		2）KP-8299C1299C:10.5 到 35V，电流 12V 时小于 2.5A
标准配置列表	主机单元，天线单元附带 10 米连接线，操作说明手册，安装材料和备用插头	

常用单位换算表

长度

1 千米 (km)=0.621 英里 (mile)	1 米 (m)=3.281 英尺 (ft)=1.094 码 (yd)	1 厘米 (cm)=0.394 英寸 (in)
1 英里 (mile)=1.609 千米 (km)	1 英尺 (ft)=0.3048 米 (m)	1 英寸 (in)=2.54 厘米 (cm)
1 海里 (n mile)=1.852 千米 (km)	1 码 (yd)=0.9144 米 (m)	1 英尺 (ft)=12 英寸 (in)
1 码 (yd)=3 英尺 (ft)	1 英里 (mile)=5280 英尺 (ft)	1 海里 (n mile)=1.1516 英里 (mile)

质量

1 吨 (t)=1000 千克 (kg)=2205 磅 (lb)= 1.102 短吨 (sh.ton)=0.934 长吨	1 千克 (kg)=2.205 磅 (lb)	1 短吨 (sh.ton)=0.907 吨 (t)=2000 磅 (lb)
1 长吨 (long.ton)=1.016 吨 (t)	1 磅 (lb)=0.454 千克 (kg)	1 盎司 (oz)=28.350 克 (g)

密度

1 千克 / 米 ^{3}(kg/m^3)=0.001 克 / 厘米	1 磅 / 英尺 ^{3}(lb/ft^3)=16.02 千克 / 米	1 磅 / 英寸 ^{3}(lb/in^3)=37679.9 千克 / 米
1 磅 / 美加仑 (lb/gal)=119.826 千克 / 米	1 磅 / 英加仑 (lb/gal)=99.776 千克 / 米	1 磅 /（石油）桶 (lb/bbl)=2.853 千克 / 米
1 波美密度 =140/15.5℃时的比重 -130	API=141.5/15.5℃时的比重 -131.5	

压力

1 兆帕 (MPa)=145 磅 / 英寸 ^{2}(psi) =10.2 千克 / 厘米 ^{2}(kg/cm^2)=10 巴	1 磅 / 英寸 ^{2}(psi)=0.006895 兆帕 (MPa) =0.0703 千克 / 厘米 ^{2}(kg/cm2)= 0.0689 巴 (bar)=0.068 大气压 (at m)	1 巴 (bar)=0.1 兆帕 (MPa)=14.503 磅 / 英 =0.987 大气压 (at m)
1 大气压 (at m)=0.101325 兆帕 =1.0333 千克 / 厘米 ^{2}(kg/cm^2) =1.0133 巴 (bar)		

面积

1 平方公里 (km^2)=100 公顷 (ha)=247.1 英亩 (acre)=0.386 平方英里 (mile^2)	1 平方米 (m^2)=10.764 平方英尺 (ft^2)	1 公亩 (acre)=100 平方米 (m^2)
1 公顷 (ha)-10000 平方米 (m^2)=2.471 英 亩 (acre)	1 平方英里 (mile^2)=2.590 平方公里 (km^2)	1 英亩 (acre)=0.4047 公顷 10-3 平方公里 (km^2)=4047 平方米 (m^2)
1 平方英尺 (ft^2)=0.093 平方米 (m^2)	1 平方英寸 (in^2)=6.452 平方厘米 (cm^2)	1 平方码 (yd^2)=0.8361 平方米 (m^2)

体积

1 立方米 (m^3)=1000 升 (liter) =35.315 立方英尺 (ft^3)=6.290 桶 (bbl)	1 立方英尺 (ft^3)=0.0283 立方米 (m^3)=28.317 升 (l)	1 千立方英尺 (mcf)=28.317 立方米 (m^3)
1 百万立方英尺 (MMcf)=2.8317 万立方	10 亿立方英尺 (bcf)=2831.7 万立方米	1 万亿立方英尺 (tcf)=283.17 亿立方米
1 立方英寸 (in^3)=16.3871 立方厘米	1 英亩 • 英尺 =1234 立方米 (m^3)	1 桶 (bbl)=0.159 立方米 (m^3)=42 美加仑
1 美加仑 (gal)=3.785（升）	1 美夸脱 (qt)=0.946 升 (l)	1 美品脱 (pt)=0.473 升 (l)
1 美吉尔 (gi)=0.118 升 (l)	1 英加仑 (gal)=4.546 升 (l)	

力

1 牛顿 (N)=0.225 磅力 (lbf)=0.102 千克	1 千克力 (kgf)=9.81 牛顿 (N)	1 磅力 (lbf)=4.45 牛顿 (N)
1 达因 (dym)=10^{-5} 牛顿 (N)		

热功

1 焦耳 =0.10204 千克 • 米 =2.778*10^{-7}	1 卡 (cal)=4.1868 焦耳 (J)	1 英热单位 (Btu)=1055.06 焦耳 (J)
1 千克力米 (kgf • m)=9.80665 焦耳 (J)	1 英尺磅力 (ft • lbt)=1.35582 焦耳 (J)	1 米制马力小时 (hp • h)=2.64779*10^6
1 英制马力小时 (UKHp • h) =2.68452*10^6 焦耳 (J)	1 千瓦小时 (kw • h)=3.6*10^6 焦耳 (J)	1 大卡 =4186.75 焦耳 (J)

功率

1 千克力 • 米 / 秒 (kgf • m/s) =9.80665 瓦 (W)	1 米制马力 (hp)=735.499 瓦 (W)	1 卡 / 秒 (cal/s)=4.1868 瓦 (W)
1 英热单位 / 时 (Btu/h)=0.293071 瓦 (W)		

速度

1 英尺 / 秒 (ft/s)=0.3048 米 / 秒 (m/s)	1 英里 / 时 (mile/h)=0.44704 米 / 秒	

备：本手册内容适用于资料发布之前，欧星公司保留随时修改的权利且无通知义务。

上海欧星机电设备有限公司 www.ocean-china.com E-mail：ocean@ocean-china.com